Lietotnes pamācība

Daikin Home Controls

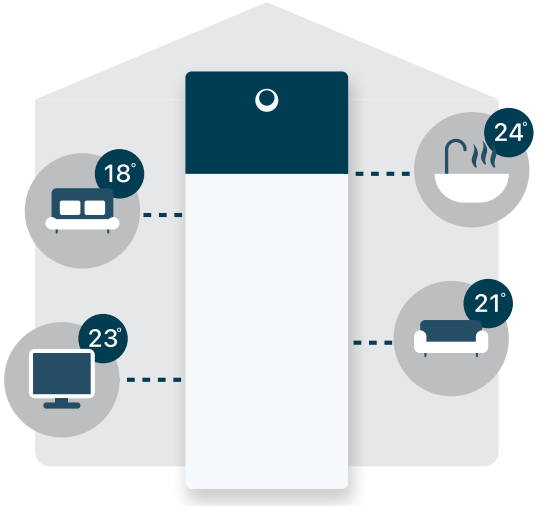

EKRACPUR1PA
EKRACPUR1PU
EKRCTRDI2BA
EKRCTRDI3BA
EKRMIBEV1V3
EKRRVATR2BA
EKRRVATU1BA
EKRSENDI1BA
EKRSIBDI1V3
EKRUFHT61V3
EKRK

Satura rādītājs

1 Daikin Home Controls 3
1.1 Par Daikin Home Controls (DHC) 3
1.1.1 Katras telpas vadība 3
1.1.2 Grafiki 3
1.1.3 Mākoņa savienojums 4
1.2 Par DHC bezvadu datu apmaiņu 4
1.3 Par DHC piederumiem 5
1.4 Par atbalstītajām ierīcēm 8

2 Pielietojumi 12
2.1 Viena zona 13
2.1.1 Viena zona, tikai apsilde 13
2.1.2 Viena zona, apsilde/dzesēšana 14
2.1.3 No vienas zonas uz dubulto zonu 15
2.1.4 Īpašs pielietojums: viena zona ir reversīva ar mitruma aizvadītāju 16
2.2 Divas zonas 17
2.2.1 Divas zonas, tikai apsilde 17
2.2.2 Divas zonas, apsilde/dzesēšana 18
2.2.3 Divu zonu apsilde tikai ar telpas termostatu (Cilvēka komforta saskarne) 18
2.2.4 Divu zonu reversīvais režīms ar telpas termostatu (Cilvēka komforta saskarne) 19

3 Savienojumi ar Daikin Altherma iekārtu 20

4 Saderība 21

5 Lietotāja saskarnes iestatījumi 22
5.1 Iestatījumi vienai zonai 22
5.2 Iestatījumi divām zonām 23
5.3 Iestatījumi īpašam pielietojumam: viena zona, reversīva ar mitruma aizvadītāju 24

6 Aparātprogrammatūras atjauninājumi 25

7 Problēmu novēršana 26
7.1 Atiestatīšana uz rūpnīcas iestatījumiem 26
7.1.1 Lai atiestatītu un izdzēstu visu sistēmu 26
7.1.2 Lai atiestatītu DHC Access Point 26
7.1.3 Lai atiestatītu DHC radiatora termostatu 26
7.1.4 Lai atiestatītu DHC radiatora termostatu (AK) 27
7.1.5 Lai atiestatītu DHC telpas sensoru 27
7.1.6 Lai atiestatītu DHC telpas termostatu — 1 27
7.1.7 Lai atiestatītu DHC telpas termostatu — 2 27
7.1.8 Lai atiestatītu DHC Pamata IO Box 28
7.1.9 Lai atiestatītu DHC grīdas apsildes vadības pulti — 6 zonām 28
7.1.10 Lai atiestatītu DHC Multi IO Box 28
7.2 Nesasniedzamas ierīces 28

8 Elektroinstalācijas diagramma 29
8.1 DHC pamata IO Box 29
8.2 DHC Multi IO Box 30

9 Pielikums 33
9.1 Norādījumi, uzstādot DHC grīdas apsildes vadības pulti 33
9.1.1 Pamatprasības 33
9.1.2 Par vairākām zonām 33
9.1.3 Par DHC grīdas apsildes vadības pults izmantošanu 33
9.1.4 Tehniskās specifikācijas 34
9.2 Par risinājumiem bez savienojuma 34
9.2.1 Vienas temperatūras ūdens zonas tikai apsildes iekārta ar zemgrīdas apsildi 35
9.2.2 Divu zonu iekārta ar divām neatkarīgām ūdens zonām 37
9.3 Konfigurācija 40
9.3.1 DHC telpas termostats — 1 40
9.3.2 DHC telpas termostats — 2 43
9.3.3 DHC grīdas apsildes vadības pults 49
9.4 Manuāla darbība 49
9.4.1 DHC telpas termostats — 1 49
9.4.2 DHC telpas termostats — 2 49
9.4.3 DHC grīdas apsildes vadības pults 50

1 Daikin Home Controls

1.1 Par Daikin Home Controls (DHC)

Daikin Home Controls ir piederumu klāsts, kas paplašina jūsu Daikin Altherma iekārtas iespējas, lai piedāvātu uz pieprasījumu balstītu apsildes (un dzesēšanas, ja jūsu Daikin Altherma iekārta to atbalsta) vadību katrā telpā visā mājā, nodrošinot lielāku dzīves komfortu.

Telpas temperatūru var uzraudzīt, izmantojot vienu no DHC telpas termostatiem, DHC radiatora termostatu vai DHC telpas sensoru.

Apsildes vai dzesēšanas regulēšanu var kontrolēt, izmantojot DHC grīdas apsildes vadības pulti vai DHC radiatora termostatus.

Sistēma mijiedarbojas ar jūsu Daikin Altherma iekārtu, izmantojot DHC Multi IO Box (reversīvām iekārtām) vai DHC pamata IO Box (tikai apsildes iekārtām).

DHC piederumi var sazināties savā starpā, izmantojot bezvadu protokolu. DHC Access Point sniedz piekļuvi ONECTA mākonim un nodrošina sistēmas intuitīvu konfigurāciju, izmantojot ONECTA lietotni, kas nodrošina arī apsildes/dzesēšanas grafikus katrai telpai.

Jūsu apsilde tiek kontrolēta automātiski, un tas atvieglo ikdienas dzīvi. Tomēr jūs joprojām varat elastīgi reaģēt uz mainītajiem apstākļiem un pielāgot vēlamo temperatūru atbilstoši savām vajadzībām.

1.1.1 Katras telpas vadība

Lai iestatītu telpas vadību, ir nepieciešams tālāk norādītais:

- Telpai ir JĀBŪT DHC vadītam izstarotājam:
  - DHC radiatora termostats uz radiatora,
  - DHC grīdas apsildes vadības pults kombinācijā ar vai nu zemgrīdas apsildi, radiatoriem, pasīviem konvektoriem, vai aktīviem konvektoriem; vai
  - Homematic IP pieslēdzams slēdzis un mērītājs, kurā ir iebūvēta elektriskā sildīšanas ierīce.
- Telpai ir JĀBŪT DHC piederumam, kas var mērīt temperatūru:
  - DHC telpas termostats,
  - DHC telpas sensors vai
  - DHC radiatora termostats.

Ņemiet vērā, ka DHC telpas termostats NAV obligāts, ja ir radiatori ar DHC radiatora termostatu. Taču, pievienojot DHC telpas termostatu, tiks uzlabots jūsu komforts, jo varat izvēlēties vietu, kurā tiek mērīta temperatūra. Izmantojot ONECTA lietotni, abi piederumi tiks pievienoti telpai, un DHC radiatora termostats ņems vērā DHC telpas termostata temperatūras mērījumus.

1.1.2 Grafiki

ONECTA lietotnē varat izveidot un pārvaldīt māju (maks. 5) ar ne vairāk kā 25 telpām un līdz 80 DHC piederumiem. Katrai telpai kopā var iestatīt 6 grafikus:

- 3 apsildei (tiek aktivizēts, kad Daikin Altherma iekārta ir apsildes režīmā)
- 3 dzesēšanai (tiek aktivizēts, kad Daikin Altherma iekārta ir dzesēšanas režīmā)

Katrs grafiks pieļauj ne vairāk kā 6 laika periodus dienā. Laika periodu var iestatīt, izvēloties sākuma laiku, beigu laiku un iestatīto vērtību.

ONECTA sistēma iemācīsies, kad aktivizēt apsildi/dzesēšanu, lai sasniegtu iestatīto vērtību vajadzīgajā laikā.

1.1.3 Mākoņa savienojums

Mākoņa savienojums darbojas kā tilts starp DHC Access Point un citiem DHC piederumiem. Tas ļauj ONECTA lietotnei konfigurēt un pārvaldīt dažādus DHC piederumus un iekārtas jūsu ONECTA sistēmā.

Ja ir pārtraukts savienojums ar ONECTA mākoni, ONECTA lietotne NEVARĒS pārvaldīt jūsu DHC piederumus un ierīces, taču tiešā bezvadu saikne starp DHC piederumiem garantē pareizu apsildes vai dzesēšanas darbību.

1.2 Par DHC bezvadu datu apmaiņu

DHC bezvadu datu apmaiņas pamatā ir 868 MHz radio josla. Nav traucējumu no WLAN, Bluetooth, video straumēšanas vai citiem 2,4 GHz un 5 GHz lietotājiem.

Minimālais attālums

Lai izvairītos no radio traucējumiem starp dažādiem DHC piederumiem, ieteicams ievērot vismaz 50 cm attālumu starp WLAN maršrutētājiem un DHC piederumiem, kā arī starp pašiem DHC piederumiem.

Bezvadu darbības diapazons

Atkarībā no ierīces veida bezvadu darbības diapazons var sasniegt no 150 līdz 400 metriem brīvā dabā. Signāla stiprums mainīsies atkarībā no šķēršļu daudzuma starp ierīcēm. VIENMĒR izvairieties no bezvadu ierīču ievietošanas metāla korpusos vai citu bezvadu ierīču tuvumā.

Izmantojiet RF analizatoru, lai noteiktu diapazona problēmas.

Nesasniedzamas ierīces

Ierīces var kļūt nesasniedzamas dažādu iemeslu dēļ:

- Vājš signāla stiprums (varat pievienot HmIP-PSM, lai to atrisinātu, skat. "7.2 Nesasniedzamas ierīces" [▸ 28]),
- Zems akumulatora uzlādes līmenis, vai
- Tika sasniegts darba cikla ierobežojums (skat. punktu Darba cikls).

Ja iespējams, ONECTA lietotne sniegs paziņojumu, kas izskaidros, kāpēc ierīce nav sasniedzama.

> **INFORMĀCIJA**
> Ierīces ieteicams turēt DHC Access Point tuvumā, kad pievienojat tās lietotnē ONECTA.

RF analizators

Lai pārbaudītu DHC piederumu radio vidi, varat izmantot EQ3-RFA radio analizatoru. Analizējot izmantoto DHC piederumu raidīšanas un uztveršanas jaudu, varat labāk izlemt, kur novietot atsevišķus piederumus, lai sasniegtu optimālus rezultātus.

Problēmu gadījumā sazinieties ar Daikin servisa centru.

Darba cikls

Bezvadu DHC piederumi darbojas šādās frekvenču joslās:

- 868,000~868,600 MHz
- 869,400~869,650 MHz

Lai nodrošinātu visu šajā diapazonā strādājošo ierīču darbību, ar likumu ir jāierobežo ierīču pārraides laiks. Pārraides laika ierobežošana samazina traucējumu risku.

"Darba cikls" ir maksimālais pārraides laiks. Tā ir laika attiecība, ko ierīce aktīvi pārraida salīdzinājumā ar mērīšanas periodu (1 stunda), un to izsaka procentos no 1 stundas.

Ja tiek sasniegts kopējais atļautais pārraides laiks, DHC piederums pārtrauks pārraidi, līdz tiks sasniegts laika ierobežojums.

Piemēram, ja ierīces darba cikla ierobežojums ir 1%, tai ir atļauts pārraidīt TIKAI 36 sekundes 1 stundā. Pēc tam tā pārtrauks pārraidi, līdz tiks sasniegts 1 stundas ierobežojums.

DHC piederumi pilnībā atbilst šim ierobežojumam un izmanto 2 frekvenču joslas ar darba ciklu attiecīgi 1% un 10%.

DHC piederumu normālas darbības laikā šis ierobežojums parasti NETIEK sasniegts. Tomēr ir iespējams, ka ierobežojums tiek sasniegts palaišanas vai sistēmas jaunas instalēšanas laikā. Šajā gadījumā piederuma gaismas diode iedegas sarkanā krāsā. Tas var nereaģēt īsu laiku (maks. 1 stundu), līdz ir beidzies pārraides laika ierobežojums. Pēc šī perioda tas atkal darbosies normāli.

1.3 Par DHC piederumiem

DHC ekosistēma satur 10 piederumus. Tabulā zemāk ir sniegts pilnīgs pārskats par šiem piederumiem.

Daikin atsauce	Pilns modeļa apraksts
EKRACPUR1PA	DHC Access Point
EKRACPUR1PU	DHC Access Point (AK)
EKRCTRDI2BA	DHC telpas termostats — 1
EKRCTRDI3BA	DHC telpas termostats — 2
EKRMIBEV1V3	DHC Multi IO Box
EKRRVATR2BA	DHC radiatora termostats
EKRRVATU1BA	DHC radiatora termostats (AK)
EKRSENDI1BA	DHC telpas sensors
EKRSIBDI1V3	DHC pamata IO Box
EKRUFHT61V3	DHC grīdas apsildes vadības pults — 6 zonas

DHC Access Point un DHC Access Point (AK)

DHC Access Point savieno ONECTA lietotni jūsu viedtālrunī, izmantojot ONECTA mākoni, ar visiem DHC piederumiem. Tas pārsūta konfigurācijas un darbības komandas no ONECTA lietotnes uz DHC piederumiem.

DHC telpas termostats — 1 un DHC telpas termostats — 2

DHC telpas termostats mēra temperatūru un relatīvo mitrumu telpā. Tas nodrošina arī laika kontrolētu jūsu parasto radiatoru regulēšanu ar DHC radiatora termostatiem vai zemgrīdas apsildes regulēšanu kombinācijā ar DHC grīdas apsildes vadības pultīm un pielāgo apsildes laika periodus jūsu individuālajām vajadzībām.

1–1 DHC telpas termostats — 1

1–2 DHC telpas termostats — 2

DHC Multi IO Box

DHC Multi IO Box savieno jūsu Daikin Altherma iekārtu ar DHC ekosistēmu. Piederums nodrošina ērtu un uz pieprasījumu balstītu telpas temperatūras regulēšanu gan apsildei, gan dzesēšanai atbilstoši jūsu personīgajām vajadzībām, ja vien jūsu Daikin Altherma ierīce to atbalsta.

DHC radiatora termostats

DHC radiatora termostats nodrošina laika kontrolētu telpas temperatūras regulēšanu, izmantojot apsildes grafiku ar atsevišķiem laika periodiem. Lai precīzi regulētu telpas temperatūru, DHC telpas termostats var izmērīt faktisko telpas temperatūru un pārsūtīt datus uz DHC radiatora termostatu.

DHC radiatora termostats sader ar M30×15 savienojumiem, komplektācijā ir iekļauti adapteri. M28 savienojumu atbalstam ir nepieciešams papildu eQ-3 adapteris (detaļas numurs 76030A1B), kas tiek pārdots atsevišķi.

DHC radiatora termostats (AK)

DHC radiatora termostats nodrošina laika kontrolētu telpas temperatūras regulēšanu, izmantojot apsildes grafiku ar atsevišķiem laika periodiem. Varat izveidot 3 dažādus grafikus ar līdz pat 6 laika periodiem dienā.

DHC telpas sensors

DHC telpas sensors mēra telpas temperatūru un mitrumu un periodiski pārraida šīs vērtības uz DHC Access Point, kā arī uz ONECTA lietotni, ļaujot regulēt telpas klimatu atbilstoši savām vajadzībām.

DHC pamata IO Box

DHC pamata IO Box savieno jūsu Daikin Altherma iekārtu ar DHC ekosistēmu. Piederums nodrošina ērtu un uz pieprasījumu balstītu telpas temperatūras regulēšanu apsildei atbilstoši jūsu personīgajām vajadzībām.

DHC grīdas apsildes vadības pults — 6 zonas

DHC grīdas apsildes vadības pults piedāvā ērtu un uz pieprasījumu balstītu grīdas apsildes sistēmas vadību katrā telpā atbilstoši jūsu personīgajām vajadzībām, izmantojot ONECTAlietotni kombinācijā ar DHC Access Point.

Lai uzzinātu papildinformāciju un uzstādīšanas vadlīnijas, skatiet sadaļu "9.1 Norādījumi, uzstādot DHC grīdas apsildes vadības pulti" [▸ 33].

1.4 Par atbalstītajām ierīcēm

Ir vairākas ierīces no Homematic IP, ko var integrēt DHC ekosistēmā. Nākamajā tabulā ir sniegts pārskats par šīm ierīcēm.

Atsauce	Pilns modeļa apraksts
HmIP-PSM	Pieslēdzams slēdzis un mērītājs

Atsauce	Pilns modeļa apraksts
HmIP-PSM-PE	Pieslēdzams slēdzis un mērītājs (Kontakts-zemējums)
HmIP-PSM-UK	Pieslēdzams slēdzis un mērītājs (UK)
HmIP-PSM-IT	Pieslēdzams slēdzis un mērītājs (IT)
HmIP-PSM-CH	Pieslēdzams slēdzis un mērītājs (CH)
HmIP-SWDO	Logu un durvju kontakts — optisks
HmIP-SWDO-I	Logu un durvju kontakts — neredzama uzstādīšana
HmIP-SWDO-PL	Logu un durvju kontakts — optisks, plus
HmIP-SWDM	Logu un durvju kontakts ar magnētu

Pieslēdzams slēdzis un mērītājs

Homematic IP pieslēdzamo slēdzi un mērītāju var izmantot dažādiem mērķiem. ONECTA lietotne atbalsta šādas funkcijas:

- Izstarotāja vadība: integrējiet elektrisko sildīšanas ierīci, kuru kopā ar telpas termostatu var kontrolēt un ieplānot ar jūsu ONECTA sistēmu.
- Slēdža vadība: iespējojiet ierīces ar ieslēgšanas/izslēgšanas slēdzi ONECTA lietotnē.
- Jaudas mērīšana: precīzi izmēriet enerģijas patēriņu.
- RF diapazona paplašinātājs: atrisiniet problēmas ar nesasniedzamām ierīcēm.

1–3 Pieslēdzams slēdzis un mērītājs

1–4 Pieslēdzams slēdzis un mērītājs (Kontakts-zemējums)

1–5 Pieslēdzams slēdzis un mērītājs (UK)

1–6 Pieslēdzams slēdzis un mērītājs (IT)

1–7 Pieslēdzams slēdzis un mērītājs (CH)

Logu un durvju kontakts

Logu un durvju kontakts ļauj sistēmai reaģēt uz atvērtām durvīm vai logu, regulējot vēlamo telpas temperatūru.

1–8 Logu un durvju kontakts — optisks

1–9 Logu un durvju kontakts — neredzama uzstādīšana

1–10 Logu un durvju kontakts — optisks, plus

1–11 Logu un durvju kontakts ar magnētu

2 Pielietojumi

Ieteicamais veids, kā izmantot DHC piederumus, ir kombinācijā ar DHC Access Point, kas nodrošina piekļuvi internetam. DHC piederumi tiks savienoti ar DHC Access Point, tas nozīmē, ka tos var pilnībā pārvaldīt no ONECTA lietotnes. Papildinformāciju par atsevišķu DHC piederumu iestatīšanu un lietošanu skatiet to attiecīgajās rokasgrāmatās.

DHC piederumu savienošana

INFORMĀCIJA

VIENMĒR ievērojiet vismaz 50 cm attālumu starp piederumiem.

Jūs jebkurā laikā varat savienot DHC piederumus ar savu DHC Access Point:

1. Atveriet ONECTA lietotni.
2. Noklikšķiniet uz plusa simbola (+).
3. Atlasiet izvēlnes vienumu **Add Daikin Home Controls**.
4. Atlasiet **Add DHC Accessory**.
5. ONECTA lietotne prasīs jums ieslēgt strāvas padevi piederumam vai piespiest DHC sistēmas pogu. DHC Access Point noteiks piederumu.
6. ONECTA lietotne atpazīs piederumu un pieprasīs jums apstiprināt veidu.
7. ONECTA lietotne prasīs ievadīt piederuma unikālā ID pēdējos 4 ciparus vai noskenēt QR kodu, kas tika piegādāts kopā ar piederumu.
8. Atkarībā no piederuma veida ONECTA lietotne sniegs norādījumus par piederuma konfigurāciju un DHC ekosistēmu, kuru iestatāt.

Apsildes/dzesēšanas pārslēgšana

Ja jūsu Daikin Altherma iekārta ir reversīva, ir iespējams mainīt darbības režīmu TIKAI iekārtā vai ONECTA lietotnē. NAV iespējams pārslēgt darbības režīmu tieši no DHC piederumiem.

Brīvdienu režīms

Brīvdienu režīmu var aktivizēt ONECTA lietotnē, lai novirzītos no ierastajiem grafikiem, nemainot tos. Kamēr ir aktīvs brīvdienu režīms, telpas apsilde/dzesēšana tiks izslēgta, un sistēma tiks ieslēgta gaidstāves režīmā.

Savienojums starp Daikin Altherma un DHC piederumiem

DHC piederumi VIENMĒR darbojas ar ārējiem RT kontaktiem.

Zonas	Apsilde/dzesēšana	Savienojiet savu Daikin Altherma iekārtu, izmantojot...
Viena zona	Tikai apsilde	DHC pamata IO Box
	Apsilde/dzesēšana	DHC Multi IO Box[a]

Zonas	Apsilde/dzesēšana	Savienojiet savu Daikin Altherma iekārtu, izmantojot...
Divas zonas	Tikai apsilde	DHC pamata IO Box
	Apsilde/dzesēšana	DHC Multi IO Box[(a)] ▪ Galvenā zona var nodrošināt dzesēšanu, izmantojot zemgrīdas apsildi vai konvektorus. ▪ Papildu zonā var būt TIKAI termostatiskie radiatora vārsti. Tie NEATBALSTA dzesēšanu.

[(a)] Papildu relejs [Parasti atvērts; Spirāle: 220~240V maiņstr.; nerūsējošie kontakti (vēlams ar zelta pārklājumu); darbību minimālais skaits: 100000] ir nepieciešams, lai savienotu Daikin Altherma iekārtu un DHC Multi IO Box. Tas ir nepieciešams, jo Daikin Altherma iekārta rada 230 V H/C statusa signālu, un DHC Multi IO Box ievade pieņem TIKAI zemspriegumu.

2.1 Viena zona

2.1.1 Viena zona, tikai apsilde

PIEZĪME

No sākuma OBLIGĀTI ir jāpielāgo MMI iestatījumi. Skatiet šeit: "5 Lietotāja saskarnes iestatījumi" [▶ 22].

Radiators

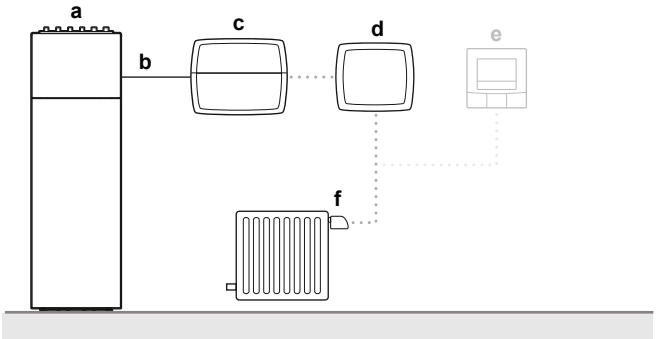

- **a** Daikin Altherma
- **b** Radiatora pieprasījums
- **c** DHC pamata IO Box
- **d** DHC Access Point
- **e** (Pēc izvēles) DHC telpas termostats — 1 vai 2
- **f** DHC radiatora termostats

Zemgrīdas apsilde

Šim lietojumam ir OBLIGĀTI jābūt vienam DHC telpas termostatam — 1 vai 2 katrai telpai, kuru vēlaties kontrolēt.

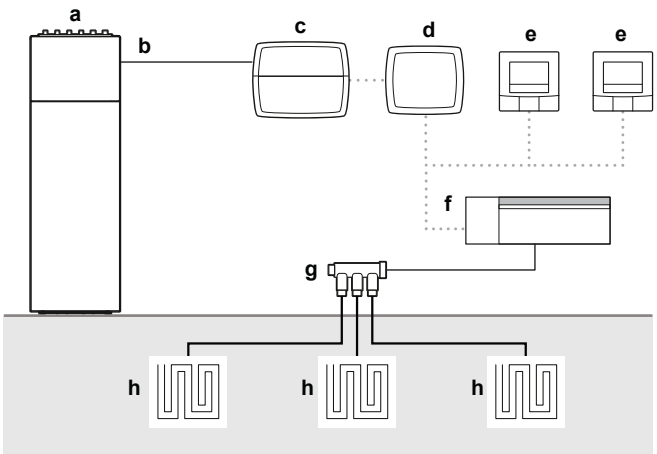

- **a** Daikin Altherma
- **b** Radiatora pieprasījums
- **c** DHC pamata IO Box
- **d** DHC Access Point
- **e** DHC telpas termostats — 1 vai 2
- **f** DHC grīdas apsildes vadības pults
- **g** Uztvērējs
- **h** Zemgrīdas apsilde

2.1.2 Viena zona, apsilde/dzesēšana

PIEZĪME

No sākuma OBLIGĀTI ir jāpielāgo MMI iestatījumi. Skatiet šeit: "5 Lietotāja saskarnes iestatījumi" [▸ 22].

Šim lietojumam ir OBLIGĀTI jābūt vienam DHC telpas termostatam — 1 vai 2 katrai telpai, kuru vēlaties kontrolēt.

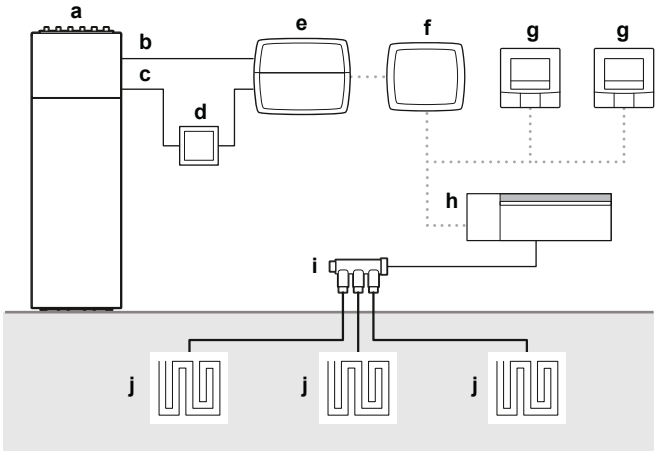

- **a** Daikin Altherma
- **b** Zemgrīdas apsildes pieprasījums
- **c** Apsilde/dzesēšana
- **d** Relejs
- **e** DHC Multi IO Box
- **f** DHC Access Point
- **g** DHC telpas termostats — 1 vai 2
- **h** DHC grīdas apsildes vadības pults
- **i** Uztvērējs
- **j** Zemgrīdas apsilde

2.1.3 No vienas zonas uz dubulto zonu

PIEZĪME

No sākuma OBLIGĀTI ir jāpielāgo MMI iestatījumi. Skatiet šeit: "5 Lietotāja saskarnes iestatījumi" [▶ 22].

Ir iespējams izveidot divu zonu režīmu ar vienas zonas iekārtu. To var izdarīt, izmantojot papildu noslēgvārstu, kā parādīts attēlā.

Šajā iestatījumā apakšējā stāva radiatorus uzrauga telpas termostats (HCI), bet pirmā stāva radiatorus uzrauga DHC piederumi (DHC radiatora termostats un DHC telpas termostats).

Noslēgvārstu iedarbina vadības signāls no Daikin Altherma, kas atspoguļo siltuma pieprasījuma signālu, ko ģenerē HCI. Atkarībā no konfigurācijas tas var būt parasti aizvērts vai parasti atvērts vārsts.

Ja HCI aktivizē siltuma pieprasījumu, atvērsies noslēgvārsts, un abām cilpām no iekārtas tiks piegādāts silts ūdens.

Ja HCI neaktivizē siltuma pieprasījumu, noslēgvārsts paliek aizvērts. Šajā gadījumā siltuma pieprasījumu nosaka DHC piederumi, un silto ūdeni saņem tikai ūdens kontūrs pirmajā stāvā.

Skatiet sava Daikin Altherma uzstādītāja atsauces rokasgrāmatu, lai noteiktu, kuru signālu no X2M var izmantot, lai kontrolētu noslēgvārstu divu zonu kombinācijā.

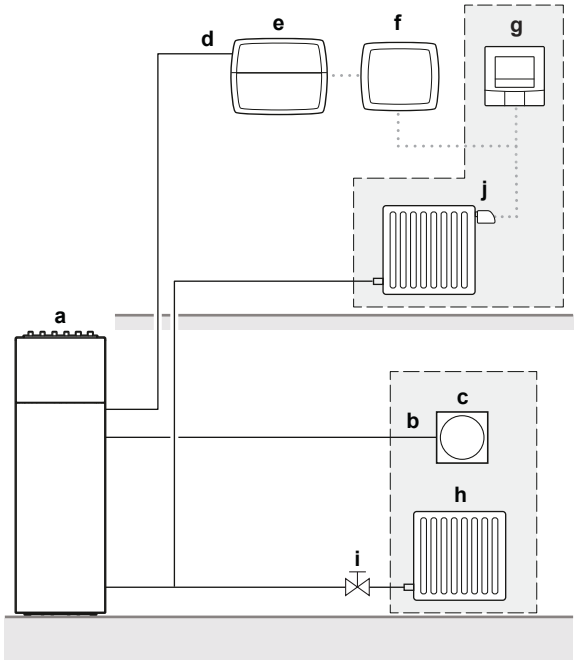

- **a** Daikin Altherma
- **b** P1/P2
- **c** Cilvēka komforta saskarne (BRC1HHDA)
- **d** Ārējā telpas termostata pieprasījums
- **e** DHC pamata IO Box
- **f** DHC Access Point
- **g** DHC telpas termostats
- **h** Radiators
- **i** Noslēgvārsts
- **j** DHC radiatora termostats

2.1.4 Īpašs pielietojums: viena zona ir reversīva ar mitruma aizvadītāju

INFORMĀCIJA

Šis īpašais pielietojums ir pieejams TIKAI Itālijā.

PIEZĪME

- Jūsu Daikin Altherma iekārtai ir JĀBŪT savienotai ar internetu, izmantojot WLAN adapteri, NEVIS LAN adapteri.
- DHC piederumiem ir nepieciešama bezvadu datu apmaiņa, lai tie varētu darboties. Metāls var bloķēt signālu. NEIEVIETOJIET DHC piederumus metāla kārbā.

INFORMĀCIJA

Pašlaik tiek atbalstīti TIKAI 2 veidu trešo pušu gaisa mitrinātāji:

- IT.RE*
- IT.RS*

PIEZĪME

No sākuma OBLIGĀTI ir jāpielāgo MMI iestatījumi. Skatiet šeit: "5 Lietotāja saskarnes iestatījumi" [▶ 22].

Ar reversīvo Daikin Altherma iekārtu var nodrošināt grīdas dzesēšanu. Dzesēšana var izraisīt kondensāciju, ja mitruma līmenis ir pārāk augsts. DHC piederumi sniedz iespēju izmērīt telpas relatīvo mitrumu un temperatūru un kombinācijā ar grīdas dzesēšanas savienojuma komplektu (EKRK) nodrošina risinājumu, kas veiks pretpasākumus, lai novērstu slapjas grīdas, pamatojoties uz konstatēto relatīvā mitruma līmeni. Lietotne veiks šādas darbības:

- Aktivizē mitruma aizvadītāju, kad ir sasniegts `Mitruma limits 1`[(1)], un
- Aptur dzesēšanas procesu, aizverot grīdas dzesēšanas vārstus, kad ir sasniegts `Mitruma limits 2`[(1)]. Mitruma aizvadītājs joprojām ir aktivizēts.

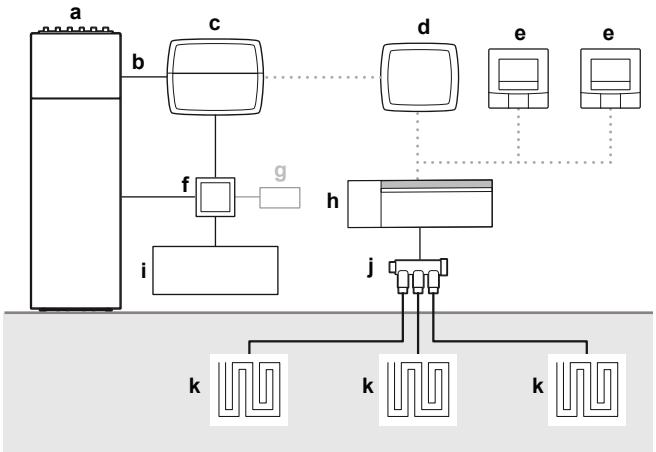

a Daikin Altherma
b Zemgrīdas apsildes pieprasījums
c DHC Multi IO Box
d DHC Access Point
e DHC telpas termostats — 1 vai 2
f Grīdas dzesēšanas savienojuma komplekts (EKRK)
g (Pēc izvēles) Rasas sensors
h DHC grīdas apsildes vadības pults

(1) Papildinformāciju skatiet šeit: "5.3 Iestatījumi īpašam pielietojumam: viena zona, reversīva ar mitruma aizvadītāju" [▶ 24].

i Mitruma aizvadītājs
j Uztvērējs
k Zemgrīdas apsilde

Konfigurācija

Konfigurācija tiek veikta, pievienojot Daikin Altherma iekārtu ONECTA lietotnē. Papildinformāciju par to, kā to izdarīt, skatiet DHC Access Point rokasgrāmatās.

Pēc mitruma aizvadītāja klātbūtnes iestatīšanas un uzstādītāja režīma iestatījumu pielāgošanas Daikin Altherma iekārtā ONECTA lietotne automātiski veiks DHC piederumu visas konfigurācijas.

Mitruma aizvadītāja konfigurācija

Šie iestatījumi attiecas TIKAI uz RE* tipa mitruma aizvadītāju. RS* tipa mitruma aizvadītājiem konfigurācija nav nepieciešama. Plašāku informāciju par konfigurāciju skatiet attiecīgā mitruma aizvadītāja rokasgrāmatā.

			Apraksts	Vērtība
17-IC	Apstrādes ievade	Apgrieztā loģika	Izmanto, lai ieslēgtu/izslēgtu apsildes/dzesēšanas/mitruma aizvadīšanas funkcijas.	Nē
18-IC	Sezonas ievade		Izmanto, lai iestatītu sezonu (vasara/ziema).	Nē
11-14	Rasas punkta brīdinājums		Tiek aktivizēts, kad tiek sasniegts rasas punkta brīdinājums.	Nē

2.2 Divas zonas

2.2.1 Divas zonas, tikai apsilde

PIEZĪME

No sākuma OBLIGĀTI ir jāpielāgo MMI iestatījumi. Skatiet šeit: "5 Lietotāja saskarnes iestatījumi" [▸ 22].

Šim lietojumam ir OBLIGĀTI jābūt vienam DHC telpas termostatam — 1 vai 2 katrai telpai, kuru vēlaties kontrolēt. Ja telpā ir DHC radiatora termostats, DHC telpas termostats — 1 vai 2 ir pēc izvēles.

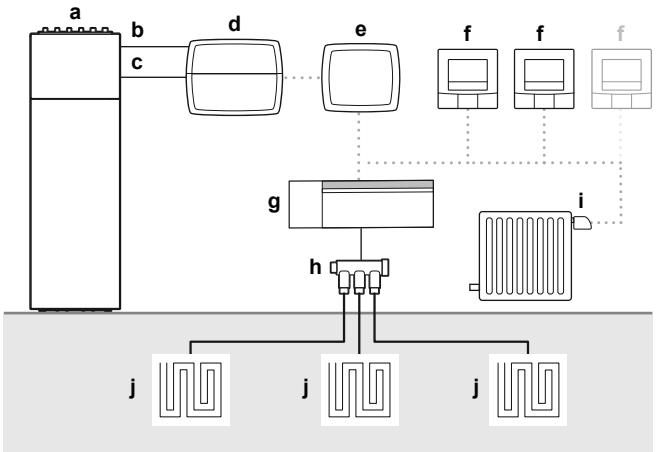

a Daikin Altherma
b Zemgrīdas apsildes pieprasījums
c Radiatora pieprasījums
d DHC pamata IO Box
e DHC Access Point
f DHC telpas termostats — 1 vai 2
g DHC grīdas apsildes vadības pults
h Uztvērējs
i DHC radiatora termostats
j Zemgrīdas apsilde

2.2.2 Divas zonas, apsilde/dzesēšana

PIEZĪME

No sākuma OBLIGĀTI ir jāpielāgo MMI iestatījumi. Skatiet šeit: "5 Lietotāja saskarnes iestatījumi" [▸ 22].

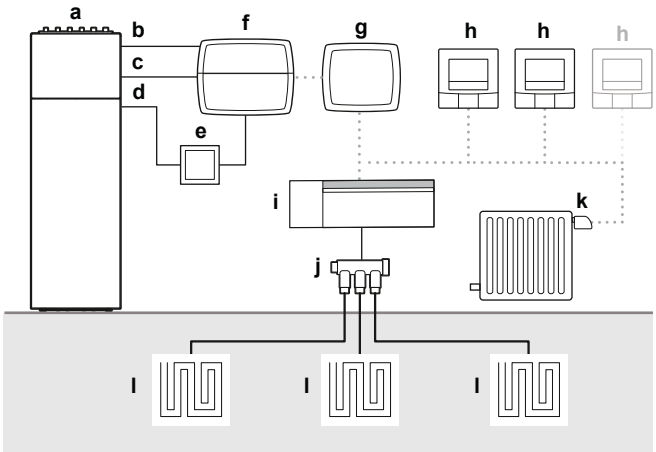

a Daikin Altherma
b Zemgrīdas apsildes pieprasījums
c Radiatora pieprasījums
d Apsilde/dzesēšana
e Relejs
f DHC Multi IO Box
g DHC Access Point
h DHC telpas termostats — 1 vai 2
i DHC grīdas apsildes vadības pults
j Uztvērējs
k DHC radiatora termostats
l Zemgrīdas apsilde

2.2.3 Divu zonu apsilde tikai ar telpas termostatu (Cilvēka komforta saskarne)

PIEZĪME

No sākuma OBLIGĀTI ir jāpielāgo MMI iestatījumi. Skatiet šeit: "5 Lietotāja saskarnes iestatījumi" [▸ 22].

Šajā režīmā Cilvēka komforta saskarne (BRC1HHDA) tiek izmantota, lai kontrolētu galveno zonu ar zemgrīdas apsildi.

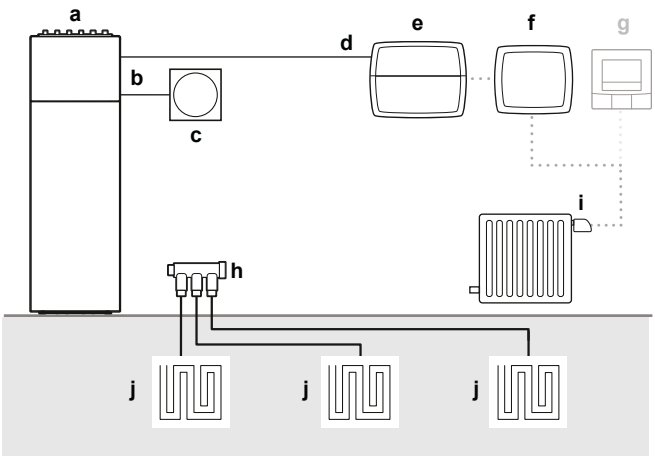

- **a** Daikin Altherma
- **b** P1/P2
- **c** Cilvēka komforta saskarne (BRC1HHDA)
- **d** Radiatora pieprasījums
- **e** DHC pamata IO Box
- **f** DHC Access Point
- **g** (Pēc izvēles) DHC telpas termostats — 1 vai 2
- **h** Uztvērējs
- **i** DHC radiatora termostats
- **j** Zemgrīdas apsilde

2.2.4 Divu zonu reversīvais režīms ar telpas termostatu (Cilvēka komforta saskarne)

PIEZĪME

No sākuma OBLIGĀTI ir jāpielāgo MMI iestatījumi. Skatiet šeit: "5 Lietotāja saskarnes iestatījumi" [▶ 22].

Šajā režīmā Cilvēka komforta saskarne (BRC1HHDA) tiek izmantota, lai kontrolētu galveno zonu ar zemgrīdas apsildi.

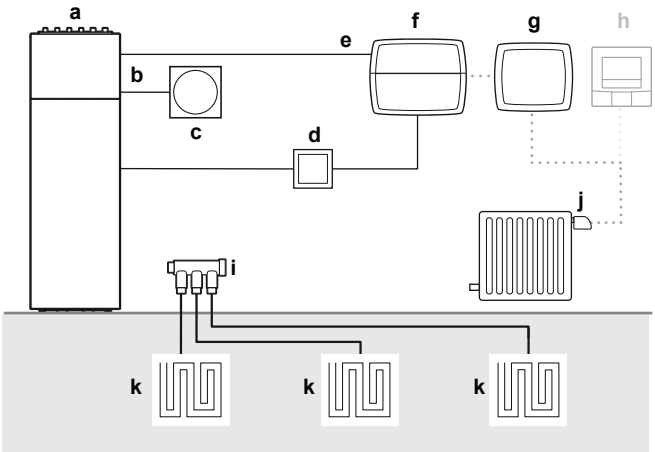

- **a** Daikin Altherma
- **b** P1/P2
- **c** Cilvēka komforta saskarne (BRC1HHDA)
- **d** Relejs
- **e** Radiatora pieprasījums
- **f** DHC Multi IO Box
- **g** DHC Access Point
- **h** (Pēc izvēles) DHC telpas termostats — 1 vai 2
- **i** Uztvērējs
- **j** DHC radiatora termostats
- **k** Zemgrīdas apsilde

3 Savienojumi ar Daikin Altherma iekārtu

Tālāk norādītie DHC piederumi ir nepieciešami, lai izveidotu savienojumu ar jūsu Daikin Altherma iekārtu:

Mērvienība	Viena zona	Divas zonas
Tikai apsilde	DHC pamata IO Box	
Reversīvs	DHC Multi IO Box	

4 Saderība

	Mērvienība	Āra	Iekštelpu			Sader ar DHC
ASHP	Daikin Altherma 3 H HT	EPRA-D2/W1(7)	F	ETVH/X/Z-E(7)	MMI2	Jā
			ECH_2O	ETSH(B)/X(B)-P-E(7)		
			W	ETBH/X-D(7)		
	Daikin Altherma 3 H MT	EPRA-E	F	ETVH/X/Z-E		
			ECH_2O	ETSH(B)/X(B)-P-E		
			W	ETBH/X-D		
	Daikin Altherma 3 R	ERGA-EV(7)	F	EHVH/X/Z-E		
			ECH_2O	EHSH(B)/X(B)-P-E		
			W	EHBH/X-E		
	Daikin Altherma 3 M	EBLA-D EDLA-D	—			
	Daikin Altherma 3 R	ERLA-D	F	EBVH/X/Z-D		
			ECH_2O	EBSH/X-D		
			W	EBBH/X-D		
	Daikin Altherma 3 R	ERLA-D	F	EHFH/Z-S18D3V	EKRUDAL1	
	Daikin Altherma 3 H	EPGA-DV	F	EAVH/X/Z-D	MMI	
			W	EABH/X-D		
	Daikin Altherma 3 M	EBLA-E EDLA-E	—		MMI2	
	Daikin Altherma M	EB/DLQ-CV3 EB/DLQ-CW1 EB/DLQ-C3V3/W1	—		EKRUCBL*	
	Daikin Altherma R HT	ERR/SQ-AV1/Y1	EKHBRD-DV/Y17		—	Nē
	Daikin Altherma R Flex Type	SERHQ-BAW1	SEHVX-BAW		—	
GEO/WS	Daikin Altherma 3 GEO	—	EGSAH/X-D		MMI	Jā
	Daikin Altherma GEO		EGSQH-S18A9W		EKRUCBL*	Nē
	Daikin Altherma 3 WS		EWSAH/X-D9W		MMI	Jā
Hybrid	Daikin Altherma R Hybrid	EVLQ-CV3	EHYHBH-AV32 + EHYKOMB-A		EKRUCBL*	
	Daikin Altherma H Hybrid	EJHA-AV3	EHY2KOMB28/32A A		EKRUHML*	
Gāze	Daikin Altherma 3 C Gas W	—	D2CND-A		—	Nē
			D2TND-A4			

5 Lietotāja saskarnes iestatījumi

Daikin Altherma lietotāja saskarnes (MMI) jauninājums

PIEZĪME

Jauniniet Daikin Altherma lietotāja saskarnes aparātprogrammatūru uz jaunāko versiju.

5.1 Iestatījumi vienai zonai

Izvēlnes vienums	Režīms	Apraksts	Vērtība
`Galvenā zona > Regulēšana`	TIKAI uzstādītāja režīms	Šis iestatījums nosaka, ka galvenā zona tiks aktivizēta, lai nodrošinātu ūdeni telpu apsildei/dzesēšanai, pamatojoties uz ārējā RT kontakta(-u) ievadi.	`Ārējais telpas termostats`
`Galvenā zona > Ār. termostata tips`		Šis iestatījums konfigurē ārējā telpas termostata kontaktu galvenajai zonai (zemas temperatūras izstarotājiem) kā vienu termoslēdža pieprasījumu.	`1 kontakts`

5.2 Iestatījumi divām zonām

Divas zonas bez telpas termostata

Izvēlnes vienums	Režīms	Apraksts	Vērtība
Galvenā zona > Regulēšana	TIKAI uzstādītāja režīms	Šis iestatījums nosaka, ka galvenā zona tiks aktivizēta, lai nodrošinātu ūdeni telpu apsildei/dzesēšanai, pamatojoties uz ārējā RT kontakta(-u) ievadi.	Ārējais telpas termostats
Galvenā zona > Ār. termostata tips		Šis iestatījums konfigurē ārējā telpas termostata kontaktu galvenajai zonai (zemas temperatūras izstarotājiem) kā vienu termoslēdža pieprasījumu.	1 kontakts
Papildu zona > Regulēšana		Šis iestatījums nosaka, ka papildu zona tiks aktivizēta, lai nodrošinātu ūdeni telpu apsildei/dzesēšanai, pamatojoties uz ārējā RT kontakta(-u) ievadi.	Ārējais telpas termostats
Papildu zona > Ār. termostata tips		Šis iestatījums konfigurē ārējā telpas termostata kontaktu papildu zonai (augstas temperatūras izstarotājiem) kā vienu termoslēdža pieprasījumu.	1 kontakts

Divas zonas ar telpas termostatu

Izvēlnes vienums	Režīms	Apraksts	Vērtība
Galvenā zona > Regulēšana	TIKAI uzstādītāja režīms	Šis iestatījums nosaka, ka telpas temperatūra tiek kontrolēta, izmantojot attiecīgo Cilvēka komforta saskarni (BRC1HHDA, kas tiek izmantota kā telpas termostats)	Telpas termostats
Papildu zona > Regulēšana		Šis iestatījums nosaka, ka papildu zona tiks aktivizēta, lai nodrošinātu ūdeni telpu apsildei/dzesēšanai, pamatojoties uz ārējā RT kontakta(-u) ievadi.	Ārējais telpas termostats
Papildu zona > Ār. termostata tips		Šis iestatījums konfigurē ārējā telpas termostata kontaktu papildu zonai (augstas temperatūras izstarotājiem) kā vienu termoslēdža pieprasījumu.	1 kontakts

5.3 Iestatījumi īpašam pielietojumam: viena zona, reversīva ar mitruma aizvadītāju

Izvēlnes vienums	Režīms	Apraksts	Vērtība
Daikin Home Controls > Iespējot Daikin Home Controls	TIKAI uzstādītāja režīms	—	Jā

Izvēlnes vienums (Daikin Home Controls > Mitruma aizvadītājs > ...)	Režīms	Apraksts	Vērtība
Mitruma aizvadītājs ir uzstādīts	TIKAI uzstādītāja režīms	Šis iestatījums nosaka mitruma aizvadītāja klātbūtni sistēmā.	Jā
Kondensāta sensors r uzstādīts		Šis iestatījums nosaka klātbūtni un veidu ārējam rasas sensoram, kas ir savienots ar grīdas dzesēšanas savienojuma komplektu (EKRK).	▪ Nē (RS* gadījumā) ▪ Parasti atvērts ▪ Parasti aizvērts (RE* gadījumā)
Mitruma limits 1	Lietotāja režīms	Kad tiek sasniegts šis relatīvā mitruma līmenis, tiek aktivizēts mitruma aizvadītājs.	▪ Diapazons: 40-80% ▪ Pēc noklusējuma: 55%
Mitruma limits 2	TIKAI uzstādītāja režīms	Kad tiek sasniegts šis relatīvā mitruma līmenis, grīdas dzesēšana tiek apturēta.	▪ Diapazons: 41-80% ▪ Pēc noklusējuma: 70%

6 Aparātprogrammatūras atjauninājumi

Lai jūsu DHC piederumi un atbalstītās ierīces vienmēr būtu atjaunināts un jūs varētu izmantot funkciju pilnu klāstu, ONECTA mākonis automātiski atjaunināsās komponenšu ierīces programmatūru (aparātprogrammatūru).

Parasti DHC piederumu aparātprogrammatūra tiek atjaunināta fonā, izmantojot radio savienojumu. Jūsu DHC piederumi turpinās darboties atjauninašanas laikā.

7 Problēmu novēršana

7.1 Atiestatīšana uz rūpnīcas iestatījumiem

Var atjaunot rūpnīcas iestatījumus.jūsu DHC piederumiem, kā arī visai sistēmai.

- **DHC piederuma atiestatīšana:** Tiks atjaunoti tikai DHC piederuma rūpnīcas iestatījumi. Visa sistēma NETIKS izdzēsta.
- **Atiestatīšana un visas sistēmas izdzēšana:** Tiek dzēsta visa sistēma. Atsevišķo DHC piederumu rūpnīcas iestatījumi ir jāatjauno, lai tos varētu atkal pievienot.

7.1.1 Lai atiestatītu un izdzēstu visu sistēmu

INFORMĀCIJA

Atiestatīšanas laikā DHC Access Point ir JĀBŪT savienotam ar mākoni, lai varētu izdzēst visus datus. Tas nozīmē, ka procesa laikā ir JĀBŪT pievienotam tīkla kabelim un gaismas diodei ir nepārtraukti JĀDEG zilā krāsā.

Lai atiestatītu visas sistēmas rūpnīcas iestatījumus, DHC Access Point ir JĀATIESTATA divas reizes pēc kārtas 5 minūšu laikā:

1. Atiestatiet DHC Access Point. Skatiet šeit: "7.1.2 Lai atiestatītu DHC Access Point " [▸ 26].
2. Pagaidiet vismaz 10 sekundes, līdz gaismas diode pastāvīgi degs zilā krāsā.
3. Uzreiz pēc tam veiciet atiestatīšanu otro reizi.

Rezultāts: Pēc otrās restartēšanas jūsu sistēma būs atiestatīta.

DHC Access Point joprojām būs redzams

Ja DHC Access Point joprojām ir redzams lietotnē (statuss bezsaistē) pēc atiestatīšanas, jums tas ir manuāli jānoņem:

1. Noklikšķiniet uz plusa simbola (+).
2. Atlasiet izvēlnes vienumu **Add Daikin Home Controls**.
3. Pārbaudiet, vai jūsu DHC Access Point ir redzams sarakstā.
4. Atlasiet **Remove**.

Rezultāts: Jūsu DHC Access Point ir noņemts no lietotnes.

7.1.2 Lai atiestatītu DHC Access Point

1. Atvienojiet DHC Access Point no strāvas padeves, atslēdzot tīkla adapteri.
2. Piespiediet sistēmas pogu un vienlaikus vēlreiz pieslēdziet strāvas adapteri, līdz gaismas diode sāks mirgot oranžā krāsā.
3. Atlaidiet sistēmas pogu.
4. Vēlreiz piespiediet sistēmas pogu, līdz gaismas diode iedegsies zaļā krāsā. Ja gaismas diode iedegas sarkanā krāsā, mēģiniet vēlreiz.
5. Lai pabeigtu procedūru, atlaidiet sistēmas pogu.

7.1.3 Lai atiestatītu DHC radiatora termostatu

1. Atveriet bateriju nodalījumu, pavelkot to uz leju.

2 Izņemiet bateriju.
3 Atkārtoti ievietojiet bateriju un vienlaikus spiediet sistēmas pogu, līdz gaismas diode sāks ātri mirgot oranžā krāsā.
4 Atlaidiet sistēmas pogu.
5 Ilgi spiediet sistēmas pogu, līdz gaismas diode iedegsies zaļā krāsā.
6 Lai pabeigtu procedūru, atlaidiet sistēmas pogu.

7.1.4 Lai atiestatītu DHC radiatora termostatu (AK)

1 Atveriet akumulatora nodalījumu, pavelkot vāciņu atpakaļ un pēc tam uz leju.
2 Izņemiet baterijas.
3 Atkārtoti ievietojiet baterijas un vienlaikus spiediet sistēmas pogu, līdz gaismas diode sāks ātri mirgot oranžā krāsā.
4 Atlaidiet sistēmas pogu.
5 Ilgi spiediet sistēmas pogu, līdz gaismas diode iedegsies zaļā krāsā.
6 Lai pabeigtu procedūru, atlaidiet sistēmas pogu.

7.1.5 Lai atiestatītu DHC telpas sensoru

1 Satveriet elektroniskā bloka malas un izvelciet to no piespraužamā rāmja.
2 Izņemiet bateriju.
3 Atkārtoti ievietojiet bateriju un vienlaikus spiediet sistēmas pogu, līdz gaismas diode sāks ātri mirgot oranžā krāsā.
4 Atlaidiet sistēmas pogu.
5 Ilgi spiediet sistēmas pogu, līdz gaismas diode iedegsies zaļā krāsā.
6 Lai pabeigtu procedūru, atlaidiet sistēmas pogu.

7.1.6 Lai atiestatītu DHC telpas termostatu — 1

1 Satveriet elektroniskā bloka malas un izvelciet to no sienas montāžas plāksnes.
2 Izņemiet bateriju.
3 Atkārtoti ievietojiet bateriju un vienlaikus spiediet sistēmas pogu, līdz gaismas diode sāks ātri mirgot oranžā krāsā.
4 Atlaidiet sistēmas pogu.
5 Ilgi spiediet sistēmas pogu, līdz gaismas diode iedegsies zaļā krāsā.
6 Lai pabeigtu procedūru, atlaidiet sistēmas pogu.

7.1.7 Lai atiestatītu DHC telpas termostatu — 2

1 Satveriet elektroniskā bloka malas un izvelciet to no piespraužamā rāmja.
2 Izņemiet bateriju.
3 Atkārtoti ievietojiet bateriju un vienlaikus spiediet sistēmas pogu, līdz gaismas diode sāks ātri mirgot oranžā krāsā.
4 Atlaidiet sistēmas pogu.
5 Ilgi spiediet sistēmas pogu, līdz gaismas diode iedegsies zaļā krāsā.
6 Lai pabeigtu procedūru, atlaidiet sistēmas pogu.

7.1.8 Lai atiestatītu DHC Pamata IO Box

1. Ilgi spiediet sistēmas pogu, līdz gaismas diode sāks ātri mirgot oranžā krāsā.
2. Atlaidiet sistēmas pogu.
3. Ilgi spiediet sistēmas pogu, līdz gaismas diode iedegsies zaļā krāsā.
4. Lai pabeigtu procedūru, atlaidiet sistēmas pogu.

7.1.9 Lai atiestatītu DHC grīdas apsildes vadības pulti — 6 zonām

1. Ilgi spiediet sistēmas pogu, līdz gaismas diode sāks ātri mirgot oranžā krāsā.
2. Atlaidiet sistēmas pogu.
3. Ilgi spiediet sistēmas pogu, līdz gaismas diode iedegsies zaļā krāsā.
4. Lai pabeigtu procedūru, atlaidiet sistēmas pogu.

7.1.10 Lai atiestatītu DHC Multi IO Box

1. Ilgi spiediet sistēmas pogu, līdz gaismas diode sāks ātri mirgot oranžā krāsā.
2. Atlaidiet sistēmas pogu.
3. Ilgi spiediet sistēmas pogu, līdz gaismas diode iedegsies zaļā krāsā.
4. Lai pabeigtu procedūru, atlaidiet sistēmas pogu.

7.2 Nesasniedzamas ierīces

INFORMĀCIJA

Ierīces ieteicams turēt DHC Access Point tuvumā, kad pievienojat tās lietotnē ONECTA.

Iespējams, ka ierīce ONECTA lietotnē ir nesasniedzama pēc tam, kad tā tika novietota paredzētajā vietā. Tas norāda, ka ierīci nevar sasniegt ar DHC Access Point. Ar EQ3-RFA varat pārbaudīt, vai DHC Access Point bezvadu signāls ir pietiekami stiprs (skat. "RF analizators" [▸ 4]). Ja NAV, jums ir jāpievieno pieslēdzams slēdzis un mērītājs (HmIP-PSM) sistēmai ONECTA, lai paplašinātu DHC bezvadu tīkla diapazonu (skat."1.4 Par atbalstītajām ierīcēm" [▸ 8]). Novietojiet HmIP-PSM starp DHC Access Point un nesasniedzamās ierīces vēlamo atrašanās vietu un aktivizējiet RF diapazona paplašinātāja funkciju. Pēc RF diapazona paplašinātāja aktivizēšanas ONECTA lietotne varēs parādīt ierīci DHC ierīču sarakstā.

INFORMĀCIJA

Mājās NAV ieteicams aktivizēt vairāk par 2 RF diapazona paplašinātājiem.

8 Elektroinstalācijas diagramma

8.1 DHC pamata IO Box

Piezīmes, kas jāizlasa pirms iekārtas iedarbināšanas

Angliski	Tulkojums
X*M	Maiņstrāvas ārējās elektroinstalācijas spaile
	Zemējuma elektroinstalācija
①	Vairākas elektroinstalācijas iespējas
	Opcija
	Nav uzstādīts slēdžu kārbā
	Elektroinstalācija atkarīga no modeļa
	PCB

PIEZĪMES:

1 Piemērotās iekārtas skatiet nodaļā "4 Saderība" [▶ 21].

APZĪMĒJUMI:

A2P	Drukātās shēmas plate (DHC pamata IO Box)
X*M	Spaiļu josla

Zemgrīdas apsilde vai zemgrīdas apsildes un radiatora kombinācija

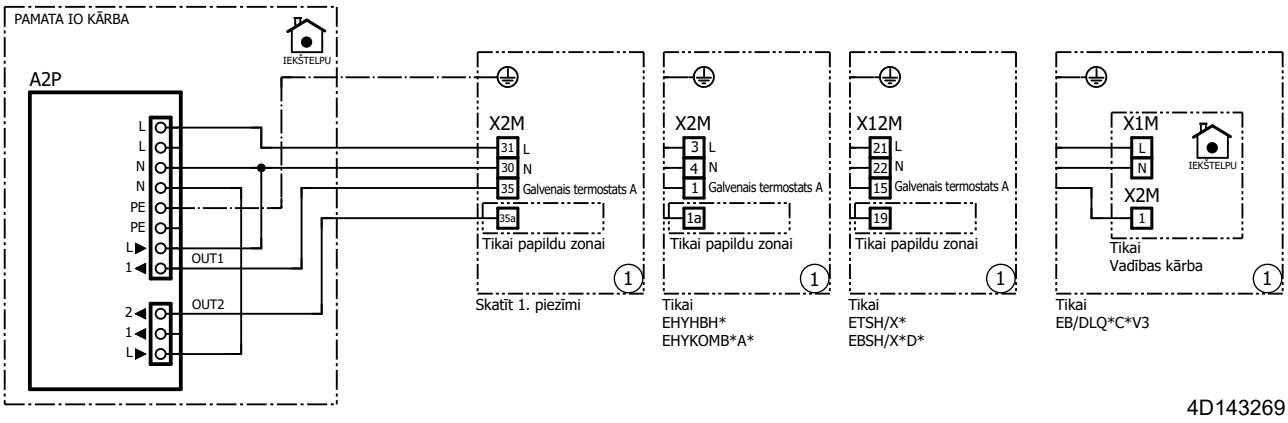

Tikai radiators

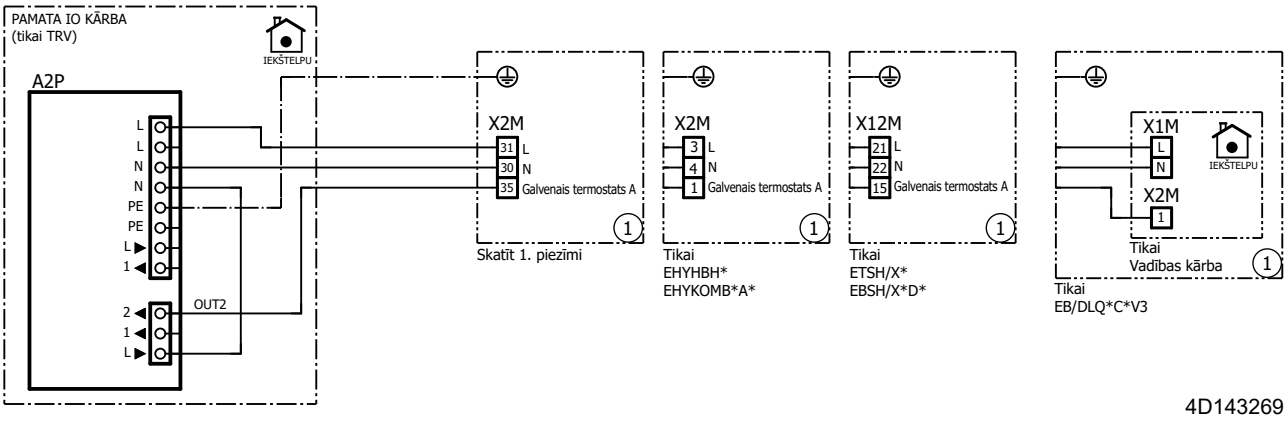

8.2 DHC Multi IO Box

Piezīmes, kas jāizlasa pirms iekārtas iedarbināšanas

Angliski	Tulkojums
X*M	Maiņstrāvas ārējās elektroinstalācijas spaile
	Zemējuma elektroinstalācija
①	Vairākas elektroinstalācijas iespējas
	Opcija
	Nav uzstādīts slēdžu kārbā
	Elektroinstalācija atkarīga no modeļa
	PCB

PIEZĪMES:

1 Piemērotās iekārtas skatiet nodaļā "4 Saderība" [▶ 21].

APZĪMĒJUMI:

A2P	Drukātās shēmas plate (DHC Multi IO Box)
K1A	Augstsprieguma relejs
X*M	Spaiļu josla

Zemgrīdas apsilde vai zemgrīdas apsildes un radiatora kombinācija

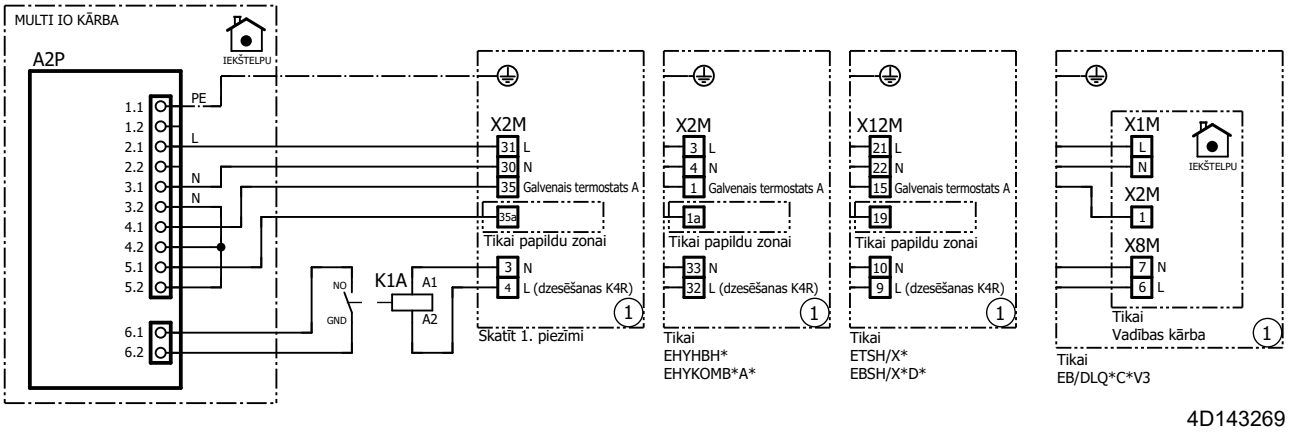

Tikai radiators

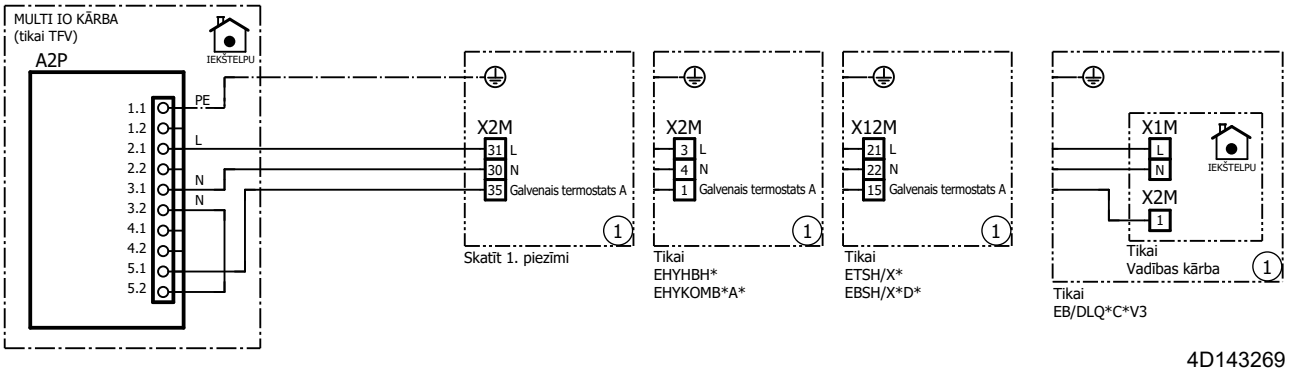

Īpašs pielietojums: viena zona ir reversīva ar mitruma aizvadītāju

Piezīmes, kas jāizlasa pirms iekārtas iedarbināšanas

Angliski	Tulkojums
X2M, X12M	Maiņstrāvas ārējās elektroinstalācijas spaile
	Zemējuma elektroinstalācija
①	Vairākas elektroinstalācijas iespējas
	Nav uzstādīts slēdžu kārbā
	Elektroinstalācija atkarīga no modeļa
	PCB

PIEZĪMES:

1 Konfigurējiet kā sezonas ievadi bez apgrieztās loģikas.

2 Konfigurējiet kā apstrādes ievadi bez apgrieztās loģikas.

APZĪMĒJUMI:

A1P	Drukātās shēmas plate (grīdas dzesēšanas savienojuma komplekts)
A2P	Drukātās shēmas plate (DHC Multi IO Box)
IC	Spaiļu josla (mitruma aizvadītājs)

J*	Savienotājs
M1P	Sūknis
M1S	2 virzienu vārsts mitruma aizvadītājam
X2M, X12M	Spaiļu josla (ūdens daļa)

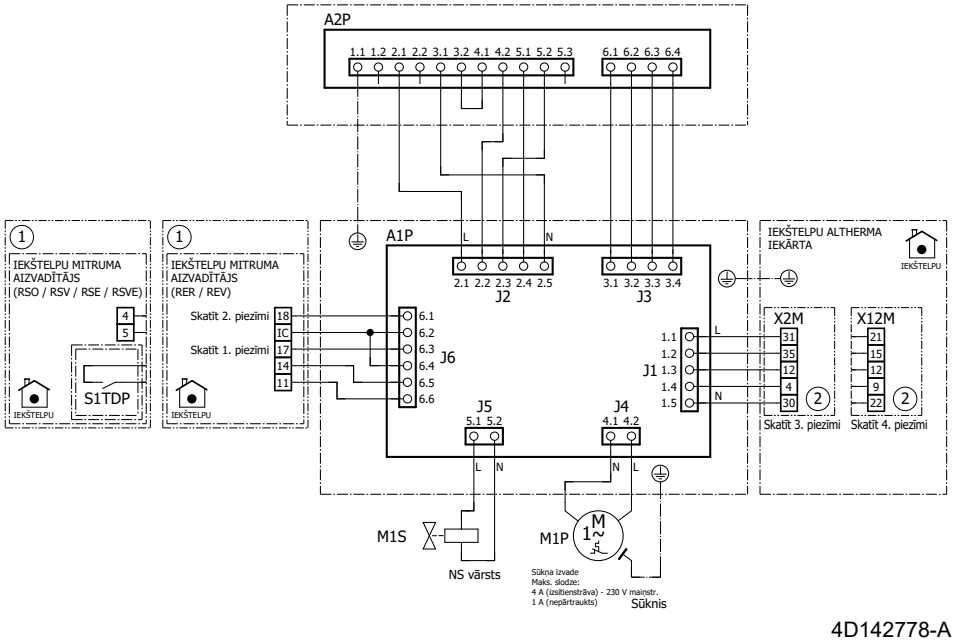

9 Pielikums

9.1 Norādījumi, uzstādot DHC grīdas apsildes vadības pulti

9.1.1 Pamatprasības

Iekārtas prasības joprojām ir spēkā, un tās ir jāņem vērā, kad visi vārsti ir aizvērti:

- Vai minimālais ūdens tilpums joprojām ir spēkā?
- Vai minimālais plūsmas ātrums joprojām ir spēkā?

Šīs prasības ir jāpārbauda vispirms, ja vēlaties paplašināt esošo sistēmu ar DHC atbalstu.

Apiešanas vārsts ir obligāts, ja tiek apsvērta DHC grīdas apsildes vadības pults izmantošana. Apiešanas vārsta ieteicamā atrašanās vieta ir tuvu pie kolektora.

9.1.2 Par vairākām zonām

DHC grīdas apsildes vadības pults nodrošina izvades, lai darbinātu līdz 9 vārstu izpildmehānismiem, kas sadalīti 6 apsildes zonās.

Izmantojot ONECTA lietotni, varat piešķirt šīs izvades telpām. Katrai telpai ir nepieciešams DHC telpas termostats, lai nodrošinātu temperatūras uzraudzību un iestatītās vērtības konfigurēšanu.

Ja DHC telpas termostats reģistrē siltuma pieprasījumu, DHC grīdas apsildes vadības pults iedarbinās izpildmehānismus, lai nosūtītu siltu ūdeni uz cilpām ar siltuma pieprasījumu.

Aizverot vārstu, tiek aizvērta zemgrīdas apsildes cilpa, un attiecīgais ūdens kontūrs tiek izņemts no pieejamā ūdens tilpuma.

9.1.3 Par DHC grīdas apsildes vadības pults izmantošanu

Kad ir lietderīgi uzstādīt DHC grīdas apsildes vadības pulti?

DHC grīdas apsildes vadības pults lietošana ir noderīga tad, ja ir dažas telpas ar zemgrīdas apsildi, kuru siltuma pieprasījums atšķiras no pārējās mājas:

- Mājā ir dažas telpas ar zemgrīdas apsildes cilpām ar samazinātu siltuma pieprasījumu (piemēram, neapdzīvotas telpas, noliktavas telpas, guļamistabas utt.). Samazināta temperatūra šajās telpās rada mazākus kopējos mājas siltuma zudumus, potenciāli ietaupot enerģiju.
- Mājā ir dažas telpas ar zemgrīdas apsildes cilpām ar īpaši augstu siltuma pieprasījumu (piemēram, vannas istabas, dzīvojamā istaba utt.). Šis piederums ļauj sasniegt augstāku temperatūru šajās telpās, salīdzinot ar citām.

Kad NAV lietderīgi uzstādīt DHC grīdas apsildes vadības pulti?

Ja mājas katras telpas vēlamā temperatūra ir vairāk vai mazāk vienāda vai tajā pašā grafikā, zonējuma kontrole nav nepieciešama.

DHC grīdas apsildes vadības pults nav ieteicama arī tad, ja ir tikai viena telpa ar īpaši augstu siltuma pieprasījumu:

- Iekārtas minimālā jauda parasti ir lielāka par 1 telpas siltuma slodzi. Sekas ir iekārtas mazāk efektīva darbība (IESLĒGŠANAS/IZSLĒGŠANAS darbība minimālās slodzes dēļ).

- Tā kā blakus esošās telpas ir aukstākas, ir nepieciešama augstāka izplūdes ūdens temperatūras iestatītā vērtība, lai sasniegtu vēlamo telpas temperatūru. Tas negatīvi ietekmē iekārtas efektivitāti.

9.1.4 Tehniskās specifikācijas

Tipiskā plūsmas ātruma vērtība 1 zemgrīdas apsildes (UFH) cilpā: 1~2 l/min

- Tipiskā Delta T vērtība 1 UFH cilpā: 3~8°C
- Tipiskā slodze 1 UFH cilpai: 4,18 kJ/kgK×2 l/min×1/60 min/s×5°C=0,7 kW

Uz darbspējas pārbaudi balstīta UFH slodze:

- Tipiskā UFH izvade: 30~100 W/m²
- Tipiskā virsma, ko sedz 1 UFH cilpa: 10~20 m²
- Tipiskā slodze 1 UFH cilpai: 65 W/m² × 15 m²≈1 kW

Siltumsūkņa tipiskā minimālā jauda ≈ ± 3 kW[1]

- Nepārtrauktai darbībai ir nepieciešamas 3~4 atvērtas UFH cilpas
- Atvērtas 3 UFH cilpas: sagaidāma nepareiza IESLĒGŠANAS/IZSLĒGŠANAS darbība
- Atvērtas 2 UFH cilpas: sagaidāma ne ļoti bieža IESLĒGŠANAS/IZSLĒGŠANAS darbība
- Atvērta 1 UFH cilpa: sagaidāma bieža IESLĒGŠANAS/IZSLĒGŠANAS darbība

Piezīme: Ja var sasniegt minimālo tilpumu un minimālo plūsmas ātrumu, kad visi vārsti ir aizvērti, sistēmai nav jāpievieno apiešanas vārsts.

Lai garantētu, ka minimālā slodze atbilst iekārtas minimālajai jaudai, ir 2 iespējas:

1. Atstājiet nekontrolētas vairākas UFH cilpas (bez vārsta izpildmehānismiem, kas savienoti ar DHC grīdas apsildes vadības pulti). Nekontrolētās cilpas tiek apsildītas tikai no brīža, kad rodas siltuma pieprasījums no jebkuras kontrolētās telpas. Ieteicams ņemt telpu, kas ir pietiekami liela un tiek izmantota visbiežāk.
2. DHC grīdas apsildes vadības pults vienmēr uzturēs aktīvas 2 apsildes zonas. Dažām apsildes zonām ir 2 elektriskās izvades. Ja piešķiršanas laikā prioritāte tiek piešķirta apsildes zonām ar dubulto izvadi, siltuma pieprasījuma laikā minimālā jauda atbildīs ātrāk. Šajā gadījumā 2 aktīvās apsildes zonas atbilst 3~4 UFH cilpām.

9.2 Par risinājumiem bez savienojuma

Vēl viens veids, kā izmantot DHC piederumus, ir bez interneta savienojuma. Šāda veida konfigurācija atbalsta TIKAI noteiktas speciālās lietotnes, kas izmanto tiešu bezvadu savienojumu starp piederumiem un NEIZMANTO DHC Access Point. Bez DHC Access Point šīs lietotnes NENODROŠINA ONECTA lietotnes sniegtās ērtības konfigurācijas vai uzraudzības ziņā.

Ir iespējams vēlāk pāriet uz savienotu sistēmu uz ONECTA bāzes, taču būs jāiegādājas DHC Access Point un atkārtoti jāveic ekspluatācijas uzsākšana.

Ja izlemsiet pievienot DHC Access Point savai ekosistēmai vēlāk, jums būs jāatiestata visi piederumi uz rūpnīcas iestatījumiem. Skatiet šeit: "7.1 Atiestatīšana uz rūpnīcas iestatījumiem" [▸ 26].

[1] Šī minimālā jauda būs atšķirīga iekārtām ar lielāku jaudu. Noderīgs noteikums ir tāds, ka minimālā jauda ir aptuveni 30–40% no publicētās jaudas tabulas.

9.2.1 Vienas temperatūras ūdens zonas tikai apsildes iekārta ar zemgrīdas apsildi

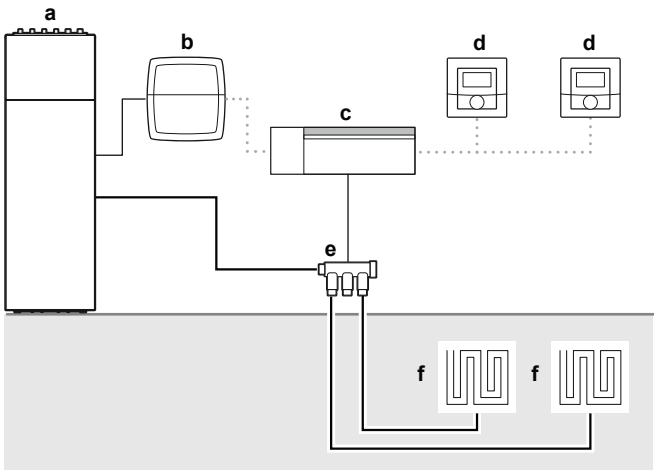

a Daikin Altherma (ext RT)
b DHC pamata IO Box
c DHC grīdas apsildes vadības pults
d DHC telpas termostats — 2
e Uztvērējs
f Zemgrīdas apsilde

Lai iestatītu konfigurāciju, jums būs jāveic šādas darbības:

1. Savienojiet DHC grīdas apsildes vadības pulti ar DHC telpas termostatu — 2,
2. Savienojiet DHC grīdas apsildes vadības pulti ar DHC pamata IO Box, un
3. Konfigurējiet DHC telpas termostatu — 2.

Lai savienotu DHC grīdas apsildes vadības pulti ar DHC telpas termostatu — 2

> **INFORMĀCIJA**
> VIENMĒR ievērojiet vismaz 50 cm attālumu starp piederumiem.

> **INFORMĀCIJA**
> Savienojuma procedūru varat atcelt, vēlreiz īsi piespiežot sistēmas pogu. Uz to norādīs piederuma gaismas diodes iedegšanās sarkanā krāsā.

> **INFORMĀCIJA**
> Ja savienojuma darbības netiek veiktas, ierīce automātiski iziet no savienojuma režīma pēc 3 minūtēm.

Ja vēlaties savienot DHC grīdas apsildes vadības pulti ar DHC telpas termostatu — 2, vispirms ir jāaktivizē savienojuma režīms abiem piederumiem. Lai to izdarītu, rīkojieties šādi:

1 Īsi piespiediet atlasīšanas pogu, lai atlasītu kanālu. Piespiediet vienreiz, lai atvērtu 1. kanālu, divreiz, lai atvērtu 2. kanālu utt.

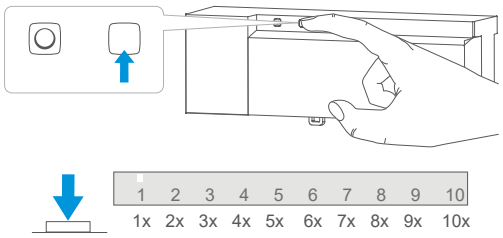

Rezultāts: Attiecīgā kanāla gaismas diode pastāvīgi deg.

2 Ilgi spiediet DHC grīdas apsildes vadības pults sistēmas pogu, līdz gaismas diode sāks ātri mirgot oranžā krāsā.

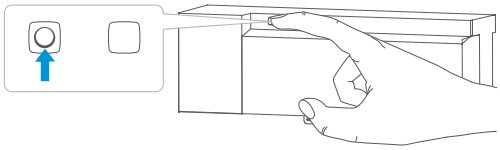

3 Ilgi spiediet DHC telpas termostata — 2 sistēmas pogu, līdz gaismas diode sāks ātri mirgot oranžā krāsā.

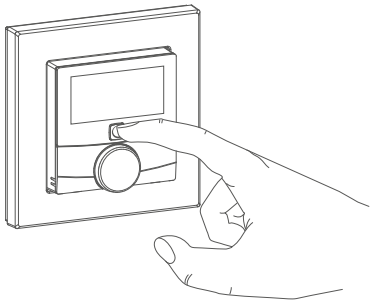

Rezultāts: Ja savienojums izdevās, gaismas diode iedegas zaļā krāsā. Ja savienojums neizdevās, gaismas diode iedegas sarkanā krāsā. Mēģiniet vēlreiz.

Lai savienotu DHC grīdas apsildes vadības pulti ar DHC pamata IO Box

INFORMĀCIJA

VIENMĒR ievērojiet vismaz 50 cm attālumu starp piederumiem.

INFORMĀCIJA

Savienojuma procedūru varat atcelt, vēlreiz īsi piespiežot sistēmas pogu. Uz to norādīs piederuma gaismas diodes iedegšanās sarkanā krāsā.

INFORMĀCIJA

Ja savienojuma darbības netiek veiktas, ierīce automātiski iziet no savienojuma režīma pēc 3 minūtēm.

Ja vēlaties savienot DHC grīdas apsildes vadības pulti ar DHC pamata IO Box, vispirms ir jāaktivizē savienojuma režīms abiem piederumiem. Lai to izdarītu, rīkojieties šādi:

1 Īsi piespiediet DHC grīdas apsildes vadības pults atlasīšanas pogu, līdz visu kanālu gaismas diodes iedegsies zaļā krāsā.

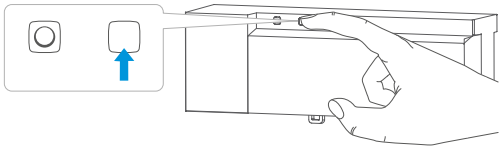

2 Ilgi spiediet DHC grīdas apsildes vadības pults sistēmas pogu, līdz gaismas diode sāks ātri mirgot oranžā krāsā.

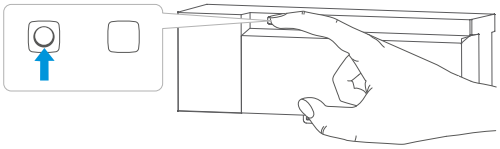

Rezultāts: Savienojuma režīms paliek aktivizēts 3 minūtes.

3 Ilgi spiediet DHC pamata IO Box sistēmas pogu, līdz gaismas diode sāks ātri mirgot oranžā krāsā.

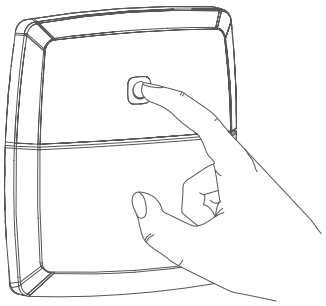

Rezultāts: Ja savienojums izdevās, gaismas diode iedegas zaļā krāsā. Ja savienojums neizdevās, gaismas diode iedegas sarkanā krāsā. Mēģiniet vēlreiz.

Rezultāts: DHC pamata IO Box tagad ir konfigurēts, lai nodrošinātu TERMOSLĒDŽA IESLĒGŠANU/IZSLĒGŠANU jūsu Daikin Altherma iekārtai.

9.2.2 Divu zonu iekārta ar divām neatkarīgām ūdens zonām

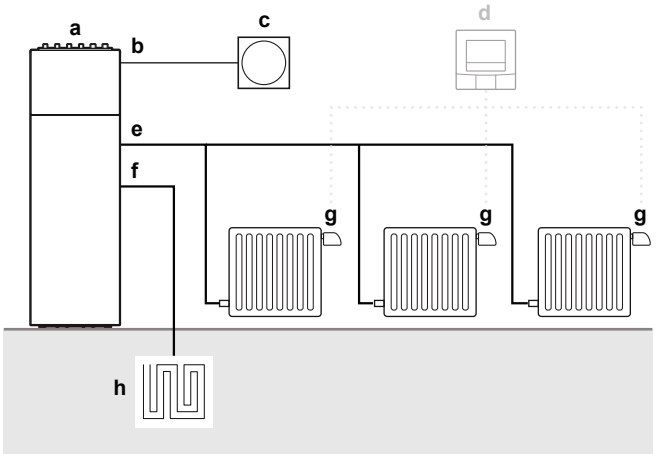

- **a** Daikin Altherma (LWT)
- **b** P1P2
- **c** Cilvēka komforta saskarne (BRC1HHDA)
- **d** (Pēc izvēles) DHC telpas termostats — 1
- **e** AT ūdens zona
- **f** ZT ūdens zona
- **g** DHC radiatora termostats
- **h** Zemgrīdas apsilde

> **INFORMĀCIJA**
> Šī konfigurācija pamatojas uz Daikin Altherma iekārtas darbību LWT, nevis ar ārējo RT.

AT ūdens zona ir aprīkota ar radiatoriem. Katram radiatoram ir pievienots DHC radiatora termostats, kurš regulēs darbību, pamatojoties uz iestatīto temperatūru.

Lai iestatītu konfigurāciju, jums būs jāveic šādas darbības:

1 Savienojiet DHC radiatora termostatus,
2 (Pēc izvēles) Pievienojiet DHC telpas termostatu — 1,
3 (Pēc izvēles) Konfigurējiet DHC telpas termostatu — 1.

Lai savienotu DHC radiatora termostatus

INFORMĀCIJA

VIENMĒR ievērojiet vismaz 50 cm attālumu starp piederumiem.

INFORMĀCIJA

Savienojuma procedūru varat atcelt, vēlreiz īsi piespiežot sistēmas pogu. Uz to norādīs piederuma gaismas diodes iedegšanās sarkanā krāsā.

INFORMĀCIJA

Ja savienojuma darbības netiek veiktas, ierīce automātiski iziet no savienojuma režīma pēc 3 minūtēm.

INFORMĀCIJA

Ja vēlaties pievienot vēl vienu piederumu esošajiem, vispirms ir jāaktivizē esošā piederuma savienojuma režīms un pēc tam jaunā piederuma savienojuma režīms.

Jums ir savā starpā jāsavieno visi piederumi vienā telpā. Varat tieši savienot DHC radiatora termostatu ar citu DHC radiatora termostatu. Lai to izdarītu, ir jāaktivizē abu piederumu savienojuma režīms. Lai to izdarītu, rīkojieties šādi:

1 Atveriet bateriju nodalījumu, pavelkot to uz leju.

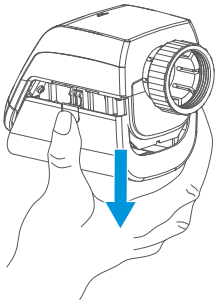

2 Noņemiet izolācijas sloksni no bateriju nodalījuma.

3 Ilgi spiediet sistēmas pogu, līdz gaismas diode sāks mirgot oranžā krāsā.

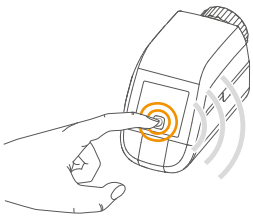

Rezultāts: Savienojuma režīms paliek aktivizēts 3 minūtes.

4 Ilgi spiediet tā piederuma, kuru vēlaties savienot, sistēmas pogu, līdz gaismas diode sāks mirgot oranžā krāsā.

Rezultāts: Ja savienojums izdevās, gaismas diode iedegas zaļā krāsā. Ja savienojums neizdevās, gaismas diode iedegas sarkanā krāsā. Mēģiniet vēlreiz.

Lai savienotu DHC telpas termostatu — 1

Var pievienot DHC telpas termostatu — 1 telpai. Tas nodrošina telpas temperatūras regulēšanas efektīvāku veidu, jo jūs varat novietot piederumu vietā, kur vēlaties kontrolēt temperatūru.

Lai savienotu DHC telpas termostatu — 1 ar DHC radiatora termostatu, ir jāaktivizē abu piederumu savienojuma režīms. Lai to izdarītu, rīkojieties šādi:

1 Atveriet DHC telpas termostata — 1 bateriju nodalījumu, izmantojot plakano skrūvgriezi, lai atbrīvotu sienas montāžas plāksni.

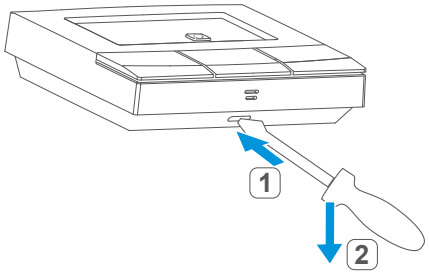

2 Noņemiet izolācijas sloksni no bateriju nodalījuma.

3 Ilgi spiediet sistēmas pogu, līdz gaismas diode sāks mirgot oranžā krāsā.

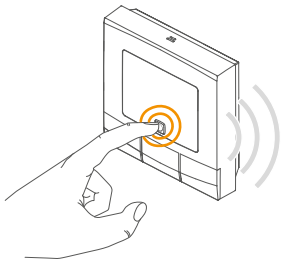

Rezultāts: Savienojuma režīms paliek aktivizēts 3 minūtes.

4 Ilgi spiediet tā piederuma, kuru vēlaties savienot, sistēmas pogu, līdz gaismas diode sāks mirgot oranžā krāsā.

Rezultāts: Ja savienojums izdevās, gaismas diode iedegas zaļā krāsā. Ja savienojums neizdevās, gaismas diode iedegas sarkanā krāsā. Mēģiniet vēlreiz.

Lietotāja saskarnes iestatījumu tabula

Izvēlnes vienums	Režīms	Apraksts	Vērtība
`Galvenā zona > Regulēšana`	TIKAI uzstādītāja režīms	Šis iestatījums nosaka, ka iekārta nepārtraukti ražos ūdeni telpu apsildei galvenajā zonā.	`Izplūstošais ūdens`;
`Papildu zona > Regulēšana`		Šis iestatījums nosaka, ka iekārta nepārtraukti ražos ūdeni telpu apsildei papildu zonā.	

9.3 Konfigurācija

9.3.1 DHC telpas termostats — 1

Izmantojot DHC telpas termostatu — 1 bez DHC Access Point, jūs varat atlasīt tālāk norādītos režīmus, izmantojot konfigurācijas izvēlni tieši uz piederuma, un pielāgot iestatījumus savām personīgajām vajadzībām.

Displeja simbols	Režīmi un iestatījumi
AUTO	Automātiskais režīms
MANU	Manuālais režīms
Offset	Temperatūras nobīde
Prg	Grafiku programmēšana
	Darbības bloķēšana
	Datums un laiks
	Brīvdienu režīms

INFORMĀCIJA

Ilgi spiediet izvēlnes pogu, lai atgrieztos iepriekšējā līmenī. Ja ilgāk par 1 minūti netiek veikta neviena darbība, izvēlne tiek automātiski aizvērta, nepiemērojot izmaiņas.

Automātiskais režīms

Automātiskajā režīmā temperatūra tiek kontrolēta saskaņā ar iestatīto grafiku. Manuālās izmaiņas tiek aktivizētas līdz nākamajam punktam, kurā mainās grafiks. Pēc tam definētais grafiks tiks atkal aktivizēts.

INFORMĀCIJA

Pārslēgšanās no manuālā uz automātisko režīmu ir iespējama TIKAI tad, ja ir iestatīts datums un laiks.

Manuālais režīms

Manuālajā režīmā temperatūra tiek kontrolēta saskaņā ar pašreizējo iestatīto temperatūru, izmantojot spiedpogas. Temperatūra paliek aktivizēta līdz nākamajai manuālajai maiņai.

Temperatūras nobīde

Tā kā temperatūra tiek mērīta pašā piederumā, temperatūras sadalījums telpā var atšķirties. Lai to pielāgotu, var iestatīt temperatūras nobīdi. Piemēram, ja ir iestatīta temperatūra 20°C, bet telpā uzrādās TIKAI 18°C, ir nepieciešams iestatīt nobīdi -2°C.

Grafika programmēšana

Jūs varat izveidot grafiku ar 6 apsildes un dzesēšanas laika periodiem (13 maināmi iestatījumi) atbilstoši savām personīgajām vajadzībām.

Darbības bloķēšana

Piederuma darbību var bloķēt, lai izvairītos no iestatījumu nejaušas maiņas (piemēram, netīšas pieskaršanās rezultātā).

Datums un laiks

Varat iestatīt pašreizējo datumu un laiku, kas tiks parādīts uz piederuma.

Brīvdienu režīms

Brīvdienu režīmā varat uzturēt nemainīgu temperatūru noteiktu laiku, piemēram, brīvdienu vai ballītes laikā.

Lai aktivizētu automātisko režīmu

Lai aktivizētu automātisko režīmu, rīkojieties šādi:

1. Ilgi spiediet izvēlnes pogu, lai atvērtu konfigurācijas izvēlni.
2. Atlasiet **Auto** ar plusa un mīnusa pogām.
3. Apstipriniet ar izvēlnes pogu.

Rezultāts: Simbols nomirgo divas reizes, un piederums pārslēdzas uz automātisko režīmu.

Lai aktivizētu manuālo režīmu

Lai aktivizētu manuālo režīmu, rīkojieties šādi:

1. Ilgi spiediet izvēlnes pogu, lai atvērtu konfigurācijas izvēlni.
2. Atlasiet **Manu** ar plusa un mīnusa pogām.
3. Apstipriniet ar izvēlnes pogu.

Rezultāts: Simbols nomirgo divas reizes, un piederums pārslēdzas uz manuālo režīmu.

Lai pielāgotu temperatūras nobīdi

Lai pielāgotu temperatūras nobīdi, rīkojieties šādi:

1. Ilgi spiediet izvēlnes pogu, lai atvērtu konfigurācijas izvēlni.
2. Atlasiet **Offset** ar plusa un mīnusa pogām.
3. Apstipriniet ar izvēlnes pogu.
4. Atlasiet vēlamo temperatūras nobīdi ar plusa vai mīnusa pogu.
5. Apstipriniet ar izvēlnes pogu.

Rezultāts: Temperatūra nomirgo divas reizes, un piederums pārslēdzas atpakaļ uz standarta displeju.

Lai ieprogrammētu grafiku

Lai ieprogrammētu grafiku, rīkojieties šādi:

1. Ilgi spiediet izvēlnes pogu, lai atvērtu konfigurācijas izvēlni.
2. Atlasiet **Prg** ar plusa un mīnusa pogām.
3. Apstipriniet ar izvēlnes pogu.
4. Izvēlnes vienumā **dAy** izmantojiet plusa un mīnusa pogas, lai atlasītu atsevišķas nedēļas dienas, visas darba dienas, nedēļas nogali vai visu nedēļu savam apsildes grafikam.
5. Apstipriniet ar izvēlnes pogu.
6. Apstipriniet sākuma laiku 00:00 ar izvēlnes pogu.

7 Atlasiet vēlamo temperatūru un sākuma laiku ar plusa un mīnusa pogām.

8 Apstipriniet ar izvēlnes pogu.

Rezultāts: Nākamais laiks tiek parādīts displejā.

9 (Pēc izvēles) Pielāgojiet laiku ar plusa un mīnusa pogām.

10 Atlasiet vēlamo temperatūru nākamajam laika periodam ar plusa un mīnusa pogām.

11 Apstipriniet ar izvēlnes pogu.

12 Atkārtojiet šo procedūru, līdz tiek saglabātas temperatūras visiem laika periodiem no 00:00 līdz 23:59.

Rezultāts: Laiks nomirgo divas reizes, un piederums pārslēdzas atpakaļ uz standarta displeju.

Lai aktivizētu vai deaktivizētu darbības bloķēšanu

Aktivizējiet darbības bloķēšanu

Lai aktivizētu darbības bloķēšanu, rīkojieties šādi:

1 Ilgi spiediet izvēlnes pogu, lai atvērtu konfigurācijas izvēlni.

2 Atlasiet **Darbības bloķēšanu** ar plusa un mīnusa pogām.

3 Apstipriniet ar izvēlnes pogu.

4 Atlasiet **On** ar plusa pogu, lai aktivizētu darbības bloķēšanu.

5 Apstipriniet ar izvēlnes pogu.

Rezultāts: On nomirgo divas reizes, un piederums pārslēdzas atpakaļ uz standarta displeju.

Rezultāts: Pēc darbības bloķēšanas aktivizēšanas displejā redzams slēdzenes simbols.

Darbības bloķēšanas deaktivizēšana

Lai deaktivizētu darbības bloķēšanu, rīkojieties šādi:

1 Ilgi spiediet izvēlnes pogu, lai atvērtu konfigurācijas izvēlni.

2 Atlasiet **Darbības bloķēšanu** ar plusa un mīnusa pogām.

3 Apstipriniet ar izvēlnes pogu.

4 Atlasiet **OFF** ar mīnusa pogu, lai deaktivizētu darbības bloķēšanu.

5 Apstipriniet ar izvēlnes pogu.

Rezultāts: OFF nomirgo divas reizes, un piederums pārslēdzas atpakaļ uz standarta displeju.

Datuma un laika iestatīšana

Lai iestatītu datumu un laiku, rīkojieties šādi:

1 Ilgi spiediet izvēlnes pogu, lai atvērtu konfigurācijas izvēlni.

2 Atlasiet **Datumu/laiku** ar plusa un mīnusa pogām.

3 Apstipriniet ar izvēlnes pogu.

4 Iestatiet gadu, mēnesi, dienu, stundas un minūtes ar plusa vai mīnusa pogām un apstipriniet.

Rezultāts: Laiks nomirgo divas reizes, un piederums pārslēdzas atpakaļ uz standarta displeju.

Lai aktivizētu brīvdienu režīmu

Lai aktivizētu brīvdienu režīmu, rīkojieties šādi:

1. Ilgi spiediet izvēlnes pogu, lai atvērtu konfigurācijas izvēlni.
2. Atlasiet **Brīvdienas** ar plusa un mīnusa pogām.
3. Apstipriniet ar izvēlnes pogu.
4. Izmantojiet plusa vai mīnusa pogas, lai atlasītu laiku, līdz kuram vēlaties aktivizēt brīvdienu režīmu, un apstipriniet.
5. Atlasiet datumu, līdz kuram vēlaties aktivizēt brīvdienu režīmu, un apstipriniet.
6. Atlasiet temperatūru brīvdienu režīmam un apstipriniet.

Rezultāts: Simbols nomirgo divas reizes, un piederums pārslēdzas uz brīvdienu režīmu.

9.3.2 DHC telpas termostats — 2

Izmantojot DHC telpas termostatu — 2 bez DHC Access Point, jūs varat atlasīt tālāk norādītos režīmus, izmantojot konfigurācijas izvēlni tieši uz piederuma, un pielāgot iestatījumus savām personīgajām vajadzībām.

Displeja simbols	Režīmi un iestatījumi
AUTO	Automātiskais režīms
MANU	Manuālais režīms
Offset	Temperatūras nobīde
Prg	Grafiku programmēšana
	Darbības bloķēšana
	Datums un laiks
	Brīvdienu režīms
LCD	Vēlamās temperatūras parādīšanas atlasīšana
FAL	DHC grīdas apsildes vadības pults konfigurēšana
	Sakaru pārbaude

INFORMĀCIJA

Ilgi spiediet vadības riteni, lai atgrieztos iepriekšējā līmenī. Ja ilgāk par 1 minūti netiek veikta neviena darbība, izvēlne tiek automātiski aizvērta, nepiemērojot izmaiņas.

Automātiskais režīms

Automātiskajā režīmā temperatūra tiek kontrolēta saskaņā ar iestatīto grafiku. Manuālās izmaiņas tiek aktivizētas līdz nākamajam punktam, kurā mainās grafiks. Pēc tam definētais grafiks tiks atkal aktivizēts.

INFORMĀCIJA

Pārslēgšanās no manuālā uz automātisko režīmu ir iespējama TIKAI tad, ja ir iestatīts datums un laiks.

Manuālais režīms

Manuālajā režīmā temperatūra tiek kontrolēta saskaņā ar pašreizējo iestatīto temperatūru, izmantojot vadības riteni. Temperatūra paliek aktivizēta līdz nākamajai manuālajai maiņai.

> **INFORMĀCIJA**
> Jūs varat pilnībā aizvērt vai atvērt vārstu, pagriežot vadības riteni līdz galam pretēji pulksteņrādītāju kustības virzienam vai pulksteņrādītāju kustības virzienā. Displejā redzams **OFF** vai **On**.

Temperatūras nobīde

Tā kā temperatūra tiek mērīta pašā piederumā, temperatūras sadalījums telpā var atšķirties. Lai to pielāgotu, var iestatīt temperatūras nobīdi. Piemēram, ja ir iestatīta temperatūra 20°C, bet telpā uzrādās TIKAI 18°C, ir nepieciešams iestatīt nobīdi -2°C.

Grafika programmēšana

Jūs varat izveidot grafiku ar līdz pat 6 laika periodiem (13 maināmi iestatījumi) atsevišķi katrai nedēļas dienai atbilstoši savām personīgajām vajadzībām.

- **Apsilde vai dzesēšana**

Jūs varat izmantot grīdas apsildes sistēmu, lai apsildītu vai atdzesētu telpas, ja jūsu Daikin Altherma iekārta to atbalsta.

> **INFORMĀCIJA**
> Šī konfigurācija (vienas temperatūras ūdens zonas tikai apsildes iekārta ar zemgrīdas apsildi) ir TIKAI apsildei, dzesēšana NAV iespējama.

- **Optimālā ieslēgšanas/izslēgšanas funkcija**

Ar optimālo ieslēgšanas/izslēgšanas funkciju jūs varat panākt vēlamo temperatūru telpā noteiktā laikā.

- **Nedēļas grafiku numuri**

Varat atlasīt kādu no šiem 6 iepriekš konfigurētiem grafikiem:

1 Iepriekš konfigurēta apsilde, izmantojot radiatoru

No pirmdienas līdz piektdienai	Temperatūra
00:00 – 06:00	17,0°C
06:00 – 09:00	21,0°C
09:00 – 17:00	17,0°C
17:00 – 22:00	21,0°C
22:00 – 23:59	17,0°C

No sestdienas līdz svētdienai	Temperatūra
00:00 – 06:00	17,0°C
06:00 – 22:00	21,0°C
22:00 – 23:59	17,0°C

2 Iepriekš konfigurēta apsilde, izmantojot zemgrīdas apsildi

No pirmdienas līdz piektdienai	Temperatūra
00:00 – 05:00	19,0°C

No pirmdienas līdz piektdienai	Temperatūra
05:00 – 08:00	21,0°C
08:00 – 15:00	19,0°C
15:00 – 22:00	21,0°C
22:00 -23:59	19,0°C

No sestdienas līdz svētdienai	Temperatūra
00:00 – 06:00	19,0°C
06:00 – 23:00	21,0°C
23:00 – 23:59	19,0°C

3 Alternatīvais apsildes grafiks

No pirmdienas līdz svētdienai	Temperatūra
00:00 – 06:00	17,0°C
06:00 – 22:00	21,0°C
22:00 – 23:59	17,0°C

4 Alternatīvais dzesēšanas grafiks 1

No pirmdienas līdz piektdienai	Temperatūra
00:00 – 06:00	17,0°C
06:00 – 09:00	21,0°C
09:00 – 17:00	17,0°C
17:00 – 22:00	21,0°C
22:00 – 23:59	17,0°C

No sestdienas līdz svētdienai	Temperatūra
00:00 – 06:00	17,0°C
06:00 – 22:00	21,0°C
22:00 – 23:59	17,0°C

5 Iepriekš konfigurēta dzesēšana, izmantojot zemgrīdas apsildi

No pirmdienas līdz piektdienai	Temperatūra
00:00 – 05:00	23,0°C
05:00 – 08:00	21,0°C
08:00 – 15:00	23,0°C
15:00 – 22:00	21,0°C
22:00 -23:59	23,0°C

No sestdienas līdz svētdienai	Temperatūra
00:00 – 06:00	23,0°C
06:00 – 22:00	21,0°C
22:00 – 23:59	23,0°C

6 Alternatīvais dzesēšanas grafiks 2

No pirmdienas līdz svētdienai	Temperatūra
00:00 – 06:00	17,0°C
06:00 – 22:00	21,0°C
22:00 – 23:59	17,0°C

INFORMĀCIJA

Šī konfigurācija (vienas temperatūras ūdens zonas tikai apsildes iekārta ar zemgrīdas apsildi) ir TIKAI apsildei, dzesēšana NAV iespējama.

Darbības bloķēšana

Piederuma darbību var bloķēt, lai izvairītos no iestatījumu nejaušas maiņas (piemēram, netīšas pieskaršanās rezultātā).

Datums un laiks

Varat iestatīt pašreizējo datumu un laiku, kas tiks parādīts uz piederuma.

Brīvdienu režīms

Brīvdienu režīmā varat uzturēt nemainīgu temperatūru noteiktu laiku, piemēram, brīvdienu vai ballītes laikā.

Vēlamās temperatūras parādīšanas atlasīšana

Jūs varat izvēlēties, kura temperatūra tiks parādīta uz piederuma. Ir 3 opcijas:

- Faktiskās temperatūras parādīšana,
- Temperatūras iestatītās vērtības parādīšana, vai
- Faktiskās temperatūras un mitruma parādīšana uz maiņām.

DHC grīdas apsildes vadības pults konfigurēšana

Varat konfigurēt savu DHC telpu apsildes vadības pulti, izmantojot DHC telpas termostatu.

Sakaru pārbaude

Varat pārbaudīt savienojumu starp savu DHC telpas termostatu un DHC grīdas apsildes vadības pulti.

Lai aktivizētu automātisko režīmu

Lai aktivizētu automātisko režīmu, rīkojieties šādi:

1. Ilgi spiediet vadības riteni, lai atvērtu konfigurācijas izvēlni.
2. Atlasiet **Auto**, griežot vadības riteni.
3. Īsi piespiediet vadības riteni, lai apstiprinātu.

Lai aktivizētu manuālo režīmu

Lai aktivizētu manuālo režīmu, rīkojieties šādi:

1. Ilgi spiediet vadības riteni, lai atvērtu konfigurācijas izvēlni.
2. Atlasiet **Manu**, griežot vadības riteni.
3. Īsi piespiediet vadības riteni, lai apstiprinātu.
4. Grieziet vadības riteni, lai iestatītu vēlamo temperatūru.

Lai pielāgotu temperatūras nobīdi

Lai pielāgotu temperatūras nobīdi, rīkojieties šādi:

1 Ilgi spiediet vadības riteni, lai atvērtu konfigurācijas izvēlni.
2 Atlasiet **Offset**, griežot vadības riteni.
3 Īsi piespiediet vadības riteni, lai apstiprinātu.
4 Atlasiet vēlamo temperatūras nobīdi, izmantojot vadības riteni.
5 Īsi piespiediet vadības riteni, lai apstiprinātu.

Lai ieprogrammētu grafiku

Lai ieprogrammētu grafiku, rīkojieties šādi:

1 Ilgi spiediet vadības riteni, lai atvērtu konfigurācijas izvēlni.
2 Atlasiet **Prg**, griežot vadības riteni.
3 Īsi piespiediet vadības riteni, lai apstiprinātu.
4 Grieziet vadības riteni un atlasiet:
   - **type**, lai pārslēgtos starp apsildi (**HEAT**) vai dzesēšanu (**COOL**),
   - **Pr.nr**, lai iestatītu nedēļas grafika numuru (**no. 1, no. 2, … no. 6**),
   - **Pr.Ad** nedēļas grafika individuāliem iestatījumiem,
   - **OSSF**, lai aktivizētu (**On**) vai deaktivizētu (**OFF**) optimālo ieslēgšanas/izslēgšanas funkciju.

> **INFORMĀCIJA**
> Šī konfigurācija (vienas temperatūras ūdens zonas tikai apsildes iekārta ar zemgrīdas apsildi) ir TIKAI apsildei, dzesēšana NAV iespējama.

Lai ieprogrammētu nedēļas grafiku

Lai ieprogrammētu nedēļas grafiku, rīkojieties šādi:

1 Ilgi spiediet vadības riteni, lai atvērtu konfigurācijas izvēlni.
2 Atlasiet **Prg**, griežot vadības riteni.
3 Īsi piespiediet vadības riteni, lai apstiprinātu.
4 Atlasiet **Pr.Ad.**, griežot vadības riteni.
5 Īsi piespiediet vadības riteni, lai apstiprinātu.
6 Atlasiet vajadzīgo grafiku, griežot vadības riteni.
7 Īsi piespiediet vadības riteni, lai apstiprinātu.
8 Izvēlnes vienumā **dAy** atlasiet atsevišķas nedēļas dienas, visas darba dienas, nedēļas nogali vai visu nedēļu savam apsildes grafikam.
9 Īsi piespiediet vadības riteni, lai apstiprinātu.
10 Apstipriniet sākuma laiku 00:00 ar vadības riteni.
11 Grieziet vadības riteni, lai atlasītu vēlamo temperatūru sākuma laikam.
12 Īsi piespiediet vadības riteni, lai apstiprinātu.

   Rezultāts: Nākamais laiks tiek parādīts displejā. Šo laiku varat mainīt, izmantojot vadības riteni.
13 Grieziet vadības riteni, lai atlasītu vēlamo temperatūru nākamajam periodam.
14 Īsi piespiediet vadības riteni, lai apstiprinātu.
15 Atkārtojiet šo procedūru, līdz tiek iestatītas temperatūras visiem laika periodiem no 00:00 līdz 23:59.

Lai aktivizētu vai deaktivizētu darbības bloķēšanu

Lai aktivizētu vai deaktivizētu darbības bloķēšanu, rīkojieties šādi:

1. Ilgi spiediet vadības riteni, lai atvērtu konfigurācijas izvēlni.
2. Atlasiet **Darbības bloķēšanu**, griežot vadības riteni.
3. Īsi piespiediet vadības riteni, lai apstiprinātu.
4. Grieziet vadības riteni un atlasiet **On**, lai aktivizētu darbības bloķēšanu, vai **OFF**, lai deaktivizētu darbības bloķēšanu.

Lai iestatītu datumu un laiku

Lai iestatītu datumu un laiku, rīkojieties šādi:

1. Ilgi spiediet vadības riteni, lai atvērtu konfigurācijas izvēlni.
2. Atlasiet **Datumu/laiku**, griežot vadības riteni.
3. Iestatiet gadu, mēnesi, dienu, stundas un minūtes, griežot vadības riteni.
4. Īsi piespiediet vadības riteni, lai apstiprinātu.

Lai aktivizētu brīvdienu režīmu

Lai aktivizētu brīvdienu režīmu, rīkojieties šādi:

1. Ilgi spiediet vadības riteni, lai atvērtu konfigurācijas izvēlni.
2. Atlasiet **Brīvdienas**, griežot vadības riteni.
3. Īsi piespiediet vadības riteni, lai apstiprinātu.
4. Grieziet vadības riteni, lai atlasītu sākuma laiku un datumu (**S**), un apstipriniet.
5. Grieziet vadības riteni, lai atlasītu beigu laiku un datumu (**E**), un apstipriniet.
6. Grieziet vadības riteni, lai iestatītu temperatūru, kuru vēlaties uzturēt noteiktajā laikā, un apstipriniet.
7. Grieziet vadības riteni, lai atlasītu, kurās telpās vēlaties aktivizēt brīvdienu režīmu:
   - **OnE**: Brīvdienu režīms ir aktivizēts pašreizējam DHC telpas termostatam.
   - **ALL**: Brīvdienu režīms ir aktivizēts visiem DHC telpu termostatiem, kas ir savienoti ar DHC grīdas apsildes vadības pulti.

Lai atlasītu vēlamo temperatūras parādīšanu

1. Ilgi spiediet vadības riteni, lai atvērtu konfigurācijas izvēlni.
2. Atlasiet **LCD**, griežot vadības riteni.
3. Īsi piespiediet vadības riteni, lai apstiprinātu.
4. Grieziet vadības riteni un atlasiet:
   - **ACT**, lai parādītu faktisko temperatūru,
   - **Set**, lai parādītu temperatūras iestatīto vērtību,
   - **ACtH**, lai uz maiņām rādītu faktisko temperatūru un mitruma līmeni.
5. Īsi piespiediet vadības riteni, lai apstiprinātu.

Lai konfigurētu DHC grīdas apsildes vadības pulti

Varat konfigurēt savu DHC telpu apsildes vadības pulti, izmantojot DHC telpas termostatu — 2. Rīkojieties šādi:

1. Ilgi spiediet vadības riteni, lai atvērtu konfigurācijas izvēlni.
2. Atlasiet **FAL**, griežot vadības riteni.
3. Īsi piespiediet vadības riteni, lai apstiprinātu.
4. (Pēc izvēles) Ja DHC telpas termostats ir savienots ar vairāk nekā vienu DHC grīdas apsildes vadības pulti, atlasiet vajadzīgo, izmantojot vadības riteni.

5 Atlasiet, ja vēlaties konfigurēt piederuma parametrus (**UnP1/UnP2**) vai kanāla parametrus (**ChAn**).

6 Pielāgojiet sagatavošanas laiku/izpildes laiku, eko temperatūras, intervālus utt.

Lai veiktu sakaru pārbaudi

Lai pārbaudītu savienojumu starp savu DHC telpas termostatu — 2 un DHC grīdas apsildes vadības pulti, rīkojieties šādi:

1 Ilgi spiediet vadības riteni, lai atvērtu konfigurācijas izvēlni.

2 Atlasiet **sakaru pārbaudi**, griežot vadības riteni.

3 Īsi piespiediet vadības riteni, lai apstiprinātu.

Rezultāts: Atkarībā no DHC grīdas apsildes vadības pults pašreizējā statusa, lai apstiprinātu, piederums ir jāieslēdz vai jāizslēdz.

9.3.3 DHC grīdas apsildes vadības pults

DHC grīdas apsildes vadības pulti var konfigurēt TIKAI ar DHC telpas termostatu — 2. Skatiet šeit: "Lai konfigurētu DHC grīdas apsildes vadības pulti" [▸ 48].

9.4 Manuāla darbība

9.4.1 DHC telpas termostats — 1

Pēc savienošanas un uzstādīšanas vienkāršas darbības ir pieejamas tieši piederumā.

- **Temperatūra:** Izmantojiet plusa un mīnusa pogas, lai mainītu temperatūru. Automātiskajā režīmā manuālās izmaiņas tiek aktivizētas līdz nākamajam punktam, kurā mainās grafiks. Pēc tam definētais grafiks tiks atkal aktivizēts. Manuālajā režīmā temperatūra paliek aktivizēta līdz nākamajai manuālajai maiņai.
- **Pastiprināšanas funkcija**: Īsi piespiediet pastiprināšanas pogu, lai aktivizētu pastiprināšanas funkciju. Pastiprināšanas funkcija ātri uzsildīs radiatoru, atverot vārstu.

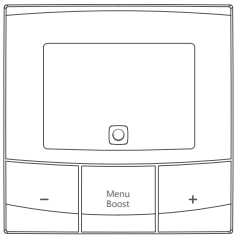

9.4.2 DHC telpas termostats — 2

Pēc konfigurācijas vienkāršās darbības ir pieejamas tieši piederumā.

> **INFORMĀCIJA**
>
> Ja DHC telpas termostats ir gaidstāves režīmā, vienreiz piespiediet vadības riteni, lai to aktivizētu.

- **Temperatūra:** Izmantojiet vadības riteni, lai mainītu temperatūru. Automātiskajā režīmā manuālās izmaiņas tiek aktivizētas līdz nākamajam punktam, kurā mainās grafiks. Pēc tam definētais grafiks tiks atkal aktivizēts. Manuālajā režīmā temperatūra paliek aktivizēta līdz nākamajai manuālajai maiņai.
- **Pastiprināšanas funkcija:** Īsi piespiediet vadības riteni, lai aktivizētu pastiprināšanas funkciju. Pastiprināšanas funkcija ātri uzsildīs radiatoru, atverot vārstu.

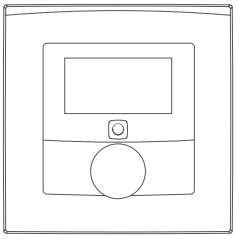

9.4.3 DHC grīdas apsildes vadības pults

Pēc konfigurācijas vienkāršās darbības ir pieejamas tieši piederumā.

Lai ieslēgtu vai izslēgtu apsildes zonas

Uzstādīšanas un pārbaudes nolūkos varat manuāli ieslēgt vai izslēgt atsevišķas apsildes zonas. Rīkojieties šādi:

1. Atlasiet vajadzīgo kanālu, izmantojot atlasīšanas pogu.
2. Piespiediet atlasīšanas pogu, līdz gaismas diode nomirgos zaļā krāsā 3 reizes.

Rezultāts: Kanāls tiks ieslēgts vai izslēgts uz 15 minūtēm. Pēc tam apsildes zonai tiks turpināta normāla darbība.

Copyright 2022 Daikin

DAIKIN EUROPE N.V.

Zandvoordestraat 300, B-8400 Oostende, Belgium

4P701747-1A 2023.10