# Ekspluatācijas rokasgrāmata

## Daikin telpu gaisa kondicionētājs

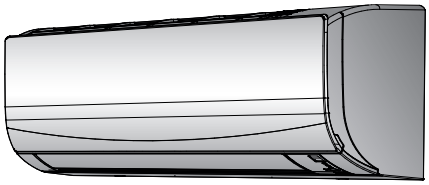

**ATXF20C5V1B**
**ATXF25C5V1B**
**ATXF35C5V1B**
**ATXF42C5V1B**

Ekspluatācijas rokasgrāmata
Daikin telpu gaisa kondicionētājs

**Latviski**

# Saturs


1 Informācija par dokumentāciju 2
1.1 Par šo dokumentu 2
2 Drošības noteikumi lietotājam 2
2.1 Vispārīgi 2
2.2 Instrukcijas drošai lietošanai 3
3 Par sistēmu 5
3.1 Iekšējais bloks 5
3.2 Par lietotāja saskarnes ierīci 5
3.2.1 Komponenti: lietotāja saskarne 5
3.2.2 Statuss: lietotāja saskarnes ierīces LCD 6
3.2.3 Lietotāja saskarnes ierīces lietošana 6
4 Pirms iedarbināšanas 6
4.1 Lietotāja saskarnes ierīces turētāja uzstādīšana 6
4.2 Bateriju ievietošana 6
4.3 Elektriskās barošanas ieslēgšana 7
5 Darbība 7
5.1 Darbības diapazons 7
5.2 Kad lieto dažādas funkcijas 7
5.3 Darbības režīms un temperatūras iestatītais punkts 7
5.3.1 Iedarbināšana/apturēšana un temperatūras iestatīšana 7
5.3.2 Gaisa plūsmas ātrums 8
5.3.3 Gaisa plūsmas virziens 8
5.3.4 "Komforta" gaisa plūsma 8
5.3.5 "Spēka" režīms 9
5.3.6 "Ekonomiskais" režīms 9
5.3.7 Ieslēgšanas/izslēgšanas taimera darbība 9
6 Enerģijas taupīšana un optimāla darbināšana 10
7 Apkope un remonts 10
7.1 Pārskats: apkope un remonts 10
7.2 Iekšējā bloka un lietotāja saskarnes ierīces tīrīšana 11
7.3 Priekšējā paneļa tīrīšana 11
7.4 Par gaisa filtriem 11
7.5 Gaisa filtru tīrīšana 11
7.6 Kas jādara pirms ilgas dīkstāves 12
8 Darbības traucējumu novēršana 12
8.1 Pazīmes, kuras NELIECINA par sistēmas darbības traucējumiem 12
8.1.1 Pazīme: dzirdama ūdens tecēšanas skaņa 12
8.1.2 Pazīme: dzirdama šņākoņa 12
8.1.3 Pazīme: dzirdami krakšķi 12
8.1.4 Pazīme: dzirdama svelpšana 12
8.1.5 Pazīme: dzirdami klikšķi darbības vai dīkstāves laikā 12
8.1.6 Pazīme: dzirdams plakšķis 12
8.1.7 Pazīme: ārējā bloka ventilators griežas, lai gan gaisa kondicionētājs nedarbojas 12
8.2 Problēmu risināšana, izmantojot kļūdu kodus 13
9 Likvidēšana 13


# 1 Informācija par dokumentāciju

## 1.1 Par šo dokumentu

Pateicamies par šī produkta iegādi. Lūdzu:

- Izlasiet dokumentāciju rūpīgi, pirms izmantojat lietotāja saskarni, lai nodrošinātu labāko iespējamo veiktspēju.
- Lūdziet, lai uzstādītājs jūs informē par iestatījumiem, kurus viņš izmantoja, lai konfigurētu jūsu sistēmu. Pārbaudiet, vai viņš ir aizpildījis uzstādītāja iestatījumu tabulas. Ja nē, lūdziet, lai viņš to izdara.
- Saglabājiet dokumentāciju izmantošanai nākotnē.

**Mērķauditorija**

Tiešie lietotāji

**INFORMĀCIJA**

Ir paredzēts, ka šo iekārtu izmanto speciālisti vai apmācīti lietotāji veikalos, vieglajā rūpniecībā un zemnieku saimniecībās, vai arī nelietpratīgas personas uzņēmumos un mājsaimniecībās.

**Dokumentācijas komplekts**

Šis dokuments ir daļa no dokumentācijas komplekta. Pilns komplekts sastāv no tālāk norādītajiem dokumentiem.

- **Vispārīgas drošības piesardzības pasākumi:**
  - Drošības instrukcijas, kas jāizlasa pirms sistēmas ekspluatēšanas
  - Formāts: drukāts dokuments (iekštelpu iekārtas kastē)
- **Ekspluatācijas rokasgrāmata:**
  - Īsā rokasgrāmata pamata izmantošanai
  - Formāts: drukāts dokuments (iekštelpu iekārtas kastē)
- **Lietotāja atsauces rokasgrāmata:**
  - Detalizēti norādījumi un fona informācija pamata un sarežģītai lietošanai
  - Formāts: Digitāli faili vietnē http://www.daikineurope.com/support-and-manuals/product-information/

Piegādātās dokumentācijas jaunākos labojumus skatiet Daikin reģionālajā tīmekļa vietnē vai jautājiet uzstādītājam.

Oriģinālā dokumentācija ir rakstīta angļu valodā. Pārējās valodās ir oriģinālo dokumentu tulkojumi.

# 2 Drošības noteikumi lietotājam

Obligāti ievērojiet tālāk sniegtos drošības norādījumus un noteikumus.

## 2.1 Vispārīgi

**BRĪDINĀJUMS**

Ja NEPROTAT lietot iekārtu, tad vērsieties pie uzstādītāja.

**BRĪDINĀJUMS**

Bērni, kas vecāki par 8 gadiem, kā arī personas ar fiziskās, motoriskās vai garīgās attīstības traucējumiem un cilvēki, kuriem trūkst atbilstošu zināšanu vai pieredzes, drīkst lietot šo elektroiekārtu tikai tad, kad tādi cilvēki tiek rūpīgi uzraudzīti vai arī par šo

cilvēku drošību atbildīgā persona sniedz viņiem skaidri saprotamus norādījumus par iekārtas lietošanu.

Bērni NEDRĪKST rotaļāties ar iekārtu.

Bērni bez pieaugušo uzraudzības NEDRĪKST veikt iekārtas tīrīšanu un apkopi.

**BRĪDINĀJUMS**

Lai novērstu elektrošoku vai aizdegšanos, rīkojieties, kā aprakstīts tālāk.

- NESKALOJIET iekārtu.
- NEPIESKARIETIES iekārtai ar mitrām rokām.
- Uz iekārtas virsmas NENOVIETOJIET nekādus priekšmetus, kas satur ūdeni.

**UZMANĪBU!**

- Uz iekārtas augšējās virsmas NENOVIETOJIET nekādus objektus un aprīkojumu.
- NESĒDIET, NEKĀPIET un NESTĀVIET uz iekārtas.

- Bloki ir marķēti ar šādu simbolu:

Tas nozīmē, ka elektriskos un elektroniskos produktus NEDRĪKST sajaukt kopā ar nešķirotiem mājsaimniecības atkritumiem. NEMĒĢINIET pats demontēt sistēmu: sistēmas demontāža, aukstumaģenta, eļļas un citu daļu apstrādi drīkst veikt tikai sertificēts uzstādītājs saskaņā ar attiecīgo likumdošanu.

Bloki ir jāpārstrādā specializētā pārstrādes rūpnīcā, lai to sastāvdaļas atkārtoti izmantotu. Nodrošinot pareizu atbrīvošanos no šī produkta, jūs palīdzēsiet novērst iespējamo negatīvo ietekmi uz apkārtējo vidi un cilvēku veselību. Lai saņemtu plašāku informāciju, lūdzam sazināties ar uzstādītāju vai vietējām varas iestādēm.

- Baterijas ir marķētas ar šādu simbolu:

Tas nozīmē, ka baterijas NEDRĪKST sajaukt kopā ar nešķirotiem mājsaimniecības atkritumiem. Ja zem šī simbola atrodas ķīmiskā elementa simbols, tad tas nozīmē, ka norādītā smagā metāla koncentrācija baterijā pārsniedz noteiktu robežlielumu.

Iespējamie ķīmisko elementu simboli: Pb: svins (>0,004%).

Izlietotās baterijas ir jāpārstrādā specializētā pārstrādes rūpnīcā, lai to sastāvdaļas atkārtoti izmantotu. Nodrošinot pareizu izlietoto bateriju utilizāciju, jūs palīdzēsiet novērst šo atkritumu iespējamo negatīvo ietekmi uz apkārtējo vidi un cilvēku veselību.

## 2.2 Instrukcijas drošai lietošanai

**BRĪDINĀJUMS: MATERIĀLS AR ZEMĀKU UZLIESMOJAMĪBAS ROBEŽU**

Aukstumaģents šajā blokā ir ar zemāku uzliesmojamības robežu.

**UZMANĪBU!**

Neievietojiet dažādus priekšmetus vai savus pirkstus gaisa ieplūdes un izplūdes atverēs. Kad ventilators griežas lielā ātrumā, tā lāpstiņas var radīt ievainojumus.

**BRĪDINĀJUMS**

- Jūs NEDRĪKSTAT iekārtu pārbūvēt, izjaukt, demontēt, no jauna uzstādīt un remontēt, jo nepareizas izjaukšanas vai uzstādīšanas gadījumā ir iespējams elektriskās strāvas trieciens vai aizdegšanās. Vērsieties pie izplatītāja.
- Nejaušas aukstumaģenta noplūdes gadījumā nedrīkst pieļaut tā saskari ar atklātu liesmu. Pats aukstumaģents ir pilnīgi drošs, nav indīgs un tam ir zemāka uzliesmojamības robeža, bet tas izdala indīgu gāzi, ja nejauši noplūst telpā, kur ir degoša gāze no sildītāja ar ventilatoru, no gāzes plīts vai tamlīdzīgām ierīcēm. Pirms kondicionētāja darbības atsākšanas vienmēr pieprasiet kvalificētu servisa darbinieku apstiprinājumu, ka noplūde ir novērsta un noplūdes vieta ir salabota.

**UZMANĪBU!**

VIENMĒR izmantojiet lietotāja saskarnes ierīci, lai regulētu līstīšu un žalūziju stāvokli. Ja ar roku mainīsiet leņķi, kad līstītes pārvietojas, jūs sabojāsiet mehānismu.

**UZMANĪBU!**

Gaisa plūsmu NEDRĪKST vērst uz maziem bērniem, augiem vai mājdzīvniekiem.

**BRĪDINĀJUMS**

NEDRĪKST novietot zem iekšējā un/vai ārējā bloka nekādus priekšmetus, kuri var samirkt. Pretējā gadījumā mitruma kondensācija uz bloka vai aukstumaģenta cauruļvadiem, gaisa filtra aizsērēšana vai drenāžas nosprostošanās var izraisīt ūdens pilēšanu, kas, savukārt, var notraipīt vai sabojāt zem bloka novietotos priekšmetus.

**BRĪDINĀJUMS**

Gaisa kondicionētāja tuvumā NEDRĪKST novietot viegli uzliesmojoša aerosola baloniņu un NEDRĪKST lietot šādus aerosolus bloka tuvumā. Tas var izraisīt ugunsgrēku.

**BRĪDINĀJUMS**

Aukstumaģents sistēmā ir ar zemāku uzliesmojamības robežu, bet parasti NENOPLŪST. Aukstumaģenta noplūdes gadījumā telpā tā saskare ar gāzes degļa liesmu, sildītāju vai plīti var izraisīt aizdegšanos vai indīgas gāzes veidošanos.

Noplūdes gadījumā izslēdziet visus sildītājus, izvēdiniet telpu un vērsieties pie izplatītāja, kurš jums pārdeva iekārtu.

NELIETOJIET šādu iekārtu, kamēr apkopes speciālists nav novērsis bojājumu noplūdes vietā un apstiprinājis iekārtas gatavību lietošanai.

**BRĪDINĀJUMS**

- Dzesētāja ķēdes daļas NEDRĪKST caurdurt vai dedzināt.
- NEDRĪKST izmantot tīrīšanas materiālus vai līdzekļus atkausēšanas procesa paātrināšanai, ko nav ieteicis ražotājs.
- Ņemiet vērā, kas sistēmā esošais dzesētājs ir bez smaržas.

**BRĪDINĀJUMS**

Ierīce ir jāglabā telpā, kurā nav pastāvīgi strādājošu aizdegšanās avotu (piemēram: atklāta liesma, strādājoša gāzes ierīce vai strādājošs elektriskais sildītājs).

**BĪSTAMI! ELEKTROTRIECIENA SAŅEMŠANAS RISKS**

Pirms gaisa kondicionētāja vai gaisa filtra tīrīšanas pārliecinieties, ka iekārta ir izslēgta un strāvas padeve pārtraukta. Pretējā gadījumā ir iespējams elektriskās strāvas trieciens un ievainojumi.

**UZMANĪBU!**

Pēc ilgas lietošanas pārbaudiet bloka rāmi un stiprinājumus, vai tie nav bojāti. Bloks, kuram ir bojāti stiprinājumi, var nokrist un radīt traumas.

**BRĪDINĀJUMS**

Ievērojiet piesardzību, strādājot lielā augstumā.

**BĪSTAMI! ELEKTROTRIECIENA SAŅEMŠANAS RISKS**

Pirms tīrīšanas pārliecinieties, ka iekārtas darbība ir apturēta, izslēdziet atdalītājslēdzi vai izvelciet barošanas vada kontaktspraudni. Pretējā gadījumā ir iespējams elektriskās strāvas trieciens un ievainojumi.

**BRĪDINĀJUMS**

**Apturiet iekārtu un izslēdziet strāvu, ja notiek kaut kas neparasts (parādās deguma smaka u.tml.).**

Iekārtas darbināšana tādos apstākļos var izraisīt nopietnus bojājumus, elektriskās strāvas triecienus vai aizdegšanos. Vērsieties pie izplatītāja.

**UZMANĪBU!**

Bloks ir apgādāts ar elektriskām drošības ierīcēm, piemēram, ar aukstumaģenta noplūdes detektoru. Lai bloks efektīvi darbotos, nepieciešams pēc uzstādīšanas visu laiku padot blokam elektrisko strāvu (izņemot īsu laiku, kad veic apkopes darbus).

# 3 Par sistēmu

**BRĪDINĀJUMS: MATERIĀLS AR ZEMĀKU UZLIESMOJAMĪBAS ROBEŽU**

Aukstumaģents šajā blokā ir ar zemāku uzliesmojamības robežu.

**PAZIŅOJUMS**

NEIZMANTOJIET sistēmu citiem nolūkiem. Lai saglabātu augstu sistēmas darbības kvalitāti, neizmantojiet iekārtu, lai nodrošinātu zemu temperatūru precīzijas instrumentiem, pārtikas produktiem, augiem, dzīvniekiem vai mākslas darbiem.

## 3.1 Iekšējais bloks

**UZMANĪBU!**

Neievietojiet dažādus priekšmetus vai savus pirkstus gaisa ieplūdes un izplūdes atverēs. Kad ventilators griežas lielā ātrumā, tā lāpstiņas var radīt ievainojumus.

**INFORMĀCIJA**

Skaņas spiediena līmenis ir mazāks par 70 dBA.

**BRĪDINĀJUMS**

- Jūs NEDRĪKSTAT iekārtu pārbūvēt, izjaukt, demontēt, no jauna uzstādīt un remontēt, jo nepareizas izjaukšanas vai uzstādīšanas gadījumā ir iespējams elektriskās strāvas trieciens vai aizdegšanās. Vērsieties pie izplatītāja.
- Nejaušas aukstumaģenta noplūdes gadījumā nedrīkst pieļaut tā saskari ar atklātu liesmu. Pats aukstumaģents ir pilnīgi drošs, nav indīgs un tam ir zemāka uzliesmojamības robeža, bet tas izdala indīgu gāzi, ja nejauši noplūst telpā, kur ir degoša gāze no sildītāja ar ventilatoru, no gāzes plīts vai tamlīdzīgām ierīcēm. Pirms kondicionētāja darbības atsākšanas vienmēr pieprasiet kvalificētu servisa darbinieku apstiprinājumu, ka noplūde ir novērsta un noplūdes vieta ir salabota.

**INFORMĀCIJA**

Šie attēli ir tikai piemērs un var pilnībā neatbilst jūsu sistēmas izkārtojumam.

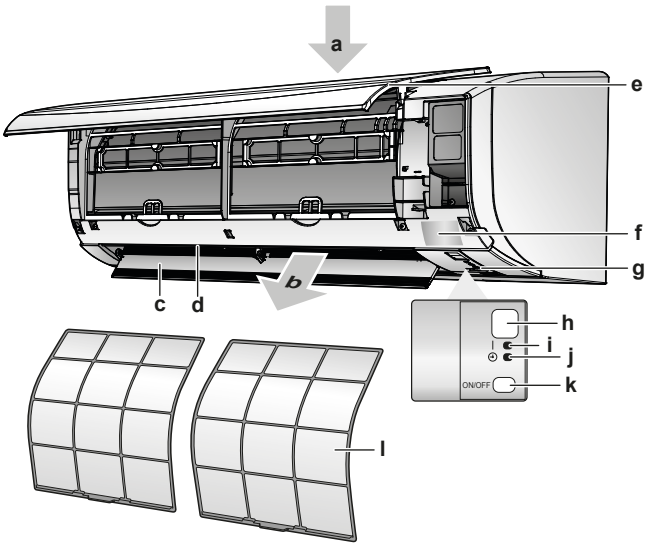


- **a** Gaisa ieplūde
- **b** Gaisa izplūde
- **c** Aizvars (horizontālā līste)
- **d** Vertikālās līstes
- **e** Priekšējais panelis
- **f** Modeļa datu plāksnīte
- **g** Telpas temperatūras devējs
- **h** Signālu uztvērējs
- **i** Darbības indikators (zaļš)
- **j** Taimera indikators (oranžs)
- **k** Iekšējā bloka ieslēgšanas/izslēgšanas slēdzis
- **l** Gaisa filtrs

**Ieslēgšanas/izslēgšanas poga**

Ja nav lietotāja saskarnes ierīces, tad varat izmantot iekšējā bloka ieslēgšanas/izslēgšanas pogu, lai iedarbinātu/apturētu iekārtu. Kad iekārtu iedarbina ar pogu, tiek izmantoti šādi iestatījumi:

- Darbības režīms = automātiskais
- Temperatūras iestatījums = 25°C
- Gaisa plūsmas ātrums = automātiskais

## 3.2 Par lietotāja saskarnes ierīci

- **Tieša saules gaisma.** SARGIET lietotāja saskarnes ierīci no tiešas saules gaismas.
- **Putekļi.** Putekļi uz signālu raidītāja vai uztvērēja samazina tā jutīgumu. Ar mīkstu drāniņu noslaukiet putekļus.
- **Luminiscences apgaismojums.** Ja telpā ir luminiscences lampas, tad tās var traucēt signālu pārraidīšanu. Tādā gadījumā vērsieties pie uzstādītāja.
- **Citas elektroierīces.** Ja lietotāja saskarnes ierīces signāli iedarbina citas elektroierīces, tad pārvietojiet šīs ierīces citur vai vērsieties pie uzstādītāja.
- **Aizkari.** Pārliecinieties, ka iekārtas un lietotāja saskarnes ierīces sakaru signālus NEAIZTUR aizkari vai citi priekšmeti.

**PAZIŅOJUMS**

- Lietotāja saskarnes ierīci NEDRĪKST nomest zemē.
- NEDRĪKST pieļaut lietotāja saskarnes ierīces saslapināšanu.

### 3.2.1 Komponenti: lietotāja saskarne

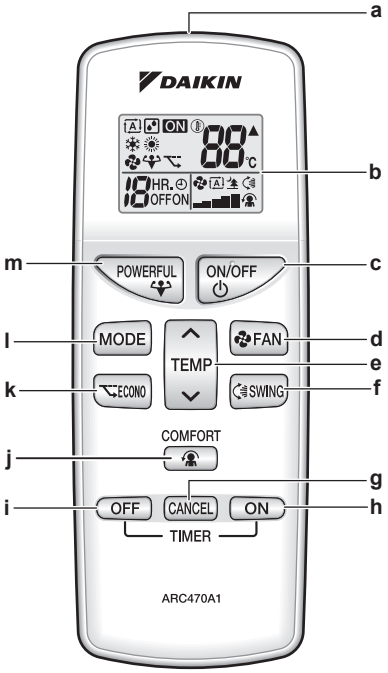


- **a** Signālu raidītājs
- **b** LCD displejs
- **c** Ieslēgšanas/izslēgšanas poga
- **d** Ventilatora iestatījumu poga
- **e** Temperatūras regulēšanas poga
- **f** Automātiskās līstīšu kustības poga

- **g** Taimera atcelšanas poga
- **h** Ieslēgšanas taimera poga
- **i** Izslēgšanas taimera poga
- **j** "Komforta" gaisa plūsmas poga
- **k** "Ekonomiskās" darbības poga
- **l** Režīmu atlases poga
- **m** "Spēka" režīma poga

### 3.2.2 Statuss: lietotāja saskarnes ierīces LCD

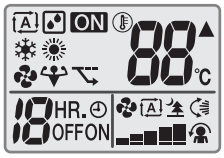


| Ikona | Apraksts |
|---|---|
| | Darbības režīms = automātiskais |
| | Darbības režīms = žāvēšana |
| | Darbības režīms = sildīšana |
| | Darbības režīms = dzesēšana |
| | Darbības režīms = tikai ventilācija |
| | Ieslēgts "Spēka" režīms |
| | Ieslēgts "Ekonomiskais" režīms |
| | |
| ON | Iekārta darbojas |
| ▲ | Iekšējais bloks saņem signālus no lietotāja saskarnes ierīces |
| 88 °C | Pašreizējais temperatūras iestatījums |
| | Gaisa plūsmas ātrums = automātiskais |
| | Gaisa plūsmas ātrums = iekšējais bloks kluss |
| | Gaisa plūsmas ātrums = spēcīgs |
| | Gaisa plūsmas ātrums = vidēji spēcīgs |
| | Gaisa plūsmas ātrums = vidējs |
| | Gaisa plūsmas ātrums = vidēji zems |
| | Gaisa plūsmas ātrums = zems |
| | |
| | Darbība "Komforta" režīmā |
| | Ieslēgta automātiskā vertikālā līstīšu kustība |
| | |
| HR. ON | Ieslēgšanas taimeris darbojas |
| HR. OFF | Izslēgšanas taimeris darbojas |

### 3.2.3 Lietotāja saskarnes ierīces lietošana

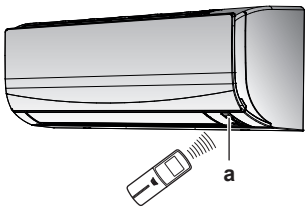


**a** Signālu uztvērējs

1. Pavērsiet signālu raidītāju pret iekšējā bloka signālu uztvērēju (maksimālais sakaru attālums 7 m).

**Rezultāts:** Kad iekšējais bloks saņem lietotāja saskarnes ierīces signālu, atskan skaņas signāls:

| Skaņa | Apraksts |
|---|---|
| Divi pīkstieni | Sākas darbība. |
| Pīkstiens | Iestatījums mainās. |
| Garš pīkstiens | Darbība tiek pārtraukta. |

# 4 Pirms iedarbināšanas

## 4.1 Lietotāja saskarnes ierīces turētāja uzstādīšana

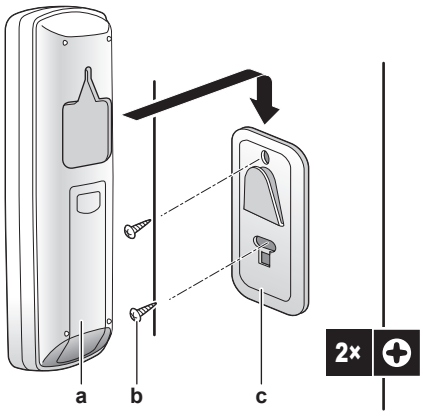


- **a** Lietotāja saskarnes ierīce
- **b** Skrūves (ārējie piederumi)
- **c** Lietotāja saskarnes ierīces turētājs

1. Izvēlieties vietu, no kuras signāli sasniegs bloku.
2. Ar skrūvēm piestipriniet turētāju pie sienas vai tamlīdzīgas virsmas.
3. Uzāķējiet lietotāja saskarnes ierīci uz turētāja.

## 4.2 Bateriju ievietošana

Baterijas darbojas aptuveni 1 gadu.

1. Noņemiet aizmugures vāku.
2. Ielieciet abas baterijas reizē.
3. Uzlieciet atpakaļ vāku.

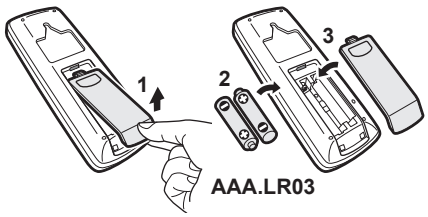

## 4.3 Elektriskās barošanas ieslēgšana

1 Ieslēdziet tīkla slēdzi.

**Rezultāts:** Iekšējā bloka aizvars atvērsies un aizvērsies, lai norādītu atsauces stāvokli.

# 5 Darbība

## 5.1 Darbības diapazons

| Darbības režīms | Darbības diapazons |
|---|---|
| Dzesēšana[(a)(b)] | ▪ Āra temperatūra: –10~46°C ar sauso termometru<br>▪ Telpu temperatūra: 18~32°C ar sauso termometru<br>▪ Telpu gaisa mitrums: ≤80% |
| Sildīšana[(a)] | ▪ Āra temperatūra: –15~24°C ar sauso termometru<br>▪ Telpu temperatūra: 10~30°C ar sauso termometru |
| Žāvēšana[(a)] | ▪ Āra temperatūra: –10~46°C ar sauso termometru<br>▪ Telpu temperatūra: 18~32°C ar sauso termometru<br>▪ Telpu gaisa mitrums: ≤80% |

[(a)] Ja sistēmu darbina ārpus darbības diapazona, tad drošības ierīce var pārtraukt sistēmas darbību.
[(b)] Ja sistēmu darbina ārpus darbības diapazona, tad ir iespējama mitruma kondensācija un ūdens pilēšana.

## 5.2 Kad lieto dažādas funkcijas

Varat izmantot šo tabulu, lai zinātu, kad kura funkcija jālieto:

| Funkcija | Mērķis |
|---|---|
| **Pamatfunkcijas** | |
| MODE Darbības režīmi un temperatūra | Sistēmas iedarbināšana/apturēšana un temperatūras iestatīšana:<br>▪ Telpas sildīšana vai dzesēšana.<br>▪ Gaisa padošana telpā bez sildīšanas vai dzesēšanas.<br>▪ Mitruma samazināšana telpā.<br>▪ Automātiskajā režīmā automātiski izvēlas piemērotu temperatūru un darbības režīmu. |
| Gaisa plūsmas virziens | Gaisa plūsmas virziena regulēšana (līstītes kustībā vai nekustīgas). |
| Gaisa plūsmas ātrums | Telpā padotā gaisa daudzuma regulēšana.<br>Klusāka darbība. |
| **Papildu funkcijas** | |
| ECONO "Ekonomiskais" režīms | Sistēmas lietošana laikā, kad tiek lietotas arī citas mājas elektroierīces, kuras patērē daudz strāvas.<br>Elektroenerģijas taupīšana. |
| "Komforta" režīms | Nodrošina patīkamu gaisa plūsmu, kura tieši NESKAR cilvēkus. |
| "Spēka" režīms | Ātra telpas atdzesēšana sai sasildīšana. |
| ON 6:00 Ieslēgšanas taimeris + OFF 0:00 Izslēgšanas taimeris | Automātiska sistēmas ieslēgšana vai izslēgšana. |

## 5.3 Darbības režīms un temperatūras iestatītais punkts

**Kad.** Noregulējiet sistēmas darbības režīmu un iestatiet temperatūru, kad vēlaties:

- sasildīt vai atdzesēt gaisu telpā,
- padot telpā gaisu bez sildīšanas vai dzesēšanas,
- samazināt mitrumu telpā.

**Kas.** Sistēmas darbība atkarībā no lietotāja veiktajiem iestatījumiem.

| Iestatījums | Apraksts |
|---|---|
| A Automātiskā darbība | Sistēma sasilda vai atdzesē gaisu telpā līdz temperatūras iestatītajam punktam. Kad nepieciešams, tā automātiski pārslēdzas no dzesēšanas uz sildīšanu un otrādi. |
| Žāvēšana | Sistēma samazina mitrumu telpā. |
| Sildīšana | Sistēma sasilda gaisu telpā līdz temperatūras iestatītajam punktam. |
| Dzesēšana | Sistēma atdzesē gaisu telpā līdz temperatūras iestatītajam punktam. |
| Ventilators | Sistēma regulē tikai gaisa plūsmu (tās ātrumu un virzienu).<br>Sistēma NEREGULĒ temperatūru. |

**Papildu informācija:**

- **Āra temperatūra.** Sistēmas dzesēšanas vai sildīšanas jauda samazinās, kad āra temperatūra ir pārāk augsta vai pārāk zema.
- **Atkausēšanas operācija.** Sildīšanas laikā ārējais bloks var apledot, un tad samazinās sildīšanas jauda. Tādā gadījumā sistēma automātiski uzsāk atkausēšanas operāciju, lai likvidētu apledojumu. Atkausēšanas laikā iekšējais bloks NEPADOD telpā silto gaisu.

### 5.3.1 Iedarbināšana/apturēšana un temperatūras iestatīšana

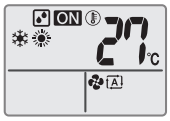


ON: Iekārta darbojas.

A: Darbības režīms = automātiskais

: Darbības režīms = žāvēšana

: Darbības režīms = sildīšana

: Darbības režīms = dzesēšana

: Darbības režīms = tikai ventilācija

88 °C: Rāda iestatīto temperatūru.

1 Nospiediet MODE vienu vai vairākas reizes, lai izvēlētos darbības režīmu.

**Rezultāts:** Darbības režīms tiek iestatīts šādā secībā:

2 Nospiediet ON/OFF lai **iedarbinātu** iekārtu.

**Rezultāts:** ON parādās LCD displejā.

**Rezultāts:** Iedegas darbības indikators.

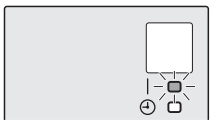

3 Nospiediet ∨ vai ∧ uz TEMP pogas vienu vai vairākas reizes, lai pazeminātu vai paaugstinātu **temperatūru**.

**Ievērojiet!** Žāvēšanas vai "tikai ventilācijas" režīmā nevar regulēt temperatūru.

4 Nospiediet ON/OFF, lai **pārtrauktu** darbību.

**Rezultāts:** ON pazūd no LCD displeja.

**Rezultāts:** Nodziest darbības indikators.

### 5.3.2 Gaisa plūsmas ātrums

1 Nospiediet FAN, lai izvēlētos:

| | |
|---|---|
| | 5 gaisa plūsmas ātruma līmeņi, no "▬" līdz "▬" |
| A | Automātiska gaisa plūsmas ātruma darbība |
| | Iekšējā bloka klusā darbība. Kad gaisa plūsma iestatīta uz "", iekārta darbojas ar mazāku troksni. |

**INFORMĀCIJA**

- Ja bloks sasniedz temperatūras iestatīto punktu dzesēšanas vai sildīšanas režīmā, tad ventilators pārtrauc darbību.
- Žāvēšanas režīmā NEVAR regulēt gaisa plūsmas ātruma iestatījumu.

## Gaisa plūsmas ātruma regulēšana

1 Nospiediet FAN, lai mainītu gaisa plūsmas iestatījumus šādā secībā.

### 5.3.3 Gaisa plūsmas virziens

**Kad.** Regulē gaisa plūsmas virzienu pēc vajadzības.

**Kas.** Sistēma maina gaisa plūsmas virzienu atkarībā no lietotāja veiktā iestatījuma (līstītes kustībā vai nekustīgas). Tas tiek darīts, pārvietojot vertikālās žalūzijas.

| Iestatījums | Gaisa plūsmas virziens |
|---|---|
| Automātiska vertikālā kustība | Pārvietojas uz augšu un uz leju. |
| [—] | Paliek nekustīgas. |

**UZMANĪBU!**

- VIENMĒR izmantojiet lietotāja saskarnes ierīci, lai regulētu līstītes leņķi. Ja ar roku mainīsiet leņķi, kad līstītes pārvietojas, jūs sabojāsiet mehānismu.
- Ievērojiet piesardzību, regulējot žalūzijas. Gaisa izplūdes atverē lielā ātrumā griežas ventilators.

**Ievērojiet!** Līstīšu kustības diapazons mainās atkarībā no darbības režīma. Līstītes apstājas augšējā stāvoklī, kad gaisa plūsmas ātrums tiek samazināts augšup un lejup vērstās kustības iestatījumos.

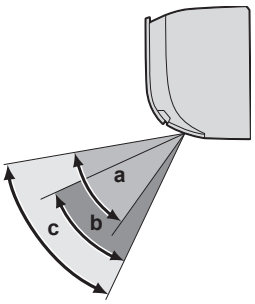


**a** Līstīšu kustības diapazons dzesēšanas vai žāvēšanas laikā
**b** Līstīšu kustības diapazons sildīšanas laikā
**c** Līstīšu kustības diapazons režīmā "Tikai ventilācija"

## Gaisa plūsmas virziena regulēšana

1 Lai ieslēgtu automātisko līstīšu kustību, nospiediet SWING.

**Rezultāts:** parādās LCD displejā.

**Rezultāts:** Aizvars (horizontālā līste) sāk pārvietoties.

2 Lai apturētu kustību noteiktā stāvoklī, nospiediet SWING, kad līste sasniedz vajadzīgo stāvokli.

**Rezultāts:** pazūd no LCD displeja.

## Restu (vertikālo žalūziju) regulēšana

1 Turiet 1 vai abas sviras un pārvietojiet restes.

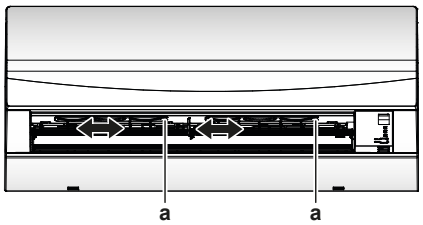


**a** Sviras

**INFORMĀCIJA**

Ja bloks ir uzstādīts telpas stūrī, restēm jābūt vērstām prom no sienas. Iekārta nav pietiekami efektīva, ja siena aiztur gaisa plūsmu.

### 5.3.4 "Komforta" gaisa plūsma

Šāda darbība ir iespējama **sildīšanas** vai **dzesēšanas** darbības režīmā. Tā nodrošina patīkamu gaisa plūsmu, kas NAV vērsta tieši uz cilvēkiem. Sistēma automātiski iestata gaisa plūsmas virzienu — uz augšu dzesēšanas režīmā un uz leju sildīšanas režīmā.

**Dzesēšanas darbības režīms** **Sildīšanas darbības režīms**

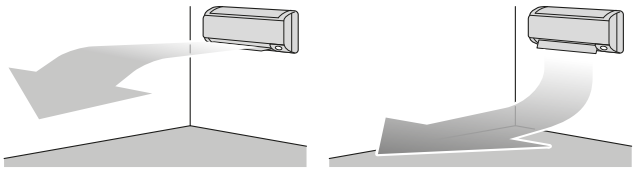

**INFORMĀCIJA**

"Spēka" un "Komforta" gaisa plūsmas režīmus NEVAR lietot vienlaikus. Ir spēkā režīms, kurš izraudzīts kā pēdējais. Ja ir izraudzīta automātiska vertikālā līstīšu kustība, tad "Komforta" gaisa plūsma tiek izslēgta.

## "Komforta" gaisa plūsmas ieslēgšana/izslēgšana

1 Nospiediet COMFORT, lai ieslēgtu.

**Rezultāts:** Žalūziju stāvoklis mainās, parādās LCD displejā, bet gaisa plūsmas ātrums tiek pārslēgts uz automātisko.

| Režīms | Līstes pozīcija… |
|---|---|
| Dzesēšana/žāvēšana | Uz augšu |
| Sildīšana | Uz leju |

2 Nospiediet COMFORT, lai izslēgtu.

**Rezultāts:** Līste atgriežas stāvoklī, kādā tā bija pirms "Komforta" gaisa plūsmas režīma ieslēgšanas; pazūd no LCD displeja.

### 5.3.5 "Spēka" režīms

Šis gaisa plūsmas režīms ātri palielina dzesēšanas/sildīšanas jaudu visos darbības režīmos. Jums ir pieejama maksimālā jauda.

**INFORMĀCIJA**

"Spēka" gaisa plūsmu NEVAR izmantot kopā ar "Ekonomisko" un "Komforta" gaisa plūsmas režīmu. Ir spēkā režīms, kurš izraudzīts kā pēdējais.

"Spēka" režīms nepalielina bloka jaudu, ja tas jau darbojas ar maksimālo jaudu.

#### "Spēka" režīma ieslēgšana/izslēgšana

1 Nospiediet POWERFUL, lai ieslēgtu.

**Rezultāts:** parādās LCD displejā. "Spēka" režīms darbojas 20 minūtes; pēc tam iekārta atgriežas iepriekš iestatītajā režīmā.

2 Nospiediet POWERFUL, lai izslēgtu.

**Rezultāts:** pazūd no LCD displeja.

**Ievērojiet!** "Spēka" režīmu var iestatīt tikai tad, kad iekārta darbojas. Ja nospiež ON/OFF vai jūs pārslēdzat darbības režīmu, tad darbība tiek atcelta; pazūd no LCD displeja.

### 5.3.6 "Ekonomiskais" režīms

Šajā režīmā tiek nodrošināta efektīva darbība, vienlaikus ierobežojot maksimālo elektroenerģijas patēriņu. Šis režīms ir noderīgs gadījumos, kad iekārta darbojas paralēli vairākām citām elektroierīcēm un ir iespējama kopējā pieļaujamā jaudas patēriņa pārsniegšana.

**INFORMĀCIJA**

- "Spēka" un "Ekonomisko" gaisa plūsmas režīmu NEVAR lietot vienlaikus. Ir spēkā režīms, kurš izraudzīts kā pēdējais.
- "Ekonomiskajā" režīmā samazinās ārējā bloka elektroenerģijas patēriņš, jo tiek ierobežots kompresora rotācijas ātrums. Ja enerģijas patēriņš jau ir zems, tad elektrības patēriņš "Ekonomiskajā" režīmā NESAMAZINĀS.

#### "Ekonomiskā" režīma ieslēgšana/izslēgšana

1 Nospiediet ECONO, lai ieslēgtu.

**Rezultāts:** parādās LCD displejā.

2 Nospiediet ECONO, lai izslēgtu.

**Rezultāts:** pazūd no LCD displeja.

### 5.3.7 Ieslēgšanas/izslēgšanas taimera darbība

Taimera funkcija nodrošina automātisku gaisa kondicionētāja ieslēgšanu un izslēgšanu naktī vai no rīta. Varat arī kombinēt izslēgšanas un ieslēgšanas taimeru funkcijas.

**INFORMĀCIJA**

Taimera programmēšana jāveic no jauna šādos gadījumos:

- Ja nostrādājis automātiskais drošinātājs un izslēdzis iekārtu.
- Ja bijis elektroenerģijas padeves pārtraukums.
- Pēc bateriju nomainīšanas lietotāja saskarnes ierīcē.

#### Ieslēgšanas taimera režīma ieslēgšana/izslēgšana

1 Nospiediet ON, lai ieslēgtu.

**Rezultāts:** HR. ON parādās LCD displejā, un iedegas taimera indikators.

**INFORMĀCIJA**

Ik reizi, kad nospiež ON, laika iestatījums mainās uz priekšu par 1 stundu. Taimeri var iestatīt no 1 līdz 12 stundām.

2 Nospiediet CANCEL, lai izslēgtu.

**Rezultāts:** HR. ON pazūd no LCD displeja, un taimera indikators nodziest.

#### Izslēgšanas taimera režīma ieslēgšana/izslēgšana

1 Nospiediet OFF, lai ieslēgtu.

**Rezultāts:** HR. OFF parādās LCD displejā, un iedegas taimera indikators.

**INFORMĀCIJA**

Ik reizi, kad nospiež OFF, laika iestatījums mainās uz priekšu par 1 stundu. Taimeri var iestatīt no 1 līdz 9 stundām.

2 Nospiediet OFF, lai izslēgtu.

**Rezultāts:** HR. OFF pazūd no LCD displeja, un taimera indikators nodziest.

**INFORMĀCIJA**

Kad veicat ieslēgšanas/izslēgšanas taimera iestatīšanu, laika iestatījums tiek saglabāts atmiņā. Pēc lietotāja saskarnes ierīces bateriju nomaiņas atmiņa notiek atmiņas atiestate.

**Nakts režīma izmantošana kombinācijā ar izslēgšanas taimeri**

Gaisa kondicionētājs automātiski regulē temperatūras iestatījumu (par 0,5°C uz augšu dzesējot, par 2,0°C uz leju sildot), lai novērstu pārmērīgu dzesēšanu/sildīšanu un nodrošinātu patīkamu temperatūru miega laikā.

#### Izslēgšanas taimera un ieslēgšanas taimera kombinācija

1 Lai iestatītu šos taimerus, skatiet "Izslēgšanas taimera režīma ieslēgšana/izslēgšana" [▸ 9] un "Ieslēgšanas taimera režīma ieslēgšana/izslēgšana" [▸ 9].

**Rezultāts:** OFF un ON parādās LCD displejā.

2 LCD indikācijas piemērs, kad kombinē abus taimerus: HR. OFF ON

# 6 Enerģijas taupīšana un optimāla darbināšana

**INFORMĀCIJA**

- Pat tad, ja bloks ir izslēgts, tas patērē elektroenerģiju.
- Kad pēc pārtraukuma tiek atjaunota elektrības padeve, iekārta sāk darboties iepriekš iestatītajā režīmā.

**UZMANĪBU!**

Gaisa plūsmu NEDRĪKST vērst uz maziem bērniem, augiem vai mājdzīvniekiem.

**BRĪDINĀJUMS**

NEDRĪKST novietot zem iekšējā un/vai ārējā bloka nekādus priekšmetus, kuri var samirkt. Pretējā gadījumā mitruma kondensācija uz bloka vai aukstumaģenta cauruļvadiem, gaisa filtra aizsērēšana vai drenāžas nosprostošanās var izraisīt ūdens pilēšanu, kas, savukārt, var notraipīt vai sabojāt zem bloka novietotos priekšmetus.

**BRĪDINĀJUMS**

Gaisa kondicionētāja tuvumā NEDRĪKST novietot viegli uzliesmojoša aerosola baloniņu un NEDRĪKST lietot šādus aerosolus bloka tuvumā. Tas var izraisīt ugunsgrēku.

**UZMANĪBU!**

NEDARBINIET iekārtu, kad telpā izmantojat izsmidzināmu insekticīdu. Ķīmiskās vielas var uzkrāties blokā un apdraudēt sevišķi jutīgu cilvēku veselību.

- Gādājiet, lai telpā būtu laba ventilācija. NEDRĪKST aizsegt ventilācijas atveres.
- Izslēdziet tīkla slēdzi, ja iekārta ilgāku laiku NETIEK darbināta. Ja slēdzis ir ieslēgts, iekārta patērē elektrību. Lai garantētu netraucētu iekārtas darbību, ieslēdziet tīkla slēdzi 6 stundas pirms iekārtas iedarbināšanas.
- Regulējiet gaisa plūsmas virzienu, lai nepieļautu aukstā gaisa uzkrāšanos pie grīdas un siltā gaisa uzkrāšanos pie griestiem. (uz augšu, griestu virzienā, kad dzesē vai žāvē, un uz leju, kad silda)
- Nepieļaujiet tiešu gaisa plūsmu uz cilvēkiem telpā.
- Darbiniet iekārtu ieteicamajā temperatūras diapazonā (26~28°C dzesēšanai un 20~24°C sildīšanai), lai taupītu elektroenerģiju.

# 7 Apkope un remonts

## 7.1 Pārskats: apkope un remonts

Uzstādītājam katru gadu ir jāveic iekārtas apkope.

**Par aukstumaģentu**

Šim izstrādājumam ir fluoru saturošas siltumnīcefekta gāzes. NEIZLAIDIET gāzes atmosfērā.

Dzesētāja tips: R32

Globālās sasilšanas potenciāla (GWP) vērtība: 675

**PAZIŅOJUMS**

Attiecīgie likumdošanas akti par **fluorētajām siltumnīcefekta gāzēm** nosaka, ka aukstumaģenta daudzumam blokā jānorāda gan svars, gan $CO_2$ ekvivalents.

**Formula daudzuma aprēķināšanai $CO_2$ ekvivalenta tonnās:** Aukstumaģenta GWP vērtība × kopējais aukstumaģenta daudzums [kg] / 1000

Lai saņemtu papildinformāciju, sazinieties ar uzstādītāju.

**BRĪDINĀJUMS**

Aukstumaģents sistēmā ir ar zemāku uzliesmojamības robežu, bet parasti NENOPLŪST. Aukstumaģenta noplūdes gadījumā telpā tā saskare ar gāzes degļa liesmu, sildītāju vai plīti var izraisīt aizdegšanos vai indīgas gāzes veidošanos.

Noplūdes gadījumā izslēdziet visus sildītājus, izvēdiniet telpu un vērsieties pie izplatītāja, kurš jums pārdeva iekārtu.

NELIETOJIET šādu iekārtu, kamēr apkopes speciālists nav novērsis bojājumu noplūdes vietā un apstiprinājis iekārtas gatavību lietošanai.

**BRĪDINĀJUMS**

- Dzesētāja ķēdes daļas NEDRĪKST caurdurt vai dedzināt.
- NEDRĪKST izmantot tīrīšanas materiālus vai līdzekļus atkausēšanas procesa paātrināšanai, ko nav ieteicis ražotājs.
- Ņemiet vērā, kas sistēmā esošais dzesētājs ir bez smaržas.

**PAZIŅOJUMS**

Apkopes darbus drīkst veikt TIKAI pilnvarots uzstādītājs vai servisa organizācijas pārstāvis.

Iesakām veikt apkopi vismaz vienu reizi gadā. Taču attiecīgu likumu un noteikumu prasību dēļ var būt nepieciešami īsāki apkopes intervāli.

**BĪSTAMI! ELEKTROTRIECIENA SAŅEMŠANAS RISKS**

Pirms gaisa kondicionētāja vai gaisa filtra tīrīšanas pārliecinieties, ka iekārta ir izslēgta un strāvas padeve pārtraukta. Pretējā gadījumā ir iespējams elektriskās strāvas trieciens un ievainojumi.

**BRĪDINĀJUMS**

Lai novērstu elektrošoku vai aizdegšanos, rīkojieties, kā aprakstīts tālāk.

- NESKALOJIET iekārtu.
- NEPIESKARIETIES iekārtai ar mitrām rokām.
- Uz iekārtas virsmas NENOVIETOJIET nekādus priekšmetus, kas satur ūdeni.

**UZMANĪBU!**

Pēc ilgas lietošanas pārbaudiet bloka rāmi un stiprinājumus, vai tie nav bojāti. Bloks, kuram ir bojāti stiprinājumi, var nokrist un radīt traumas.

**UZMANĪBU!**

NEPIESKARIETIES siltummaiņa ribām. Šīs ribas ir asas, uz tām var sagriezt roku.

**BRĪDINĀJUMS**

Ievērojiet piesardzību, strādājot lielā augstumā.

**PAZIŅOJUMS**

Apkopes darbus drīkst veikt TIKAI pilnvarots uzstādītājs vai servisa organizācijas pārstāvis.

Izmantojiet tikai Daikin rezerves daļas.

Iesakām veikt apkopi vismaz vienu reizi gadā. Taču attiecīgu likumu un noteikumu prasību dēļ var būt nepieciešami īsāki apkopes intervāli.

## 7.2 Iekšējā bloka un lietotāja saskarnes ierīces tīrīšana

**PAZIŅOJUMS**

- NEDRĪKST tīrīšanai izmantot benzīnu, benzolu, šķīdinātājus vai šķidros insekticīdus. **Iespējamās sekas:** Krāsas maiņas un deformēšanās briesmas.
- NEDRĪKST izmantot ūdeni vai gaisu, kura temperatūra ir 40°C vai augstāka. **Iespējamās sekas:** Krāsas maiņas un deformēšanās briesmas.
- NEDRĪKST izmantot pulēšanas maisījumus.
- NEDRĪKST izmantot cietu birsti. **Iespējamās sekas:** Var atlobīties virsmas pārklājums.
- Kā galalietotājs jūs NEDRĪKSTAT pats tīrīt iekārtas iekšējās daļas; šis darbs jāveic kvalificētam apkalpojošam personālam. Vērsieties pie izplatītāja.

**BĪSTAMI! ELEKTROTRIECIENA SAŅEMŠANAS RISKS**

Pirms tīrīšanas pārliecinieties, ka iekārtas darbība ir apturēta, izslēdziet atdalītājslēdzi vai izvelciet barošanas vada kontaktspraudni. Pretējā gadījumā ir iespējams elektriskās strāvas trieciens un ievainojumi.

1 Tīriet ar mīkstu drāniņu. Ja ir grūti notīrīt traipus, izmantojiet ūdeni vai neitrālu mazgāšanas līdzekli.

## 7.3 Priekšējā paneļa tīrīšana

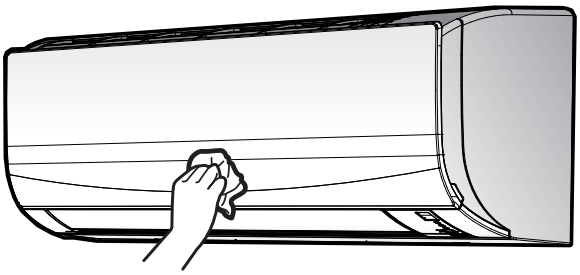

1 Tīriet priekšējo paneli ar mīkstu drāniņu. Ja ir grūti notīrīt traipus, izmantojiet ūdeni vai neitrālu mazgāšanas līdzekli.

## 7.4 Par gaisa filtriem

Ja iekārtu darbina ar piesārņotiem filtriem, tad tas nozīmē, ka šāds filtrs:

- NESPĒJ likvidēt smakas gaisā,
- NESPĒJ attīrīt gaisu,
- kavē sildīšanu/dzesēšanu,
- rada smakas.

## 7.5 Gaisa filtru tīrīšana

1 Piespiediet cilni katra gaisa filtra centrā, pēc tam pavelciet to uz leju.

2 Izvelciet gaisa filtrus.

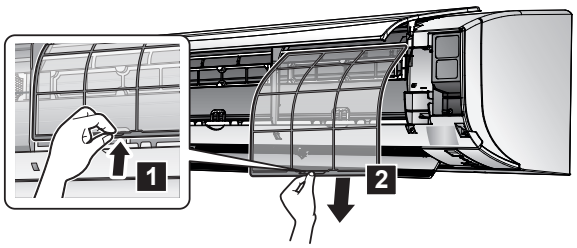


3 Izmazgājiet gaisa filtrus ar ūdeni vai iztīriet tos ar putekļu sūcēju.

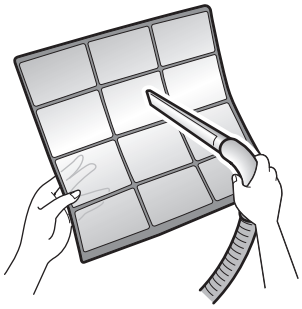

4 Apmēram 10–15 minūtes mērcējiet remdenā ūdenī.

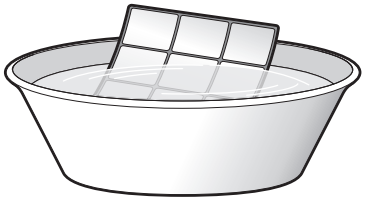

5 Uzstādiet visus filtrus to iepriekšējās vietās.

**INFORMĀCIJA**

- Ja putekļus GRŪTI notīrīt, mazgājiet ar neitrāla mazgāšanas līdzekļa šķīdumu remdenā ūdenī. Gaisa filtrus žāvējiet ēnā.
- Gaisa filtrus ieteicams tīrīt ik pēc 2 nedēļām.

**Paredzēts FTXF20+25C5V1B un ATXF20-25C5V1B**

**INFORMĀCIJA**

Dzesēšanas laikā uz aizsargplāksnes var parādīties ūdens pilieni; tas NEIETEKMĒ iekārtas darbību.

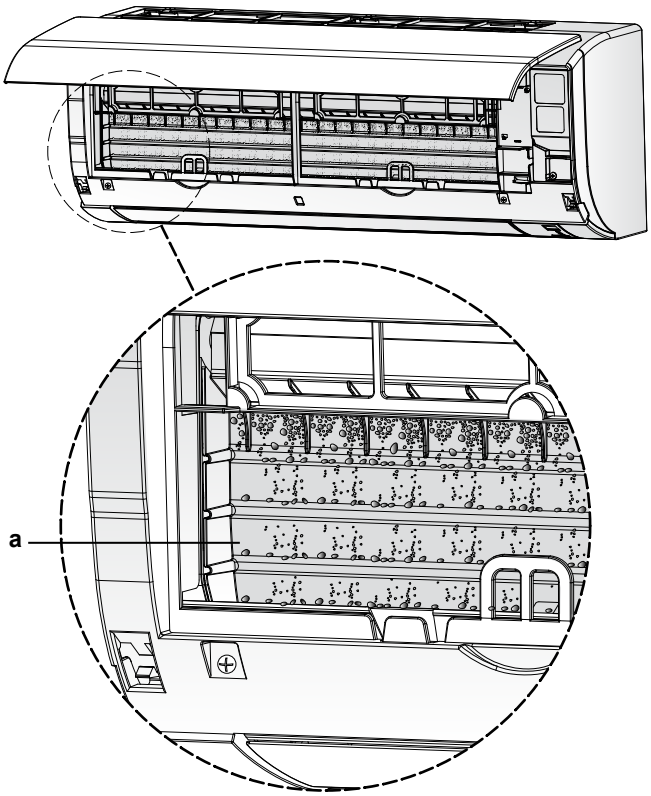


a Aizsargplāksne

## 7.6 Kas jādara pirms ilgas dīkstāves

Dažas stundas darbiniet iekārtu **"Tikai ventilācijas"** režīmā, lai izžāvētu bloka iekšpusi.

1 Nospiediet MODE un izvēlieties darbības režīmu "Tikai ventilācija".
2 Nospiediet ON/OFF, lai iedarbinātu iekārtu.
3 Kad iekārta beidz darboties, izslēdziet galveno tīkla slēdzi.
4 Izņemiet gaisa filtrus, iztīriet tos un ielieciet atpakaļ.
5 Izņemiet lietotāja saskarnes ierīces baterijas.

**INFORMĀCIJA**

Ieteicams regulāri organizēt iekārtas apkopi, ko veic speciālists. Lai organizētu šādu apkopi, vērsieties pie izplatītāja. Apkopes izmaksas sedz klients.

Noteiktos lietošanas apstākļos iekšējais bloks var piesārņoties pēc dažām lietošanas sezonām. Rezultātā iekārta sliktāk darbojas.

# 8 Darbības traucējumu novēršana

Ja rodas kāds no tālāk minētiem darbības traucējumiem, veiciet attiecīgos norādītos pasākumus un vērsieties pie izplatītāja.

**BRĪDINĀJUMS**

**Apturiet iekārtu un izslēdziet strāvu, ja notiek kaut kas neparasts (parādās deguma smaka u.tml.).**

Iekārtas darbināšana tādos apstākļos var izraisīt nopietnus bojājumus, elektriskās strāvas triecienus vai aizdegšanos. Vērsieties pie izplatītāja.

Sistēmas remonts ir JĀVEIC tehniskās apkopes speciālistam.

| Darbības traucējums | Traucējuma novēršana |
|---|---|
| Ja bieži nostrādā drošības ierīce, piemēram, drošinātājs, automātiskais drošinātājs, noplūdes strāvas aizsardzības automāts vai pareizi NEDARBOJAS galvenais slēdzis. | Izslēdziet galveno barošanas slēdzi. |
| Ja no iekārtas tek ūdens. | Pārtrauciet iekārtas darbību. |
| Pareizi NEDARBOJAS iedarbināšanas slēdzis. | Izslēdziet strāvas padevi. |
| Ja lietotāja saskarne uzrāda bloka numuru, mirgo darbības indikatora lampiņa un parādās kļūdas kods. | Paziņojiet izplatītājam kļūdas kodu. |

Ja sistēma NEDARBOJAS pareizi, izņemot iepriekš minētos gadījumus, un nav neviena no iepriekš minētajiem darbības traucējumiem, tad veiciet sistēmas izpēti, kā tālāk norādīts.

**INFORMĀCIJA**

Citus padomus par darbības traucējumu novēršanu sk. http://www.daikineurope.com/support-and-manuals/product-information/.

Ja pēc augstāk minēto faktoru pārbaudes jūs nevarat novērst darbības traucējumu, tad vērsieties pie uzstādītāja un paziņojiet viņam darbības traucējuma pazīmes, pilnu iekārtas modeļa nosaukumu (ja iespējams, sērijas numuru) un uzstādīšanas datumu (tas var būt norādīts garantijas kartē).

## 8.1 Pazīmes, kuras NELIECINA par sistēmas darbības traucējumiem

Šīs pazīmes NAV sistēmas darbības traucējumu pazīmes:

### 8.1.1 Pazīme: dzirdama ūdens tecēšanas skaņa

- Šo troksni rada aukstumaģenta plūsma iekārtā.
- Šo troksni dzesēšanas vai žāvēšanas laikā var radīt ūdens izplūšana no iekārtas.

### 8.1.2 Pazīme: dzirdama šņākoņa

Šāds troksnis rodas, kad mainās aukstumaģenta plūsmas virziens (piem., pārslēdzoties no dzesēšanas uz sildīšanu).

### 8.1.3 Pazīme: dzirdami krakšķi

Šāds troksnis rodas, kad bloka korpuss nedaudz izplešas vai saraujas temperatūras izmaiņu rezultātā.

### 8.1.4 Pazīme: dzirdama svelpšana

Šo troksni rada aukstumaģenta plūsma atkausēšanas laikā.

### 8.1.5 Pazīme: dzirdami klikšķi darbības vai dīkstāves laikā

Tie ir aukstumaģenta vārstu vai elektrisko daļu darbības trokšņi.

### 8.1.6 Pazīme: dzirdams plakšķis

Šī skaņa rodas, kad ārējais bloks iesūc gaisu no telpas (piem., izplūdes ventilatora, nosūcēja) un kad telpas durvis un logi ir ciet. Atveriet durvis vai logus vai izslēdziet ierīci.

### 8.1.7 Pazīme: ārējā bloka ventilators griežas, lai gan gaisa kondicionētājs nedarbojas

- **Pēc darbības pārtraukšanas.** Ārējā bloka ventilators griežas vēl 30 sekundes, lai aizsargātu sistēmu.

- **Kad gaisa kondicionētājs nedarbojas.** Ja ārā ir augsta temperatūra, tad ārējā bloka ventilators sāk griezties, lai aizsargātu sistēmu.

## 8.2 Problēmu risināšana, izmantojot kļūdu kodus

**Darbības traucējumu diagnostika lietotāja saskarnes ierīces displejā**

Ja iekārtai rodas problēmas, kļūmi var noteikt, pārbaudot kļūdas kodu lietotāja saskarnes ierīcē. Pirms kļūdas koda apstiprināšanas nepieciešams noskaidrot problēmu un to novērst. Tas jādara licencētam uzstādītājam vai vietējam izplatītājam.

**INFORMĀCIJA**

Skatiet servisa rokasgrāmatā:

- Kļūdu kodu pilns saraksts
- Detalizētākas problēmu novēršanas vadlīnijas par katru kļūdu

**Kļūdas koda pārbaudīšana lietotāja saskarnes ierīcē**

1 Pavērsiet lietotāja saskarnes ierīci pret bloku, nospiediet un turiet CANCEL vismaz 5 sekundes.

**Rezultāts:** 00 mirgo temperatūras iestatījumu indikācijas sadaļā.

2 Pavērsiet lietotāja saskarnes ierīci pret bloku un vairākas reizes nospiediet CANCEL, līdz atskan nepārtraukts pīkstiens.

**Rezultāts:** Lietotāja saskarnes displejā tiek uzrādīts kods.

**INFORMĀCIJA**

- Viens īss pīkstiens un 2 tam sekojoši pīkstieni norāda uz neatbilstošiem kodiem.
- Lai atceltu koda uzrādīšanu, nospiediet un turiet CANCEL 5 sekundes. Šis kods pazūd no displeja arī tad, ja 1 minūtes laikā netiek nospiesta NEVIENA poga.

**Sistēma**

| Kļūdas kods | Apraksts |
|---|---|
| 00 | Normāls |
| U0 | Aukstumaģenta trūkums |
| U2 | Konstatēts pārspriegums |
| U4 | Signālu pārraides kļūda (starp iekšējo un ārējo bloku) |
| UA | Iekšējā/ārējā bloka kombinācijas kļūda |

**Iekšējais bloks**

| Kļūdas kods | Apraksts |
|---|---|
| A1 | Iekšējā bloka nepareiza iespiedplates darbība |
| A5 | Aizsardzība pret aizsalšanu vai augstspiediena kontrole |
| A6 | Ventilatora motora (līdzstrāvas motora) atteice |
| C9 | Telpu temperatūras termorezistora atteice |

**Ārējais bloks**

| Kļūdas kods | Apraksts |
|---|---|
| E0 | 4 eju vārsta atteice |
| E1 | Ārējā bloka iespiedplates atteice |
| E5 | Pārslodzes aktivizācija (kompresora pārslodze) |
| E6 | Kompresora bloķēšana |
| E7 | Līdzstrāvas ventilatora bloķēšana |
| E8 | Momentāns barošanas strāvas stipruma pieaugums |
| F3 | Izplūdes caurules temperatūras kontrole |
| F6 | Augstspiediena kontrole (dzesēšanas režīmā) |
| H0 | Kompresora sistēmas devēja atteice |
| H6 | Stāvokļa devēja atteice |
| H8 | Sprieguma / līdzstrāvas devēja atteice |
| H9 | Āra temperatūras termorezistora atteice |
| J3 | Izplūdes caurules termorezistora atteice |
| J6 | Āra siltummaiņa termorezistora atteice |
| L3 | Elektrotehnisko detaļu pārkaršanas kļūda |
| L4 | Ribu temperatūras pieaugums |
| L5 | Momentāns invertora strāvas stipruma pieaugums (līdzstrāva) |
| P4 | Ribu termorezistora atteice |
| F8 | Kompresora iekšējās temperatūras kļūda |

# 9 Likvidēšana

**PAZIŅOJUMS**

NEMĒĢINIET pats demontēt sistēmu: sistēmas demontāža, aukstumaģenta, eļļas un citu daļu apstrāde ir jāveic saskaņā ar attiecīgo likumdošanu. Bloki ir JĀPĀRSTRĀDĀ specializētā pārstrādes rūpnīcā, lai to sastāvdaļas atkārtoti izmantotu.

**DAIKIN ISITMA VE SOĞUTMA SİSTEMLERİ SAN.TİC. A.Ş.**
Gülsuyu Mahallesi, Fevzi Çakmak Caddesi, Burçak Sokak, No:20, 34848 Maltepe
İSTANBUL / TÜRKİYE
Tel: 0216 453 27 00
Faks: 0216 671 06 00
Çağrı Merkezi: 444 999 0
Web: www.daikin.com.tr

Copyright 2020 Daikin

**DAIKIN EUROPE N.V.**
Zandvoordestraat 300, B-8400 Oostende, Belgium

3P520336-10K 2020.08