Uzstādīšanas un lietošanas rokasgrāmata

CO_2 Conveni komplekts: iekšējais bloks

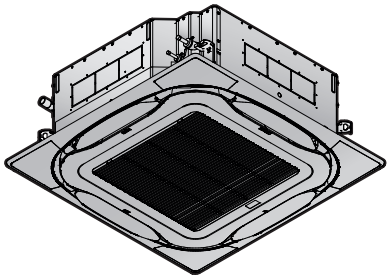

FXFN50A2VEB
FXFN71A2VEB
FXFN112A2VEB

CE - DECLARATION-OF-CONFORMITY
CE - KONFORMITÄTSERKLÄRUNG
CE - DECLARATION-DE-CONFORMITE
CE - CONFORMITEITSVERKLARING

CE - DECLARACION-DE-CONFORMIDAD
CE - DICHIARAZIONE-DI-CONFORMITA
CE - ΔΗΛΩΣΗ ΣΥΜΜΟΡΦΩΣΗΣ

CE - DECLARAÇÃO-DE-CONFORMIDADE
CE - ЗАЯВЛЕНИЕ-О-СООТВЕТСТВИИ
CE - OVERENSSTEMMELSESERKLÆRING
CE - FÖRSÄKRAN-OM-ÖVERENSTÄMMELSE

CE - ERKLÆRING OM-SAMSVAR
CE - ILMOITUS-YHDENMUKAISUUDESTA
CE - PROHLÁŠENÍ-O-SHODĚ

CE - IZJAVA-O-USKLAĐENOSTI
CE - MEGFELELŐSÉGI-NYILATKOZAT
CE - DEKLARACJA-ZGODNOŚCI
CE - DECLARAŢIE-DE-CONFORMITATE

CE - IZJAVA O SKLADNOSTI
CE - VASTAVUSDEKLARATSIOON
CE - ДЕКЛАРАЦИЯ-ЗА-СЪОТВЕТСТВИЕ

CE - ATITIKTIES-DEKLARACIJA
CE - ATBILSTĪBAS-DEKLARĀCIJA
CE - VYHLÁSENIE-ZHODY
CE - UYGUNLUK-BEYANI

Daikin Industries Czech Republic s.r.o.

01 (GB) declares under its sole responsibility that the air conditioning models to which this declaration relates:
02 (D) erklärt auf seine alleinige Verantwortung daß die Modelle der Klimageräte für die diese Erklärung bestimmt ist:
03 (F) déclare sous sa seule responsabilité que les appareils d'air conditionné visés par la présente déclaration:
04 (NL) verklaart hierbij op eigen exclusieve verantwoordelijkheid dat de airconditioning units waarop deze verklaring betrekking heeft:
05 (E) declara baja su única responsabilidad que los modelos de aire acondicionado a los cuales hace referencia la declaración:
06 (I) dichiara sotto sua responsabilità che i condizionatori modello a cui è riferita questa dichiarazione:
07 (GR) δηλώνει με αποκλειστική της ευθύνη ότι τα μοντέλα των κλιματιστικών συσκευών στα οποία αναφέρεται η παρούσα δήλωση:
08 (P) declara sob sua exclusiva responsabilidade que os modelos de ar condicionado a que esta declaração se refere:
09 (RUS) заявляет, исключительно под свою ответственность, что модели кондиционеров воздуха, к которым относится настоящее заявление:
10 (DK) erklærer under eneansvar, at klimaanlægmodellerne, som denne deklaration vedrører:
11 (S) deklarerar i egenskap av huvudansvarig, att luftkonditioneringsmodellerna som berörs av denna deklaration innebär att:
12 (N) erklærer et fullstendig ansvar for at de luftkondisjoneringsmodeller som berøres av denne deklarasjon, innebærer at:
13 (FIN) ilmoittaa yksinomaan omalla vastuullaan, että tämän ilmoituksen tarkoittamat ilmastointilaitteiden mallit:
14 (CZ) prohlašuje ve své plné odpovědnosti, že modely klimatizace, k nimž se toto prohlášení vztahuje:
15 (GR) izjavljuje pod isključivo vlastitom odgovornošću da su modeli klima uređaja na koje se ova izjava odnosi:
16 (H) teljes felelőssége tudatában kijelenti, hogy a klímaberendezés modellek, melyekre e nyilatkozat vonatkozik:
17 (PL) deklaruje na własną i wyłączną odpowiedzialność, że modele klimatyzatorów, których dotyczy niniejsza deklaracja:
18 (RO) declară pe proprie răspundere că aparatele de aer conditionat la care se referă această declaraţie:
19 (SLO) z vso odgovornostjo izjavlja, da so modeli klimatskih naprav, na katere se izjava nanaša:
20 (EST) kinnitab oma täielikul vastutusel, et käesoleva deklaratsiooni alla kuuluvad kliimaseadmete mudelid:
21 (BG) декларира на своя отговорност, че моделите климатична инсталация, за които се отнася тази декларация:
22 (LT) visiška savo atsakomybe skelbia, kad oro kondicionavimo prietaisų modeliai, kuriems yra taikoma ši deklaracija:
23 (LV) ar pilnu atbildību apliecina, ka tālāk uzskaitīto modeļu gaisa kondicionētāji, uz kuriem attiecas šī deklarācija:
24 (SK) vyhlasuje na vlastnú zodpovednosť, že tieto klimatizačné modely, na ktoré sa vzťahuje toto vyhlásenie:
25 (TR) tamamen kendi sorumluluğunda olmak üzere bu bildirinin ilgili olduğu klima modellerinin aşağıdaki gibi olduğunu beyan eder:

FXFN50A2VEB, FXFN71A2VEB, FXFN112A2VEB,

01 are in conformity with the following standard(s) or other normative document(s), provided that these are used in accordance with our instructions:
02 derlden folgenden Norm(en) oder einem anderen Normdokument oder -dokumenten entspricht/entsprechen, unter der Voraussetzung, daß sie gemäß unseren Anweisungen eingesetzt werden:
03 sont conformes à la/aux norme(s) ou autre(s) document(s) normatif(s), pour autant qu'ils soient utilisés conformément à nos instructions:
04 conform de volgende norm(en) of één of meer andere bindende documenten zijn, op voorwaarde dat ze worden gebruikt overeenkomstig onze instructies:
05 están en conformidad con la(s) siguiente(s) norma(s) u otro(s) documento(s) normativo(s), siempre que sean utilizados de acuerdo con nuestras instrucciones:
06 sono conformi al(i) seguente(i) standard(s) o altro(i) documento(i) a carattere normativo, a patto che vengano usati in conformità alle nostre istruzioni:
07 είναι σύμφωνα με το(α) ακόλουθο(α) πρότυπο(α) ή άλλο έγγραφο(α) κανονισμών, υπό την προϋπόθεση ότι χρησιμοποιούνται σύμφωνα με τις οδηγίες μας:
08 estão em conformidade com a(s) seguinte(s) norma(s) ou outro(s) documento(s) normativo(s), desde que estes sejam utilizados de acordo com as nossas instruções:
09 соответствуют следующим стандартам или другим нормативным документам, при условии их использования согласно нашим инструкциям:
10 overholder følgende standard(er) eller andet/andre retningsgivende dokument(er), forudsat at disse anvendes i henhold til vore instrukser:
11 respektive utrustning är utförd i överensstämmelse med och följer följande standard(er) eller andra normgivande dokument, under förutsättning att användning sker i överensstämmelse med våra instruktioner:
12 respektive utstyr er i overensstemmelse med følgende standard(er) eller andre normgivende dokument(er), under forutssetning av at disse brukes i henhold til våre instrukser:
13 vastaavat seuraavien standardien ja muiden ohjeellisten dokumenttien vaatimuksia edellyttäen, että niitä käytetään ohjeidemme mukaisesti:
14 za předpokladu, že jsou využívány v souladu s našimi pokyny, odpovídají následujícím normám nebo normativním dokumentům:
15 u skladu sa slijedećim standardom(ima) ili drugim normativnim dokumentom(ima), uz uvjet da se oni koriste u skladu s našim uputama:
16 megfelelnek az alábbi szabvány(ok)nak vagy egyéb irányadó dokumentum(ok)nak, ha azokat előírás szerint használják:
17 spełniają wymogi następujących norm i innych dokumentów normalizacyjnych, pod warunkiem że używane są zgodnie z naszymi instrukcjami:
18 sunt în conformitate cu următorul (următoarele) standard(e) sau alt(e) document(e) normativ(e), cu condiţia ca acestea să fie utilizate în conformitate cu instrucţiunile noastre:
19 skladní z naslednjimi standardi in drugimi normativi, pod pogojem, da se uporabljajo v skladu z našimi navodili:
20 on vastavuses järgmis(t)e standardi(te)ga või teiste normatiivsete dokumentidega, kui neid kasutatakse vastavalt meie juhenditele:
21 съответстват на следните стандарти или други нормативни документи, при условие, че се използват съгласно нашите инструкции:
22 atitinka žemiau nurodytus standartus ir (arba) kitus norminius dokumentus su sąlyga, kad yra naudojami pagal mūsų nurodymus:
23 tad, ja lietoti atbilstoši ražotāja norādījumiem, atbilst sekojošiem standartiem un citiem normatīviem dokumentiem:
24 sú v zhode s nasledovnou(ými) normou(ami) alebo iným(i) normatívnym(i) dokumentom(ami), za predpokladu, že sa používajú v súlade s našim návodom:
25 ürünün, talimatlarımıza göre kullanılması koşuluyla aşağıdaki standartlar ve norm belirten belgelerle uyumludur:

EN 60335-2-40,

01 following the provisions of:
02 gemäß den Vorschriften der:
03 conformément aux stipulations des:
04 overeenkomstig de bepalingen van:
05 siguiendo las disposiciones de:
06 secondo le prescrizioni per:
07 με τήρηση των διατάξεων των:
08 de acordo com o previsto em:
09 в соответствии с положениями:
10 under iagttagelse af bestemmelserne i:
11 enligt villkoren i:
12 gitt i henhold til bestemmelsene i:
13 noudattaen määräyksiä:
14 za dodržení ustanovení předpisu:
15 prema odredbama:
16 követi a(z):
17 zgodnie z postanowieniami Dyrektyw:
18 în urma prevederilor:
19 ob upoštevanju določb:
20 vastavalt nõuetele:
21 следвайки клаузите на:
22 laikantis nuostatų, pateikiamų:
23 ievērojot prasības, kas noteiktas:
24 održavajúc ustanovenia:
25 bunun koşullarına uygun olarak:

Electromagnetic Compatibility 2014/30/EU *
Machinery 2006/42/EC **

01 Directives, as amended.
02 Direktiven, gemäß Änderung.
03 Directives, telles que modifiées.
04 Richtlijnen, zoals geamendeerd.
05 Directivas, según lo enmendado.
06 Direttive, come da modifica.
07 Οδηγιών, όπως έχουν τροποποιηθεί.
08 Directivas, conforme alteração em.
09 Директив со всеми поправками.
10 Direktiver, med senere ændringer.
11 Direktiv, med företagna ändringar.
12 Direktiver, med foretatte endringer.
13 Direktiivejä, sellaisina kuin ne ovat muutettuina.
14 v platném znění.
15 Smjernice, kako je izmijenjeno.
16 irányelv(ek) és módosításaik rendelkezéseit.
17 z późniejszymi poprawkami.
18 Directivelor, cu amendamentele respective.
19 Direktive z vsemi spremembami.
20 Direktiivid koos muudatustega.
21 Директиви, с техните изменения.
22 Direktyvose su papildymais.
23 Direktīvās un to papildinājumos.
24 Smernice, v platnom znení.
25 Değiştirilmiş halleriyle Yönetmelikler.

01 Note*	as set out in <A> and judged positively by <B> according to the **Certificate <C>**.	06 Nota*	delineato nel <A> e giudicato positivamente da <B> secondo il **Certificato <C>**.	11 Information*	enligt <A> och godkänts av <B> enligt **Certifikatet <C>**.	16 Megjegyzés*	a(z) <A> alapján, a(z) <B> igazolta a megfelelést, a(z) **<C> tanúsítvány** szerint.	21 Забележка*	както е изложено в <A> и оценено положително от <B> съгласно **Сертификата <C>**.
02 Hinweis*	wie in <A> aufgeführt und von <B> positiv beurteilt gemäß **Zertifikat <C>**.	07 Σημείωση*	όπως καθορίζεται στο <A> και κρίνεται θετικά από το <B> σύμφωνα με το **Πιστοποιητικό <C>**.	12 Merk*	som det fremkommer i <A> og gjennom positiv bedømmelse av <B> ifølge **Sertifikat <C>**.	17 Uwaga*	zgodnie z dokumentacją <A>, pozytywną opinią <B> i **Świadectwem <C>**.	22 Pastaba*	kaip nustatyta <A> ir kaip teigiamai nuspręsta <B> pagal **Sertifikatą <C>**.
03 Remarque*	tel que défini dans <A> et évalué positivement par <B> conformément au **Certificat <C>**.	08 Nota*	tal como estabelecido em <A> e com o parecer positivo de <B> de acordo com o **Certificado <C>**.	13 Huom*	jotka on esitetty asiakirjassa <A> ja jotka <B> on hyväksynyt **Sertifikaatin <C>** mukaisesti.	18 Notă*	aşa cum este stabilit în <A> şi apreciat pozitiv de <B> în conformitate cu **Certificatul <C>**.	23 Piezīmes*	kā norādīts <A> un atbilstoši <B> pozitīvajam vērtējumam saskaņā ar **sertifikātu <C>**.
04 Bemerk*	zoals vermeld in <A> en positief beoordeeld door <B> overeenkomstig **Certificaat <C>**.	09 Примечание*	как указано в <A> и в соответствии с положительным решением <B> согласно **Свидетельству <C>**.	14 Poznámka*	jak bylo uvedeno v <A> a pozitivně zjištěno <B> v souladu s **osvědčením <C>**.	19 Opomba*	kot je določeno v <A> in odobreno s strani <B> v skladu s **certifikatom <C>**.	24 Poznámka*	ako bolo uvedené v <A> a pozitívne zistené <B> v súlade s **osvedčením <C>**.
05 Nota*	como se establece en <A> y es valorado positivamente por <B> de acuerdo con el **Certificado <C>**.	10 Bemærk*	som anført i <A> og positivt vurderet af <B> i henhold til **Certifikat <C>**.	15 Napomena*	kako je izloženo u <A> i pozitivno ocijenjeno od strane <B> prema **Certifikatu <C>**.	20 Märkus*	nagu on näidatud dokumendis <A> ja heaks kiidetud <B> järgi vastavalt **sertifikaadile <C>**.	25 Not*	<A>'da belirtildiği gibi ve <C> **Sertifikasına** göre <B> tarafından olumlu olarak değerlendirildiği gibi.	

<A>	DAIKIN.TCF.035A1/01-2022
<B>	TÜV (NB0197)
<C>	60148544

01** DICz*** is authorised to compile the Technical Construction File.
02** DICz*** hat die Berechtigung die Technische Konstruktionsakte zusammenzustellen.
03** DICz*** est autorisé à compiler le Dossier de Construction Technique.
04** DICz*** is bevoegd om het Technisch Constructiedossier samen te stellen.
05** DICz*** está autorizado a compilar el Archivo de Construcción Técnica.
06** DICz*** è autorizzata a redigere il File Tecnico di Costruzione.
07** Η DICz*** είναι εξουσιοδοτημένη να συντάξει τον Τεχνικό φάκελο κατασκευής.
08** A DICz*** está autorizada a compilar a documentação técnica de fabrico.
09** Компания DICz*** уполномочена составить Комплект технической документации.
10** DICz*** er autoriseret til at udarbejde de tekniske konstruktionsdata.
11** DICz*** är bemyndigade att sammanställa den tekniska konstruktionsfilen.
12** DICz*** har tillatelse til å kompilere den Tekniske konstruksjonsfilen.
13** DICz*** on valtuutettu laatimaan Teknisen asiakirjan.
14** Společnost DICz*** má oprávnění ke kompilaci souboru technické konstrukce.
15** DICz*** je ovlašten za izradu Datoteke o tehničkoj konstrukciji.
16** A DICz*** jogosult a műszaki konstrukciós dokumentáció összeállítására.
17** DICz*** ma upoważnienie do zbierania i opracowywania dokumentacji konstrukcyjnej.
18** DICz*** este autorizat să compileze Dosarul tehnic de constructie.
19** DICz*** je pooblaščen za sestavo datoteke s tehnično mapo.
20** DICz*** on volitatud koostama tehnilist dokumentatsiooni.
21** DICz*** е оторизирана да състави Акта за техническа конструкция.
22** DICz*** yra įgaliota sudaryti šį techninės konstrukcijos failą.
23** DICz*** ir autorizēts sastādīt tehnisko dokumentāciju.
24** Spoločnosť DICz*** je oprávnená vytvoriť súbor technickej konštrukcie.
25** DICz*** Teknik Yapı Dosyasını derlemeye yetkilidir.

***DICz = Daikin Industries Czech Republic s.r.o.

2P613087-2G

DAIKIN

Yasuto Hiraoka
Managing Director
Pilsen, 3rd of January 2022

DAIKIN INDUSTRIES CZECH REPUBLIC s.r.o.
U Nové Hospody 1/1155, 301 00 Plzeň Skvrňany,
Czech Republic

Saturs

1 Informācija par dokumentāciju 3
1.1 Par šo dokumentu ... 3
2 Īpaši drošības noteikumi uzstādītājam 4

Informācija lietotājam 5

3 Drošības noteikumi lietotājam 5
3.1 Vispārīgi ... 5
3.2 Instrukcijas drošai lietošanai ... 6
4 Par sistēmu 8
4.1 Sistēmas shēma ... 8
5 Lietotāja saskarne 8
6 Darbība 9
6.1 Darbības diapazons ... 9
6.2 Par darbības režīmiem ... 9
6.2.1 Galvenie darbības režīmi ... 9
6.2.2 Īpaši sildīšanas darbības režīmi ... 9
6.2.3 Gaisa plūsmas virziena regulēšana ... 9
6.2.4 Aktīva gaisa plūsmas cirkulācija ... 10
6.3 Sistēmas darbināšana ... 10
7 Apkope un remonts 10
7.1 Uzturēšanas un tehniskās apkopes drošības noteikumi ... 10
7.2 Gaisa filtra, sūkšanas filtra, gaisa izplūdes atveres un ārējo paneļu tīrīšana ... 11
7.2.1 Gaisa filtra tīrīšana ... 11
7.2.2 Iesūkšanas atveres režģa tīrīšana ... 11
7.2.3 Gaisa izplūdes atveres un ārējo paneļu tīrīšana ... 12
7.3 Par aukstumaģentu ... 12
7.3.1 Par aukstumaģenta noplūdes noteikšanu ... 12
8 Darbības traucējumu novēršana 13
9 Pārvietošana 13
10 Likvidēšana 13

Informācija uzstādītājam 14

11 Informācija par iepakojumu 14
11.1 Iekštelpu iekārta ... 14
11.1.1 Piederumu izņemšana no iekšējā bloka ... 14
12 Iekārtas uzstādīšana 14
12.1 Uzstādīšanas vietas sagatavošana ... 14
12.1.1 Iekštelpās ievietojamās iekārtas uzstādīšanas vietas prasības ... 14
12.1.2 Papildu prasības uzstādīšanas vietā CO_2 aukstumaģentam ... 15
12.2 Iekšējā bloka uzstādīšana ... 16
12.2.1 Norādījumi par iekšējā bloka uzstādīšanu ... 16
12.2.2 Norādījumi par drenāžas cauruļvada uzstādīšanu ... 17
13 Cauruļu uzstādīšana 19
13.1 Dzesētāja cauruļu sagatavošana ... 19
13.1.1 Prasības aukstumaģenta cauruļvadiem ... 19
13.1.2 Dzesētāja caurules izolācija ... 19
13.2 Dzesēšanas šķidruma cauruļu pievienošana ... 19
13.2.1 Dzesējošās vielas cauruļu pievienošana iekštelpu iekārtai ... 19
14 Elektroinstalācija 20
14.1 Standarta elektroinstalācijas komponentu specifikācija ... 20
14.2 Elektrisko vadu savienošana ar iekšējo bloku ... 21
14.3 Lai pievienotu atbilstošus palīglīdzekļus ierīcēm, kas piepildītas ar CO_2 ... 22
15 Nodošana ekspluatācijā 22
15.1 Kontrolsaraksts pirms nodošanas ekspluatācijā ... 22
15.2 Darbības izmēģinājums ... 23
16 Konfigurācija 23
16.1 Lauka iestatījums ... 23
17 Tehniskie dati 24
17.1 Vadojuma shēma ... 24
17.1.1 Unificētās elektroinstalācijas shēmas apzīmējumi ... 24

1 Informācija par dokumentāciju

1.1 Par šo dokumentu

INFORMĀCIJA

Pārliecinieties, ka lietotājam ir dokumentācija uz papīra, un aiciniet viņu saglabāt to turpmākai uzziņai.

Mērķauditorija

Autorizētie uzstādītāji + tiešie lietotāji

INFORMĀCIJA

Iekārtu drīkst izmantot speciālisti vai apmācīti lietotāji veikalos, vieglajā rūpniecībā un lauku saimniecībās, tā ir paredzēta komerciāliem nolūkiem, un to drīkst lietot arī neprofesionāļi.

SARGIETIES!

Pārliecinieties, ka uzstādīšana, apkope un remonts atbilst Daikin instrukcijām, kā arī attiecīgiem tiesību aktiem un ka šos darbus veic tikai pilnvarots personāls. Eiropā un reģionos, kur ir spēkā IEC standarti, attiecīgais standarts ir EN/IEC 60335-2-40.

Dokumentācijas komplekts

Šis dokuments ir daļa no dokumentācijas komplekta. Pilns komplekts sastāv no tālāk norādītajiem dokumentiem.

- **Vispārējie drošības noteikumi:**
  - Izlasiet šos drošības noteikumus pirms iekārtas uzstādīšanas
  - Formāts: uz papīra (iekšējā bloka iepakojumā)
- **Iekšējā bloka uzstādīšanas un lietošanas rokasgrāmata:**
  - Uzstādīšanas un lietošanas instrukcija
  - Formāts: uz papīra (iekšējā bloka iepakojumā)
- **Uzstādītāja un lietotāja uzziņu grāmata:**
  - Uzstādīšanas sagatavošana, labā prakse, atsauces dati…
  - Sīkas instrukcijas soli pa solim un papildu informācija, kas nepieciešama pilnvērtīgai iekārtas izmantošanai
  - Formāts: elektroniskas datnes http://www.daikineurope.com/support-and-manuals/product-information/

Komplektā iekļautās dokumentācijas jaunākās pārskatītās versijas var būt pieejamas reģionālajā Daikin tīmekļa vietnē vai no jūsu izplatītāja.

Oriģinālā dokumentācija ir rakstīta angļu valodā. Pārējās valodās ir oriģinālo dokumentu tulkojumi.

Tehniskie dati

- Jaunāko tehnisko datu **apakškopa** ir reģionālajā Daikin tīmekļa vietnē (publiski pieejama).
- Jaunāko tehnisko datu **pilnais komplekts** ir vietnē Daikin Business Portal (nepieciešama autentifikācija).

2 Īpaši drošības noteikumi uzstādītājam

Obligāti ievērojiet tālāk sniegtos drošības norādījumus un noteikumus.

UZMANĪBU!

Neievietojiet dažādus priekšmetus vai savus pirkstus gaisa ieplūdes un izplūdes atverēs. Kad ventilators griežas lielā ātrumā, tā lāpstiņas var radīt ievainojumus.

Vispārīgas uzstādīšanas prasības

SARGIETIES!

Uzstādīšanu veic uzstādītājs, materiālu un instalācijas izvēlei ir jāatbilst attiecīgo likumdošanas aktu prasībām. Eiropā attiecīgais standarts ir EN378.

SARGIETIES!

- Pārliecinieties, ka ir uzstādīti visi nepieciešamie pretlīdzekļi aukstumaģenta noplūdes gadījumam saskaņā ar standartu EN378 (skatīt "12.1.2 Papildu prasības uzstādīšanas vietā CO_2 aukstumaģentam" [▸ 15]).
- Pārliecinieties, ka esat uzstādījis CO_2 noplūdes sensoru (ārējais piederums) un iespējojis aukstumaģenta noplūdes noteikšanas funkciju (skatīt "16.1 Lauka iestatījums" [▸ 23]).

SARGIETIES!

Pārliecinieties, ka uzstādīšana, apkope un remonts atbilst Daikin instrukcijām, kā arī attiecīgiem tiesību aktiem un ka šos darbus veic tikai pilnvarots personāls. Eiropā un reģionos, kur ir spēkā IEC standarti, attiecīgais standarts ir EN/IEC 60335-2-40.

Uzstādīšanas vieta (sk. "12.1 Uzstādīšanas vietas sagatavošana" [▸ 14])

UZMANĪBU!

Iekārta NAV pieejama vispārējai publikai, uzstādiet to drošā vietā, kur tai nevar viegli piekļūt.

Šī iekārta gan telpās, gan ārpus telpām ir piemērota uzstādīšanai komercvidē un vieglās industrijas vidē.

UZMANĪBU!

Pārāk liela aukstumaģenta R744 (CO_2) koncentrācija slēgtā telpā var izraisīt ģīboni un skābekļa trūkumu. Uzstādiet atbilstošos palīglīdzekļus.

Skatiet "Lai noteiktu minimālo atbilstošo palīglīdzekļu skaitu" [▸ 15].

UZMANĪBU!

Šis aprīkojums NAV PAREDZĒTS lietošanai dzīvojamās telpās, un tas NEGARANTĒ pietiekamu aizsardzību pret radio uztveršanas traucējumiem šādās telpās.

SARGIETIES!

Mehāniskās ventilācijas gadījumā raugieties, lai gaiss izplūstu ārā, NEVIS citā slēgtā telpā.

SARGIETIES!

Uzstādiet ierīci TIKAI tādās vietās, kur dzīvojamās telpas durvis cieši NENOSLĒDZAS.

SARGIETIES!

Kad izmantojat drošības noslēgvārstus, noteikti uzstādiet tādus palīglīdzekļus kā apvada cauruli ar spiediena atslogošanas vārstu (no šķidruma cauruļvada uz gāzes cauruļvadu). Kad drošības noslēgvārsti aizveras un nav uzstādīti nekādi palīglīdzekļi, tad paaugstināts spiediens var sabojāt šķidruma cauruļvadu.

Augstumaģenta cauruļvadu uzstādīšana (sk. "13 Cauruļu uzstādīšana" [▸ 19])

UZMANĪBU!

Uzstādiet aukstumaģenta cauruļvadu vai komponentus tādā stāvoklī, lai tie nesaskartos ar vielu, kas var izraisīt aukstumaģenta cauruļvada vai komponentu koroziju, ja vien šie komponenti nav izgatavoti no materiāliem, kam piemīt noturība pret koroziju vai kas ir atbilstīgi aizsargāti pret koroziju.

SARGIETIES!

- Izmantojiet K65 cauruļvadus augstspiediena ierīcēm ar darba spiedienu 120 bar vai 90 bar atkarībā no to vietas sistēmā.
- Izmantojiet K65 savienojumus un veidgabalus, kas apstiprināti darba spiedienam 120 bar vai 90 bar atkarībā no to vietas sistēmā.
- Caurules drīkst savienot TIKAI ar lodēšanu. Cita veida savienojumi nav atļauti.
- Cauruļu paplašināšana NAV atļauta.

UZMANĪBU!

NEDRĪKST locīt augstspiediena cauruļvadus! Locīšana var samazināt caurules biezumu un tādējādi vājināt cauruļvadu. VIENMĒR izmantojiet K65 veidgabalus.

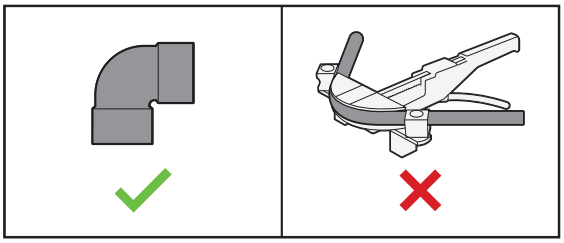

Elektroinstalācija (sk. "14 Elektroinstalācija" [▸ 20])

SARGIETIES!

Kā strāvas padeves kabeļus VIENMĒR izmantojiet daudzdzīslu kabeļus.

SARGIETIES!

- Ārējie vadi ir JĀUZSTĀDA pilnvarotam elektriķim, un tiem ir JĀATBILST spēkā esošajiem tiesību aktiem.
- Izveidojiet elektriskos savienojumus ar fiksētajām elektroinstalācijām.
- Visiem uz vietas saliktajiem komponentiem un elektriskajām konstrukcijām ir JĀATBILST spēkā esošajiem tiesību aktiem.

SARGIETIES!

- Ja strāvas padevei nav N fāzes vai tā ir nepareiza, tad aprīkojums var sabojāties.
- Ierīkojiet pareizu zemējumu. NESAVIENOJIET iekārtas zemējumu ar komunālā tīkla caurulēm, izlādni vai tālruņa līnijas zemējumu. Nepilnīgs zemējums var izraisīt elektriskās strāvas triecienu.
- Uzstādiet nepieciešamos drošinātājus vai slēdžus.
- Sasieniet un piestipriniet elektriskos vadus ar kabeļu saitēm tā, lai kabeļi NESASKARTOS ar asām malām vai caurulēm, it īpaši augstspiediena pusē.
- NELIETOJIET ar līmlenti aplīmētus vadus, savītos vadus, pagarinātājus vai savienojumus no zvaigznes–trīsstūra slēguma. Tie var izraisīt pārkaršanu, elektriskās strāvas triecienu vai aizdegšanos.

SARGIETIES!

Izmantojiet visu polu atvienošanas tipa pārtraucēju ar vismaz 3 mm attālumu starp kontaktpunktu spraugām, kas nodrošina pilnīgu atvienošanu III kategorijas pārsprieguma gadījumā.

SARGIETIES!

Ja energoapgādes kabelis ir bojāts, tad, lai izvairītos no briesmām, tas ir JĀNOMAINA ražotājam, tā aģentam vai līdzīgai kvalificētai personai.

Nodošana ekspluatācijā (sk. "15 Nodošana ekspluatācijā" [▶ 22])

SARGIETIES!

Ja vēl nav uzstādīti iekšējo bloku paneļi, pārliecinieties, ka pēc darbības izmēģinājuma ir izslēgta strāvas padeve sistēmai. Lai to izdarītu, izslēdziet sistēmu lietotāja saskarnē. Sistēmas darbību NEDRĪKST pārtraukt, IZSLĒDZOT atdalītājslēdžus.

Informācija lietotājam

3 Drošības noteikumi lietotājam

Obligāti ievērojiet tālāk sniegtos drošības norādījumus un noteikumus.

3.1 Vispārīgi

SARGIETIES!

Ja NEPROTAT lietot iekārtu, tad vērsieties pie uzstādītāja.

SARGIETIES!

Šo ierīci drīkst lietot bērni no 8 gadu vecuma un personas ar samazinātām fiziskām, sensorām un mentālām spējām vai zināšanu un pieredzes trūkumu, ja viņi tiek uzraudzīti vai viņiem tiek sniegti norādījumi par drošu ierīces lietošanu un viņi izprot attiecināmās briesmas.

Bērni NEDRĪKST rotaļāties ar ierīci.

Bērni NEDRĪKST tīrīt ierīci un veikt tās apkopi bez pieaugušo uzraudzības.

SARGIETIES!

Lai novērstu elektrošoku vai aizdegšanos, rīkojieties, kā aprakstīts tālāk.

- NESKALOJIET iekārtu.
- NEPIESKARIETIES iekārtai ar mitrām rokām.
- Uz iekārtas virsmas NENOVIETOJIET nekādus priekšmetus, kas satur ūdeni.

UZMANĪBU!

- Uz iekārtas augšējās virsmas NENOVIETOJIET nekādus objektus un aprīkojumu.
- NESĒDIET, NEKĀPIET un NESTĀVIET uz iekārtas.

- Uz iekārtu attiecas šāds simbols:



Tas nozīmē, ka elektriskos un elektroniskos produktus NEDRĪKST jaukt kopā ar nešķirotiem mājsaimniecības atkritumiem. NEMĒĢINIET pašrocīgi demontēt sistēmu: iekārtas demontāža, dzesētāja, eļļas un citu daļu apstrāde ir JĀVEIC pilnvarotam uzstādītājam, un tas JĀVEIC saskaņā ar spēkā esošajiem tiesību aktiem.

Iekārtas ir JĀPĀRSTRĀDĀ specializētā pārstrādes rūpnīcā, lai daļas izmantotu atkārtoti, pārstrādātu un atgūtu. Nodrošinot pareizu atbrīvošanos no šī produkta, jūs palīdzēsit nepieļaut iespējami negatīvo ietekmi uz apkārtējo vidi un cilvēku veselību. Lai iegūtu papildinformāciju, sazinieties ar uzstādītāju vai vietējo pašvaldību.

- Uz akumulatoru attiecas šāds simbols:



Tas nozīmē, ka akumulatoru NEDRĪKST jaukt kopā ar nešķirotiem mājsaimniecības atkritumiem. Ja zem simbola ir uzdrukāts ķīmisku datu simbols, tas nozīmē, ka smagā metāla saturs akumulatorā pārsniedz noteiktas koncentrācijas līmeni.

Iespējamie ķīmiskie simboli ir šādi: Pb — svins (>0,004%).

Izlietotie akumulatori ir JĀPĀRSTRĀDĀ specializētā pārstrādes rūpnīcā, lai daļas izmantotu atkārtoti, pārstrādātu un atgūtu. Nodrošinot pareizu atbrīvošanos no izlietotajiem akumulatoriem, jūs palīdzēsit nepieļaut iespējami negatīvo ietekmi uz apkārtējo vidi un cilvēku veselību.

3.2 Instrukcijas drošai lietošanai

SARGIETIES!

Jūs NEDRĪKSTAT iekārtu pārbūvēt, izjaukt, demontēt, no jauna uzstādīt un remontēt, jo nepareizas izjaukšanas vai uzstādīšanas gadījumā ir iespējams elektriskās strāvas trieciens vai aizdegšanās. Vērsieties pie izplatītāja.

UZMANĪBU!

Ja bloks ir aprīkots ar elektrisko drošības palīglīdzekli, piemēram, CO_2 aukstumaģenta noplūdes sensoru (ārējais piederums), tad, lai bloks efektīvi darbotos, nepieciešams pēc uzstādīšanas visu laiku padot blokam elektrisko strāvu, izņemot īsu laiku, kad veic apkopes darbus.

UZMANĪBU!

Neievietojiet dažādus priekšmetus vai savus pirkstus gaisa ieplūdes un izplūdes atverēs. Kad ventilators griežas lielā ātrumā, tā lāpstiņas var radīt ievainojumus.

UZMANĪBU!

- AIZLIEGTS pieskarties kontrollera iekšējām detaļām.
- AIZLIEGTS noņemt priekšējo paneli. Bīstami pieskarties dažām iekšējām detaļām, jo rezultātā ir iespējami ierīces darbības traucējumi. Ja nepieciešams pārbaudīt vai regulēt iekšējās detaļas, vērsieties pie izplatītāja.

SARGIETIES!

Iekārtas detaļas ir zem sprieguma un sakarst.

SARGIETIES!

Pirms ierīces darbināšanas pārliecinieties, ka uzstādītājs tās uzstādīšanu ir veicis pareizi.

UZMANĪBU!

Nav ieteicams ilgi atrasties iekārtas gaisa plūsmā, jo tas var kaitēt jūsu veselībai.

UZMANĪBU!

Lai novērstu skābekļa trūkumu, pietiekami vēdiniet telpu, ja tajā kopā ar sistēmu tiek izmantots aprīkojums ar degli.

UZMANĪBU!

NEDARBINIET iekārtu, kad telpā izmantojat izsmidzināmu insekticīdu. Ķīmiskās vielas var uzkrāties blokā un apdraudēt sevišķi jutīgu cilvēku veselību.

UZMANĪBU!

Gaisa plūsmu NEDRĪKST vērst uz maziem bērniem, augiem vai mājdzīvniekiem.

SARGIETIES!

NEDRĪKST novietot zem iekšējā un/vai ārējā bloka nekādus priekšmetus, kuri var samirkt. Pretējā gadījumā mitruma kondensācija uz galvenā bloka vai aukstumaģenta cauruļvadiem, gaisa filtra aizsērēšana vai drenāžas nosprostošanās var izraisīt ūdens pilēšanu, kas, savukārt, var notraipīt vai sabojāt zem bloka novietotos priekšmetus.

SARGIETIES!

Gaisa kondicionētāja tuvumā NEDRĪKST novietot viegli uzliesmojoša aerosola baloniņu un NEDRĪKST lietot šādus aerosolus bloka tuvumā. Tas var izraisīt ugunsgrēku.

Uzturēšana un tehniskā apkope (sk. "7 Apkope un remonts" [▶ 10])

SARGIETIES!: Sistēmā ir aukstumaģents zem ļoti liela spiediena.

Sistēmas apkope ir JĀVEIC TIKAI kvalificētam speciālistam.

UZMANĪBU!: Pievērsiet uzmanību ventilatoram!

Ir bīstami veikt iekārtas pārbaudi, kamēr ventilators darbojas.

Pirms jebkuru apkopes darbu sākuma vienmēr IZSLĒDZIET galveno slēdzi.

SARGIETIES!

Ja izdeg drošinātājs, tad to NEDRĪKST nomainīt ar drošinātājs, kuram ir nepareizs strāvas stipruma rādītājs, vai ar stiepli. Vara stieples izmantošana drošinātāja vietā var izraisīt iekārtas bojājumu vai tās aizdegšanos.

UZMANĪBU!

Pēc ilgas lietošanas pārbaudiet bloka rāmi un stiprinājumus, vai tie nav bojāti. Bloks, kuram ir bojāti stiprinājumi, var nokrist un radīt traumas.

UZMANĪBU!

Pirms ierīču apkopes darbiem pārliecinieties, ka ir izslēgta strāvas padeve.

BĪSTAMI: STRĀVAS TRIECIENA BRIESMAS

Pirms gaisa kondicionētāja vai gaisa filtra tīrīšanas pārliecinieties, ka iekārta ir izslēgta un strāvas padeve pārtraukta. Pretējā gadījumā ir iespējams elektriskās strāvas trieciens un ievainojumi.

SARGIETIES!

Ievērojiet piesardzību, strādājot lielā augstumā.

SARGIETIES!

NEDRĪKST pieļaut ūdens iekļūšanu iekšējā blokā. **Iespējamās sekas:** Elektriskās strāvas trieciens vai ugunsgrēks.

Par aukstumaģentu (sk. "7.3 Par aukstumaģentu" [▶ 12])

SARGIETIES!

- NEDRĪKST pārdurt un dedzināt aukstumaģenta kontūra daļas.
- Ņemiet vērā, ka aukstumaģents sistēmā ir bez smaržas.

SARGIETIES!

Aukstumaģents R744 (CO_2) sistēmā ir bez smaržas, ugunsdrošs un parasti NENOPLŪST.

VIENMĒR uzstādiet CO_2 sensoru saskaņā ar standarta EN378 specifikācijām.

Ja pēc aukstumaģenta noplūdes telpā ir augsta aukstumaģenta koncentrācija, tas var telpas iemītniekiem izraisīt, piemēram, nosmakšanu un saindēšanos ar oglekļa dioksīdu. Izvēdiniet telpu un vērsieties pie izplatītāja, kurš jums pārdeva iekārtu (skat. "7.3.1 Par aukstumaģenta noplūdes noteikšanu" [▶ 12]).

NELIETOJIET šādu iekārtu, kamēr apkopes speciālists nav novērsis bojājumu noplūdes vietā un apstiprinājis iekārtas gatavību lietošanai.

Darbības traucējumu novēršana (sk. "8 Darbības traucējumu novēršana" [▶ 13])

SARGIETIES!

Apturiet iekārtu un izslēdziet strāvu, ja notiek kaut kas neparasts (parādās deguma smaka u.tml.).

Iekārtas darbināšana tādos apstākļos var izraisīt nopietnus bojājumus, elektriskās strāvas triecienus vai aizdegšanos. Vērsieties pie izplatītāja.

4 Par sistēmu

PIEZĪME

Iekārta jāglabā tā, lai būtu pasargāta no mehāniskiem bojājumiem.

SARGIETIES!

Jūs NEDRĪKSTAT iekārtu pārbūvēt, izjaukt, demontēt, no jauna uzstādīt un remontēt, jo nepareizas izjaukšanas vai uzstādīšanas gadījumā ir iespējams elektriskās strāvas trieciens vai aizdegšanās. Vērsieties pie izplatītāja.

PIEZĪME

NEIZMANTOJIET sistēmu citiem nolūkiem. Lai saglabātu augstu sistēmas darbības kvalitāti, neizmantojiet iekārtu, lai nodrošinātu zemu temperatūru precīzijas instrumentiem, pārtikas produktiem, augiem, dzīvniekiem vai mākslas darbiem.

PIEZĪME

Turpmākai sistēmas modificēšanai vai paplašināšanai:

Atļauto kombināciju pārskats (turpmākai sistēmas paplašināšanai) ir pieejams inženiertehniskajā dokumentācijā, un par to iepriekš jākonsultējas. Lai uzzinātu vairāk un saņemtu profesionālas konsultācijas, vērsieties pie uzstādītāja.

UZMANĪBU!

Ja bloks ir aprīkots ar elektrisko drošības palīglīdzekli, piemēram, CO_2 aukstumaģenta noplūdes sensoru (ārējais piederums), tad, lai bloks efektīvi darbotos, nepieciešams pēc uzstādīšanas visu laiku padot blokam elektrisko strāvu, izņemot īsu laiku, kad veic apkopes darbus.

4.1 Sistēmas shēma

INFORMĀCIJA

Šie attēli ir piemēri un var NEATBILST jūsu sistēmai.

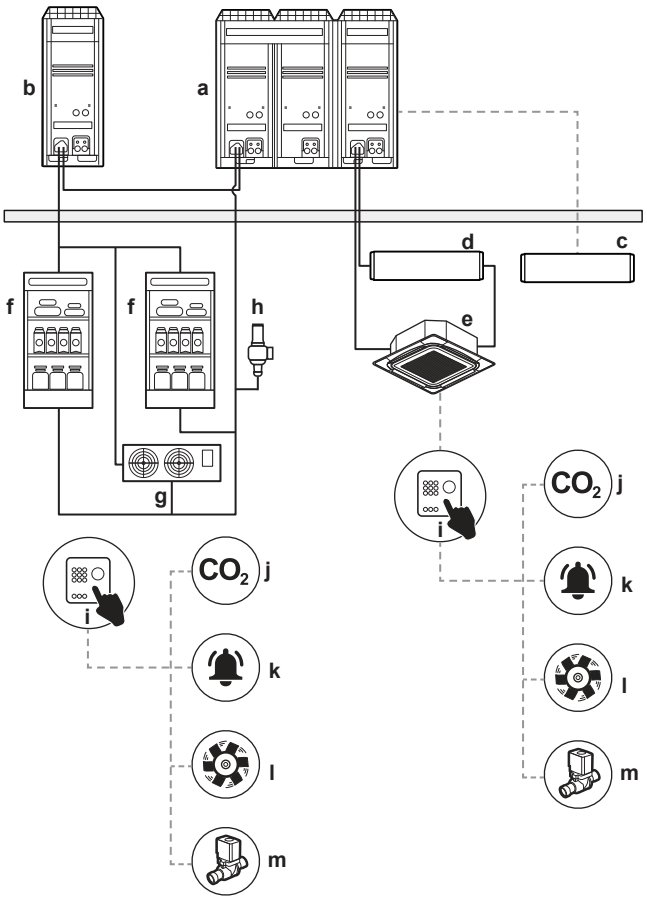

a	Galvenais ārējais bloks (LRYEN10*)
b	Capacity up bloks (LRNUN5*)
c	Komunikāciju kārba (BRR9B1V1)
d	BEV2 bloks
e	Iekšējais bloks gaisa kondicionēšanai
f	Iekšējais bloks dzesēšanai (veikala vitrīna)
g	Iekšējais bloks dzesēšanai (gaisa dzesētājs)
h	Drošības vārsts
i	CO_2 vadības panelis
j	CO_2 sensors
k	CO_2 signalizācija
l	CO_2 ventilators
m	Noslēgvārsts

INFORMĀCIJA

- Maksimālais uzstādīšanas attālums starp iekšējo bloku un BEV2 bloku ir atkarīgs no pievienoto pārraides un strāvas padeves kabeļu garuma.
- Noteikti uzstādiet blokus tā, lai kabeļi sniegtos līdz abu bloku spailēm.
- Maksimālā uzstādīšanas augstuma starpība starp iekšējo bloku un BEV2 bloku ir ≤0,5 m.

5 Lietotāja saskarne

UZMANĪBU!

- AIZLIEGTS pieskarties kontrollera iekšējām detaļām.
- AIZLIEGTS noņemt priekšējo paneli. Bīstami pieskarties dažām iekšējām detaļām, jo rezultātā ir iespējami ierīces darbības traucējumi. Ja nepieciešams pārbaudīt vai regulēt iekšējās detaļas, vērsieties pie izplatītāja.

PIEZĪME

AIZLIEGTS tīrīt tālvadības pults paneli ar benzīnu, šķīdinātāju, ķīmisku putekļu lupatiņu utt. Panelis var mainīt krāsu, var arī nolobīties paneļa pārklājums. Ja panelis ir ļoti netīrs, samitriniet lupatiņu neitrāla mazgāšanas līdzekļa ūdens šķīdumā, stingri izspaidiet un tad ar šo lupatiņu noslaukiet paneli. Pēc tam noslaukiet paneļa virsmu ar citu, sausu drāniņu.

PIEZĪME

NEDRĪKST ar cietiem, smailiem priekšmetiem nospiest lietotāja saskarnes ierīces pogas. Tā varat sabojāt lietotāja saskarni.

PIEZĪME

NEDRĪKST raustīt vai salocīt lietotāja saskarnes ierīces elektrības vadus. Tas var izraisīt ierīces darbības traucējumus.

Šajā lietošanas rokasgrāmatā sniegtais pārskats par sistēmas galvenajām funkcijām nav pilnīgs.

Lai vairāk uzzinātu par lietotāja saskarni, sk. uzstādītās lietotāja saskarnes lietošanas instrukciju.

6 Darbība

6.1 Darbības diapazons

Sistēmu drīkst izmantot šādos gaisa temperatūras un mitruma apstākļos.

	Dzesēšana un žāvēšana	Sildīšana
Ārējais bloks	–5~43°C (ar sauso termometru)	–20~16°C (ar mitro termometru)
Iekšējais bloks	14~24°C (ar mitro termometru)	15~27°C (ar sauso termometru)
Telpu gaisa mitrums	≤80%[a]	—

[a] Lai novērstu kondensāciju un ūdens pilēšanu no bloka. Ja temperatūra vai gaisa mitrums ir ārpus šīm robežām, tad var iedarboties drošības ierīces un var rasties gaisa kondicionētāja darbības traucējumi.

6.2 Par darbības režīmiem

INFORMĀCIJA

Atkarībā no uzstādītās sistēmas daži darbības režīmi var nebūt pieejami.

- Gaisa plūsmas ātrums var patstāvīgi pielāgoties atkarībā no telpu temperatūras, vai arī ventilators var uzreiz apstāties. Tas nav darbības traucējums.
- Ja galveno barošanas slēdzi izslēdz, kad sistēma darbojas, tad iekārta automātiski atsāk darbību, kad atkal tiek ieslēgta barošana.
- **Uzdotā vērtība.** Attiecīgā temperatūra, kāda iekārtai jāsasniedz, darbojoties dzesēšanas, sildīšanas vai automātiskajā režīmā.
- **Pazemināšana.** Funkcija, kas saglabā telpu temperatūru noteiktā diapazonā, kad sistēma ir izslēgta (izslēdzis lietotājs, grafika funkcija vai izslēgšanas taimeris).

6.2.1 Galvenie darbības režīmi

Iekšējais bloks var darboties dažādos režīmos.

Ikona	Darbības režīms
	Dzesēšana. Šajā režīmā dzesēšana tiek aktivizēta atkarībā no iestatītā punkta vai pazemināšanas.
	Sildīšana. Šajā režīmā sildīšana tiek aktivizēta atkarībā no iestatītā punkta vai pazemināšanas.
	Tikai ventilācija. Šajā režīmā notiek gaisa cirkulācija bez sildīšanas vai dzesēšanas.
	Žāvēšana. Šajā režīmā relatīvais gaisa mitrums tiek samazināts ar minimālu temperatūras pazemināšanu. Temperatūras un ventilatora ātruma iestatījumus kontrolē automātika, tos nevar regulēt no vadības pults. Žāvēšana nav iespējama, kad telpas temperatūra ir pārāk zema.
A A	**Automātiski.** Šajā režīmā iekārta automātiski pārslēdzas no dzesēšanas uz sildīšanu un otrādi atbilstoši iestatītajiem punktiem.

6.2.2 Īpaši sildīšanas darbības režīmi

Darbība	Apraksts
Atkausēšana	Lai novērstu sildīšanas jaudas samazināšanos sakarā ar ārējā bloka apledošanu, sistēma automātiski uzsāk atkausēšanu. Atkausēšanas laikā iekšējā bloka ventilators pārtrauc darbību, bet sākuma ekrānā parādās šāda ikona:  Sistēma atsāk normālu darbību aptuveni pēc 6–8 minūtēm.
Karstais starts	Karstā starta laikā iekšējā bloka ventilators pārtrauc darbību, bet sākuma ekrānā parādās šāda ikona: 

6.2.3 Gaisa plūsmas virziena regulēšana

Var iestatīt šādus gaisa plūsmas virzienus:

Virziens	Ekrāns
Fiksēts stāvoklis. Iekšējais bloks pūš gaisu vienā no 5 fiksētiem stāvokļiem.	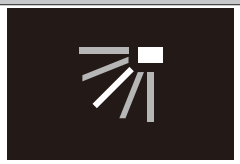
Līstīšu kustība. Iekšējais bloks pārslēdzas starp 5 stāvokļiem.	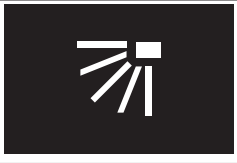

Virziens	Ekrāns
Automātiski. Iekšējais bloks pielāgo gaisa plūsmas virzienu kustību sensora signāliem.	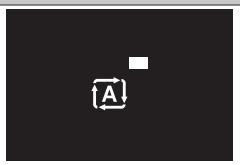

INFORMĀCIJA

Atkarībā no sistēmas izkārtojuma un uzbūves automātiska gaisa plūsmas virziena regulēšana var nebūt pieejama.

INFORMĀCIJA

Lai noteiktu gaisa plūsmas virziena iestatīšanas procedūru, skatiet izmantotās lietotāja saskarnes ierīces instrukciju.

Automātiska gaisa plūsmas vadība

Tālāk minētajos darbības apstākļos iekšējā bloka gaisa plūsmas virziena vadība ir automātiska:

- Kad telpas temperatūra ir augstāka nekā vadības pultī iestatītā sildīšanas temperatūra (arī automātiskajā darbības režīmā).
- Kad iekšējais bloks darbojas sildīšanas režīmā un ir aktivizēta atkausēšanas funkcija.
- Kad iekšējais bloks darbojas nepārtrauktajā režīmā un gaisa plūsmas virziens ir horizontāls.

SARGIETIES!

AIZLIEGTS pieskarties gaisa izplūdes atverei vai horizontālajām līstītēm, kad ieslēgta automātiska līstīšu kustība. Var tikt iespiesti pirksti vai traucēta bloka darbība.

PIEZĪME

Nav ieteicams darbināt horizontālā virzienā. Tas var izraisīt rasas parādīšanos vai putekļu uzkrāšanos uz griestiem vai aizbīdņa.

6.2.4 Aktīva gaisa plūsmas cirkulācija

Izmantojiet aktīvu gaisa plūsmas cirkulāciju, lai ātrāk sasildītu vai atdzesētu gaisu telpā.

INFORMĀCIJA

Aktīvās cirkulācijas gaisa plūsmas iestatīšanas procedūru skatiet lietotāja saskarnes ierīces uzziņu rokasgrāmatā vai lietošanas instrukcijā.

6.3 Sistēmas darbināšana

INFORMĀCIJA

Lai veiktu darbības režīma, gaisa plūsmas virziena, aktīvās cirkulācijas gaisa plūsmas un citus iestatījumus, skatiet lietotāja saskarnes ierīces uzziņu rokasgrāmatu vai lietošanas instrukciju.

7 Apkope un remonts

7.1 Uzturēšanas un tehniskās apkopes drošības noteikumi

SARGIETIES!: Sistēmā ir aukstumaģents zem ļoti liela spiediena.

Sistēmas apkope ir JĀVEIC TIKAI kvalificētam speciālistam.

PIEZĪME

Apkopes darbus drīkst veikt TIKAI pilnvarots uzstādītājs vai servisa organizācijas pārstāvis.

Iesakām veikt apkopi vismaz vienu reizi gadā. Taču attiecīgu likumu un noteikumu prasību dēļ var būt nepieciešami īsāki apkopes intervāli.

UZMANĪBU!: Pievērsiet uzmanību ventilatoram!

Ir bīstami veikt iekārtas pārbaudi, kamēr ventilators darbojas.

Pirms jebkuru apkopes darbu sākuma vienmēr IZSLĒDZIET galveno slēdzi.

UZMANĪBU!

Neievietojiet dažādus priekšmetus vai savus pirkstus gaisa ieplūdes un izplūdes atverēs. Kad ventilators griežas lielā ātrumā, tā lāpstiņas var radīt ievainojumus.

PIEZĪME

NEKĀDĀ GADĪJUMĀ pats neveiciet iekārtas pārbaudi vai tehnisko apkopi. Izsauciet kvalificētu tehniskās apkopes speciālistu. Tomēr jūs kā tiešais lietotājs varat iztīrīt gaisa filtru, iesūkšanas atveres restes un gaisa izplūdes atveri, kā arī notīrīt ārējos paneļus.

SARGIETIES!

Ja izdeg drošinātājs, tad to NEDRĪKST nomainīt ar drošinātājs, kuram ir nepareizs strāvas stipruma rādītājs, vai ar stiepli. Vara stieples izmantošana drošinātāja vietā var izraisīt iekārtas bojājumu vai tās aizdegšanos.

UZMANĪBU!

Pēc ilgas lietošanas pārbaudiet bloka rāmi un stiprinājumus, vai tie nav bojāti. Bloks, kuram ir bojāti stiprinājumi, var nokrist un radīt traumas.

PIEZĪME

AIZLIEGTS tīrīt tālvadības pults paneli ar benzīnu, šķīdinātāju, ķīmisku putekļu lupatiņu utt. Panelis var mainīt krāsu, var arī nolobīties paneļa pārklājums. Ja panelis ir ļoti netīrs, samitriniet lupatiņu neitrāla mazgāšanas līdzekļa ūdens šķīdumā, stingri izspaidiet un tad ar šo lupatiņu noslaukiet paneli. Pēc tam noslaukiet paneļa virsmu ar citu, sausu drāniņu.

UZMANĪBU!

Pirms ierīču apkopes darbiem pārliecinieties, ka ir izslēgta strāvas padeve.

BĪSTAMI: STRĀVAS TRIECIENA BRIESMAS

Pirms gaisa kondicionētāja vai gaisa filtra tīrīšanas pārliecinieties, ka iekārta ir izslēgta un strāvas padeve pārtraukta. Pretējā gadījumā ir iespējams elektriskās strāvas trieciens un ievainojumi.

SARGIETIES!

Ievērojiet piesardzību, strādājot lielā augstumā.

Iekšējam blokam var būt šādi simboli:

Simbols	Paskaidrojums
	Pirms apkopes veikšanas izmēriet spriegumu uz galvenās ķēdes kondensatoru vai elektrotehnisko detaļu spailēm.

7.2 Gaisa filtra, sūkšanas filtra, gaisa izplūdes atveres un ārējo paneļu tīrīšana

UZMANĪBU!

Izslēdziet iekārtu pirms gaisa filtra, sūkšanas filtra, gaisa izplūdes atveres un ārējo paneļu tīrīšanas.

7.2.1 Gaisa filtra tīrīšana

Kad jātīra gaisa filtrs:

- Galvenais noteikums: tīriet ik pēc 6 mēnešiem. Ja telpā ir ļoti piesārņots gaiss, tad tīriet biežāk.
- Pie attiecīgiem iestatījumiem lietotāja saskarnes ierīcē var parādīties paziņojums **"Time to clean air filter"** (laiks tīrīt gaisa filtru). Kad parādās šis paziņojums, iztīriet gaisa filtru.
- Ja nav iespējams iztīrīt piesārņojumu, tad nomainiet gaisa filtru (= papildaprīkojums).

Kā tīra gaisa filtru:

PIEZĪME

NEDRĪKST izmantot ūdeni, kura temperatūra ir 50°C vai augstāka. **Iespējamās sekas:** Krāsas maiņas un deformēšanās briesmas.

1 Atveriet iesūkšanas atveres režģi.

Standarta panelis:

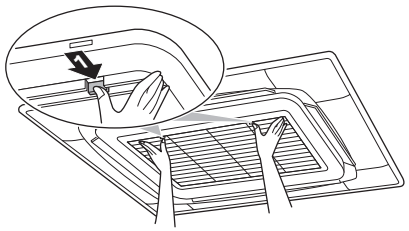

Dizaina panelis:

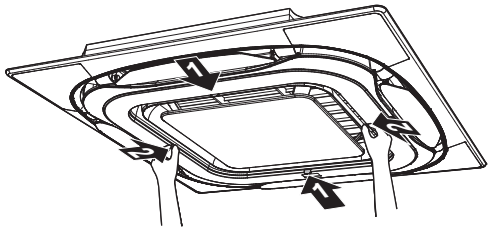

2 Izņemiet gaisa filtru.

Standarta panelis:

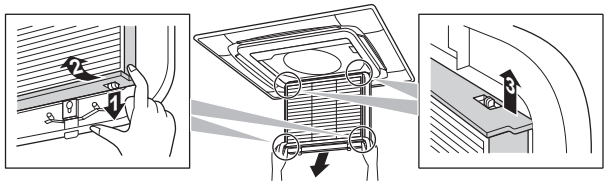

Dizaina panelis:

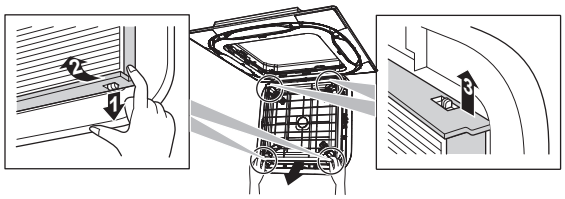

3 Iztīriet gaisa filtru. Tīriet ar putekļsūcēju vai izmazgājiet ar ūdeni. Ja gaisa filtrs ir ļoti netīrs, tad izmantojiet mīkstu birsti un neitrālu mazgāšanas līdzekli.

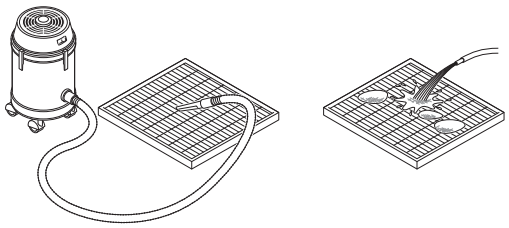

4 Gaisa filtru žāvējiet ēnā.

5 Ielieciet atpakaļ gaisa filtru un aizveriet iesūkšanas atveres režģi.

6 IESLĒDZIET strāvu.

7 Lai kvitētu brīdinājuma ekrānus, skatiet lietotāja saskarnes rokasgrāmatu.

7.2.2 Iesūkšanas atveres režģa tīrīšana

PIEZĪME

NEDRĪKST izmantot ūdeni, kura temperatūra ir 50°C vai augstāka. **Iespējamās sekas:** Krāsas maiņas un deformēšanās briesmas.

1 Atveriet iesūkšanas atveres režģi.

Standarta panelis:

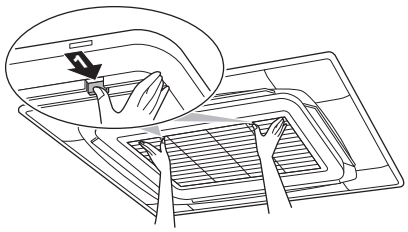

Dizaina panelis:

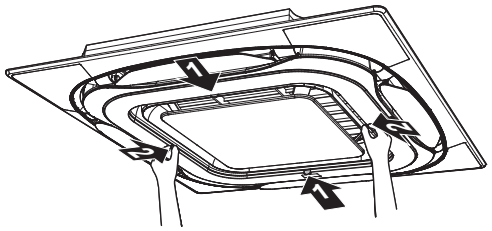

2 Izņemiet iesūkšanas atveres režģi.

Standarta panelis:

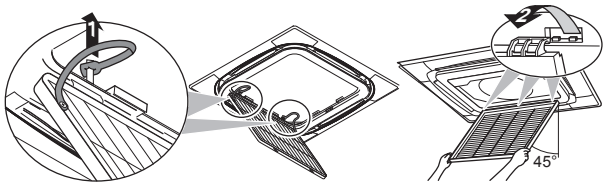

Dizaina panelis:

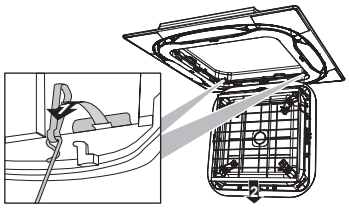

3 Izņemiet gaisa filtru.

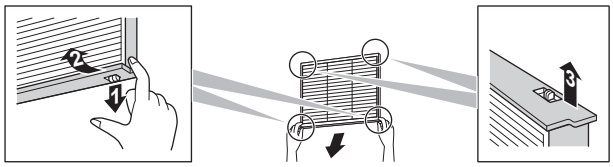

4 Iztīriet iesūkšanas atveres režģi. Nomazgājiet ar mīkstu suku un ūdeni vai neitrālu mazgāšanas līdzekli. Ja iesūkšanas atveres režģis ir ļoti netīrs, tad izmantojiet parastu virtuves mazgāšanas līdzekli, mērcējiet režģi tajā 10 min, pēc tam nomazgājiet ar ūdeni.

5 Ielieciet atpakaļ gaisa filtru (3. darba posms pretējā secībā).

6 Ielieciet atpakaļ sūkšanas atveres režģi un aizveriet to (2. un 1. darba posmi pretējā secībā).

7.2.3 Gaisa izplūdes atveres un ārējo paneļu tīrīšana

SARGIETIES!

NEDRĪKST pieļaut ūdens iekļūšanu iekšējā blokā. **Iespējamās sekas:** Elektriskās strāvas trieciens vai ugunsgrēks.

PIEZĪME

- Nedrīkst tīrīšanai izmantot benzīnu, benzolu, šķīdinātājus vai šķidrus insekticīdus. **Iespējamās sekas:** Krāsas maiņas un deformēšanās briesmas.
- NEDRĪKST izmantot ūdeni vai gaisu, kura temperatūra ir 50°C vai augstāka. **Iespējamās sekas:** Krāsas maiņas un deformēšanās briesmas.
- NEDRĪKST stingri berzt, mazgājot propelleru ar ūdeni. **Iespējamās sekas:** Var atlobīties virsmas pārklājums.

Tīriet ar mīkstu lupatu. Ja grūti notīrīt traipus, lietojiet ūdeni vai neitrālu mazgāšanas līdzekli.

7.3 Par aukstumaģentu

Šajā iekārtā ir gāzveida aukstumaģents.

Aukstumaģenta tips: R744 (CO_2)

SARGIETIES!

- NEDRĪKST pārdurt un dedzināt aukstumaģenta kontūra daļas.
- Ņemiet vērā, ka aukstumaģents sistēmā ir bez smaržas.

SARGIETIES!

Aukstumaģents R744 (CO_2) sistēmā ir bez smaržas, ugunsdrošs un parasti NENOPLŪST.

VIENMĒR uzstādiet CO_2 sensoru saskaņā ar standarta EN378 specifikācijām.

Ja pēc aukstumaģenta noplūdes telpā ir augsta aukstumaģenta koncentrācija, tas var telpas iemītniekiem izraisīt, piemēram, nosmakšanu un saindēšanos ar oglekļa dioksīdu. Izvēdiniet telpu un vērsieties pie izplatītāja, kurš jums pārdeva iekārtu (skat. "7.3.1 Par aukstumaģenta noplūdes noteikšanu" [▶ 12]).

NELIETOJIET šādu iekārtu, kamēr apkopes speciālists nav novērsis bojājumu noplūdes vietā un apstiprinājis iekārtas gatavību lietošanai.

7.3.1 Par aukstumaģenta noplūdes noteikšanu

Lai noteiktu aukstumaģenta noplūdes, nepieciešams uzstādīt CO_2 aukstumaģenta noplūdes sensoru (ārējais piederums). CO_2 aukstumaģenta noplūdes sensoram var būt nepieciešama ikgadēja pārbaude. Plašāku informāciju skatiet uzstādītās ierīces dokumentācijā.

Ja konstatē CO_2 aukstumaģenta noplūdi

- iekštelpu bloka ventilators tiek apturēts, lai novērstu aukstumaģenta izplatīšanos telpā,
- lietotāja saskarnes ierīcē parādās kļūdas kods A0 vai U9 (⚠ modelim Madoka; par kļūdu kodu uzrādīšanu skatiet Madoka uzziņu rokasgrāmatā),
- atskan brīdinošs skaņas signāls (tikai modelim Madoka ar zummeru, skat. opciju sarakstu) no lietotāja saskarnes vai cits trauksmes signāls kombinācijā ar CO_2 aukstumaģenta noplūdes sensoru (ārējais piederums).

Darbības, kas jāveic lietotājam

1 Izvēdiniet telpu un tūliņ vērsieties pie izplatītāja, kurš jums pārdeva iekārtu. NELIETOJIET bloku, pirms nav novērsta kļūme.

Darbības, kas jāveic uzstādītājam vai apkopes speciālistam

INFORMĀCIJA

Aukstumaģenta noplūdes noteikšanas laikā tiek pārtraukts kontakts starp spailēm T1 un T2. Normālas darbības apstākļos kontakts starp spailēm T1 un T2 nav pārtraukts (ir savienojums).

1 Ja NAV uzstādīti noslēgvārsti (ārējie piederumi): Aizveriet ārējā bloka gāzes un šķidruma cauruļvadu noslēgvārstus.

2 Ja ir uzstādīti noslēgvārsti (ārējie piederumi): Ja aukstumaģenta noplūde telpā ir pārtraukta, gaisa kondicionētāju varat lietot citās telpās, kur NAV notikusi aukstumaģenta noplūde.

3 Atrodiet un novērsiet aukstumaģenta noplūdes cēloni. Ja nepieciešams, nomainiet iekšējo bloku.

4 Ja nepieciešams, uzpildiet aukstumaģentu.

5 Manuāli izslēdziet un atkal iedarbiniet.

PIEZĪME

Pēc aukstumaģenta noplūdes konstatēšanas iekārta regulāri sūta signālu, lai apstiprinātu, ka CO_2 koncentrācija ir drošā līmenī. Pat tad, ja CO_2 koncentrācija ir drošā līmenī, NEIEDARBINIET iekārtu, pirms nav novērsta kļūme un nav uzpildīts aukstumaģents.

8 Darbības traucējumu novēršana

Ja rodas kāds no tālāk minētiem darbības traucējumiem, veiciet attiecīgos norādītos pasākumus un vērsieties pie izplatītāja.

SARGIETIES!

Apturiet iekārtu un izslēdziet strāvu, ja notiek kaut kas neparasts (parādās deguma smaka u.tml.).

Iekārtas darbināšana tādos apstākļos var izraisīt nopietnus bojājumus, elektriskās strāvas triecienus vai aizdegšanos. Vērsieties pie izplatītāja.

Sistēmas remonts ir JĀVEIC tehniskās apkopes speciālistam.

Darbības traucējums	Traucējuma novēršana
Ja bieži nostrādā drošības ierīce, piemēram, drošinātājs, automātiskais drošinātājs, noplūdes strāvas aizsardzības automāts vai pareizi NEDARBOJAS IESL/IZSL slēdzis.	IZSLĒDZIET visus iekārtas galvenos barošanas slēdžus.
Ja no iekārtas tek ūdens.	Apturiet iekārtas darbību.
Pareizi NEDARBOJAS iedarbināšanas slēdzis.	Izslēdziet strāvas padevi.
Ja lietotāja saskarnes ierīce rāda ⚠ vai kļūdas kodu.	Paziņojiet uzstādītājam un dariet viņam zināmu kļūdas kodu. Par to, kā parādīt kļūdas kodu, skatiet lietotāja saskarnes ierīces uzziņu rokasgrāmatu.
Lietotāja saskarnes ierīce rāda kļūdas kodu A0 vai U9 (vai ⚠), ventilators apstājas, un atskan brīdinošs skaņas signāls no lietotāja saskarnes ierīces (ja Madoka) vai cits trauksmes signāls kombinācijā ar gāzes noteikšanas ierīci (ja ir uzstādīta).	Var būt konstatēta aukstumaģenta noplūde (skat. "7.3.1 Par aukstumaģenta noplūdes noteikšanu" [▶ 12]).

Ja sistēma NEDARBOJAS pareizi, izņemot iepriekš minētos gadījumus, un nav neviena no iepriekš minētajiem darbības traucējumiem, tad veiciet sistēmas izpēti, kā tālāk norādīts.

INFORMĀCIJA

Citus padomus par darbības traucējumu novēršanu sk. http://www.daikineurope.com/support-and-manuals/product-information/.

Ja pēc augstāk minēto faktoru pārbaudes jūs nevarat novērst darbības traucējumu, tad vērsieties pie uzstādītāja un paziņojiet viņam darbības traucējuma pazīmes, pilnu iekārtas modeļa nosaukumu (ja iespējams, sērijas numuru) un uzstādīšanas datumu (tas var būt norādīts garantijas kartē).

9 Pārvietošana

Vērsieties pie izplatītāja, ja nepieciešams visu iekārtu demontēt un uzstādīt citur. Blokus drīkst pārvietot tikai speciālists.

10 Likvidēšana

PIEZĪME

NEMĒĢINIET pats demontēt sistēmu: sistēmas demontāža, aukstumaģenta, eļļas un citu daļu apstrāde ir jāveic saskaņā ar attiecīgo likumdošanu. Bloki ir JĀPĀRSTRĀDĀ specializētā pārstrādes rūpnīcā, lai to sastāvdaļas atkārtoti izmantotu.

Informācija uzstādītājam

11 Informācija par iepakojumu

11.1 Iekštelpu iekārta

11.1.1 Piederumu izņemšana no iekšējā bloka

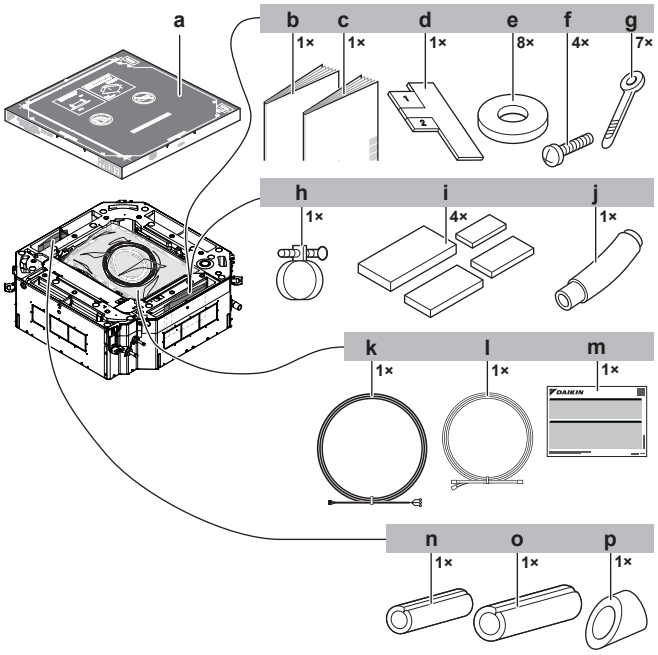

a	Uzstādīšanas šablons no papīra (iepakojuma kārbas augšēja daļa)
b	Vispārējie drošības noteikumi
c	Iekšējā bloka uzstādīšanas un ekspluatācijas rokasgrāmata
d	Uzstādīšanas šablons
e	Piekarināmā balsteņa paplāksnes
f	Skrūves (lai uz laiku piestiprinātu papīra uzstādīšanas šablonu pie iekšējā bloka)
g	Savilcēji
h	Metāla skava
i	Blīvējumi: lielais (drenāžas caurulei), vidējais 1 (gāzes caurulei), vidējais 2 (šķidruma caurulei), mazais (elektriskajiem vadiem)
j	Drenāžas šļūtene
k	Barošanas kabelis
l	Sakaru kabelis
m	Automātiskās tīrīšanas paneļa uzstādīšanas rokasgrāmatas papildinājums
n	Izolācijas detaļa: mazā (šķidruma caurulei)
o	Izolācijas detaļa: lielā (gāzes caurulei)
p	Izolācijas detaļa (drenāžas cauruļvadam)

12 Iekārtas uzstādīšana

SARGIETIES!

Uzstādīšanu veic uzstādītājs, materiālu un instalācijas izvēlei ir jāatbilst attiecīgo likumdošanas aktu prasībām. Eiropā attiecīgais standarts ir EN378.

SARGIETIES!

- Pārliecinieties, ka ir uzstādīti visi nepieciešamie pretlīdzekļi aukstumaģenta noplūdes gadījumam saskaņā ar standartu EN378 (skatīt "12.1.2 Papildu prasības uzstādīšanas vietā CO_2 aukstumaģentam" [▶ 15]).
- Pārliecinieties, ka esat uzstādījis CO_2 noplūdes sensoru (ārējais piederums) un iespējojis aukstumaģenta noplūdes noteikšanas funkciju (skatīt "16.1 Lauka iestatījums" [▶ 23]).

12.1 Uzstādīšanas vietas sagatavošana

Izvairieties no uzstādīšanas vidē, kurā ir daudz organisko šķīdinātāju, piemēram, tinte un siloksāns.

12.1.1 Iekštelpās ievietojamās iekārtas uzstādīšanas vietas prasības

INFORMĀCIJA

Skaņas spiediena līmenis ir mazāks par 70 dBA.

INFORMĀCIJA

Aprīkojums atbilst prasībām, kādas tiek izvirzītas komercuzņēmumu un vieglās rūpniecības uzņēmumu telpās, ja tur tas ir profesionāli uzstādīts un tiek uzturēts darba kārtībā.

PIEZĪME

- Profesionālajam uzstādītājam pirms uzstādīšanas ir jāizvērtē EMS apstākļi, ja iekārta tiek uzstādīta tuvāk par 30 m no dzīvojamām telpām.
- NAV NEPIECIEŠAMI īpaši uzstādīšanas pasākumi, lai samazinātu EMS (elektromagnētisko starojumu).

UZMANĪBU!

Šis aprīkojums NAV PAREDZĒTS lietošanai dzīvojamās telpās, un tas NEGARANTĒ pietiekamu aizsardzību pret radio uztveršanas traucējumiem šādās telpās.

UZMANĪBU!

Iekārta NAV pieejama vispārējai publikai, uzstādiet to drošā vietā, kur tai nevar viegli piekļūt.

Šī iekārta gan telpās, gan ārpus telpām ir piemērota uzstādīšanai komercvidē un vieglās industrijas vidē.

PIEZĪME

Šis ir A klases izstrādājums. Mājas apstākļos šis izstrādājums var izraisīt radio traucējumus. Tādā gadījumā iespējams, ka lietotājam būs jāveic atbilstīgi pasākumi.

- **Atstarpes**. Nodrošiniet atbilstību šādām prasībām:

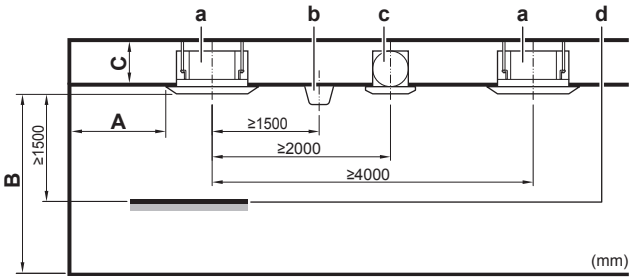

A Minimālais attālums līdz sienai (sk. zemāk)
B Minimālais un maksimālais attālums līdz grīdai (sk. zemāk)
C **50.~71. klase:**
≥269 mm: Ja uzstāda ar standarta dekoratīvo paneli
≥311 mm: Ja uzstāda ar dizaina dekoratīvo paneli
≥349 mm: Ja uzstāda ar pašattīrošu dekoratīvo paneli
≥319 mm: Ja uzstāda ar standarta paneli un svaigā gaisa ieplūdes komplektu
≥361 mm: Ja uzstāda ar dizaina paneli un svaigā gaisa ieplūdes komplektu
112. klase:
≥311 mm: Ja uzstāda ar standarta dekoratīvo paneli
≥353 mm: Ja uzstāda ar dizaina dekoratīvo paneli
≥391 mm: Ja uzstāda ar pašattīrošu dekoratīvo paneli
≥361 mm: Ja uzstāda ar standarta paneli un svaigā gaisa ieplūdes komplektu
≥403 mm: Ja uzstāda ar dizaina paneli un svaigā gaisa ieplūdes komplektu
a Iekšējais bloks
b Apgaismojums (attēlā lampas uzstādītas pie griestiem, bet var uzstādīt arī padziļinājumos)
c Ventilators
d Statiskais apjoms (piemērs: tabula)

- **A: Minimālais attālums līdz sienai**. Atkarīgs no gaisa plūsmas virzieniem uz sienu.

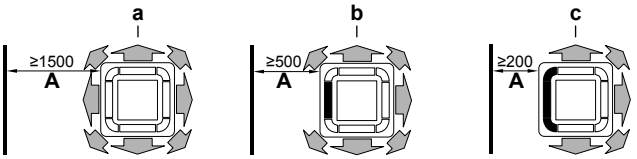

a Gaisa izplūdes atvere un stūri atvērti
b Gaisa izplūdes atvere aizvērta (nepieciešams pēc izvēles pieejamais bloķētāju komplekts)
c Gaisa izplūdes atvere un stūri aizvērti (nepieciešams pēc izvēles pieejamais bloķētāju komplekts)

- **B: Minimālais un maksimālais attālums līdz grīdai**:
  - Minimums: 2,7 m, lai novērstu nejaušu pieskaršanos.
  - Maksimums: atkarīgs no gaisa plūsmas virzieniem un jaudas klases. Skatiet "16.1 Lauka iestatījums" [▸ 23].

INFORMĀCIJA

3 eju un 4 eju gaisa plūsmām maksimālais attālums līdz grīdai (nepieciešams pēc izvēles pieejamais bloķēšanas komplekts) var būt atšķirīgs. Skatiet pēc izvēles pieejamā bloķēšanas komplekta uzstādīšanas instrukciju.

INFORMĀCIJA

Dažām opcijām var būt nepieciešama papildu vieta apkopei. Pirms uzstādīšanas skatiet izmantotās opcijas uzstādīšanas rokasgrāmatā.

12.1.2 Papildu prasības uzstādīšanas vietā CO_2 aukstumaģentam

SARGIETIES!

Mehāniskās ventilācijas gadījumā raugieties, lai gaiss izplūstu ārā, NEVIS citā slēgtā telpā.

Aukstumaģenta pamatīpašības	
Aukstumaģents	R744
RCL (aukstumaģenta koncentrācijas robeža)	0,072 kg/m^3
QLMV (daudzuma ierobežojums, ja minimāla ventilācija)	0,074 kg/m^3
QLAV (daudzuma ierobežojums, ja papildu ventilācija)	0,18 kg/m^3
Toksiskuma robeža	0,1 kg/m^3
Drošības klase	A1

INFORMĀCIJA

Papildinformāciju par pieļaujamā aukstumaģenta daudzuma un telpas tilpuma aprēķiniem skatiet iekšējā bloka uzziņu rokasgrāmatā.

Atbilstoši palīglīdzekļi

INFORMĀCIJA

Atbilstoši palīglīdzekļi ir ārējie piederumi. Izvēlieties un uzstādiet visus nepieciešamos atbilstošos palīglīdzekļus saskaņā ar EN 378-3:2016.

- (dabiskā vai mehāniskā) ventilācija
- drošības noslēgvārsti
- drošības signalizācija kombinācijā ar CO_2 aukstumaģenta noplūdes sensoru (drošības signalizācija pati par sevi NAV uzskatāma par piemērotu palīglīdzekli, ja cilvēkiem telpā ir ierobežota kustības brīvība)
- CO_2 aukstumaģenta noplūdes sensors

SARGIETIES!

Uzstādiet ierīci TIKAI tādās vietās, kur dzīvojamās telpas durvis cieši NENOSLĒDZAS.

SARGIETIES!

Kad izmantojat drošības noslēgvārstus, noteikti uzstādiet tādus palīglīdzekļus kā apvada cauruli ar spiediena atslogošanas vārstu (no šķidruma cauruļvada uz gāzes cauruļvadu). Kad drošības noslēgvārsti aizveras un nav uzstādīti nekādi palīglīdzekļi, tad paaugstināts spiediens var sabojāt šķidruma cauruļvadu.

Piemērs: Uzstādiet apvada cauruli (**e**) ar spiediena atslogošanas vārstu (**g**) šķidruma cauruļvadam starp iekšējo bloku un noslēgvārstu (**c2**) uz gāzes cauruļvadu starp ārējo bloku un noslēgvārstu (**d1**).

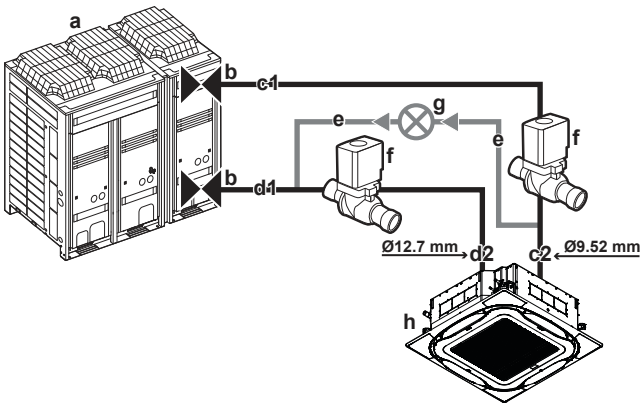

12–1 Instalācijas izkārtojuma piemērs

a Ārējais bloks
b Ārējā bloka noslēgvārsts
c1 Šķidruma cauruļvads starp ārējo bloku un noslēgvārstu
c2 Šķidruma cauruļvads starp iekšējo bloku un noslēgvārstu
d1 Gāzes cauruļvads starp ārējo bloku un noslēgvārstu
d2 Gāzes cauruļvads starp iekšējo bloku un noslēgvārstu
e Apvada caurule
f Drošības noslēgvārsts
g Spiediena atslogošanas vārsts
h Iekšējais bloks

Lai noteiktu minimālo atbilstošo palīglīdzekļu skaitu

Aizņemtām telpām, izņemot ēkas zemāko pazemes stāvu

Ja kopējais aukstumaģenta daudzums (kg), dalīts ar telpas tilpumu[a] (m^3) ir…	…atbilstošo palīglīdzekļu skaitam jābūt vismaz…
<QLMV	0
>QLMV un <QLAV	1

Ja kopējais aukstumaģenta daudzums (kg), dalīts ar telpas tilpumu[a] (m^3) ir…	…atbilstošo palīglīdzekļu skaitam jābūt vismaz…
>QLAV	2

[a] Aizņemtām telpām, kuru grīdas platība pārsniedz 250 m^2, izmantojiet 250 m^2 kā grīdas laukumu telpas tilpuma noteikšanai (**Piemērs:** pat ja telpas platība ir 300 m^2 un telpas augstums ir 2,5 m, aprēķiniet telpas tilpumu 250 m^2×2,5 m=625 m^3)

Piemērs: Kopējais aukstumaģenta daudzums sistēmā ir 45 kg, un telpas tilpums ir 300 m^3. 45/300=0,15, kas ir >QLMV (0,074) un <QLAV (0,18), tāpēc telpā uzstādiet vismaz 1 atbilstošo palīglīdzekli.

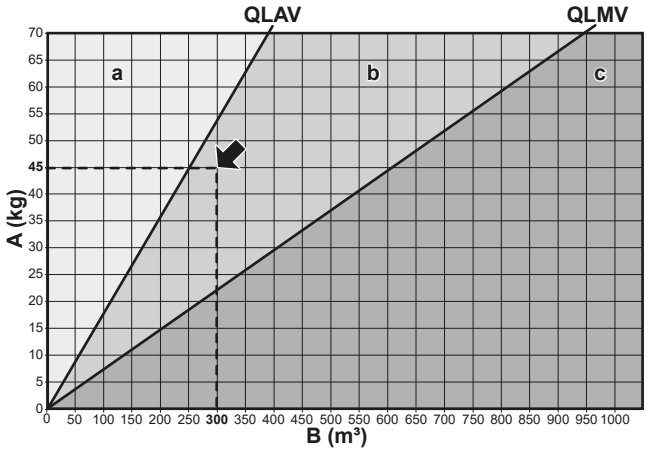

12–2 Aprēķina grafika piemērs

A Aukstumaģenta daudzums
B Telpas tilpums
a Nepieciešami 2 atbilstošie palīglīdzekļi
b Nepieciešams 1 atbilstošais palīglīdzeklis
c Nav nepieciešams palīglīdzeklis

Aizņemtām telpām ēkas zemākajā pazemes stāvā

Ja kopējais aukstumaģenta daudzums (kg), dalīts ar telpas tilpumu[a] (m^3) ir…	…atbilstošo palīglīdzekļu skaitam jābūt vismaz…
<RCL	0
>RCL un ≤QLMV	1
>QLMV un <QLAV	2
>QLAV	Šo vērtību NEDRĪKST pārsniegt!

[a] Aizņemtām telpām, kuru grīdas platība pārsniedz 250 m^2, izmantojiet 250 m^2 kā grīdas laukumu telpas tilpuma noteikšanai (**Piemērs:** pat ja telpas platība ir 300 m^2 un telpas augstums ir 2,5 m, aprēķiniet telpas tilpumu 250 m^2×2,5 m=625 m^3)

Piemērs: Kopējais aukstumaģenta daudzums sistēmā ir 45 kg, un telpas tilpums ir 300 m^3. 45/300=0,15, kas ir >RCL (0,072) un <QLAV (0,18), tāpēc telpā uzstādiet vismaz 2 atbilstošus palīglīdzekļus.

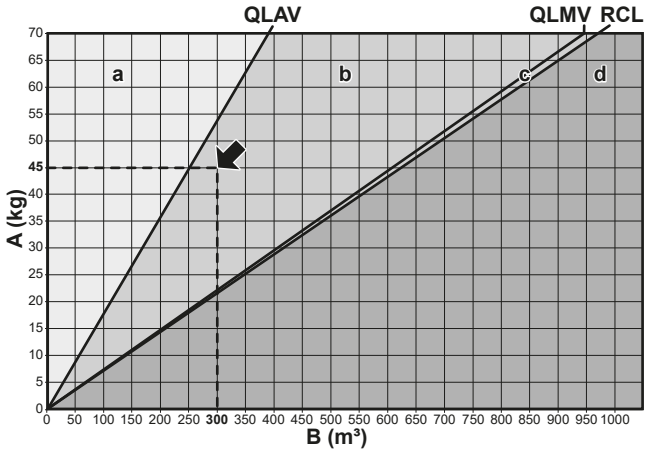

12–3 Aprēķina grafika piemērs

A Aukstumaģenta daudzuma ierobežojums
B Telpas tilpums
a Uzstādīšana nav atļauta
b Nepieciešami 2 atbilstošie palīglīdzekļi
c Nepieciešams 1 atbilstošais palīglīdzeklis
d Nav nepieciešams palīglīdzeklis

INFORMĀCIJA

Pat tad, ja zemākajā stāvā nav dzesēšanas sistēmas, kur ēkas lielākais aukstumaģenta daudzums (kg), dalīts ar zemākā stāva kopējo telpu tilpumu (m^3), pārsniedz vērtību QLMV, nodrošiniet mehānisko ventilāciju saskaņā ar EN 378-3:2016 prasībām.

12.2 Iekšējā bloka uzstādīšana

12.2.1 Norādījumi par iekšējā bloka uzstādīšanu

INFORMĀCIJA

Izvēles aprīkojums. Pirms izvēles aprīkojuma uzstādīšanas izlasiet arī izvēles aprīkojuma uzstādīšanas instrukciju. Dažos gadījumos pirmo vieglāk uzstādīt izvēles aprīkojumu.

- **Dekoratīvais panelis**. Dekoratīvo paneli vienmēr uzstādiet **pēc** bloka uzstādīšanas.

PIEZĪME

Pēc dekoratīvā paneļa uzstādīšanas:

- Pārliecinieties, ka starp iekārtas korpusu un dekoratīvo paneli nav spraugas. **Iespējamās sekas:** Var rasties gaisa noplūde un parādīties kondensāta pilieni.
- Pārliecinieties, ka uz dekoratīvā paneļa plastmasas daļām nav eļļas atlieku. **Iespējamās sekas:** Tās var izraisīt plastmasas daļu bojājumus.

- **Griestu izturība**. Pārbaudiet, vai griesti ir pietiekami stingri, lai izturētu bloka smagumu. Ja var rasties briesmas, tad pirms bloka uzstādīšanas nostipriniet griestus.
  - Piestiprināšanai pie līdzšinējiem griestiem izmantojiet enkurus.
  - No jauna ierīkojamos griestos izmantojiet iegremdētus ielikțus, iegremdētus enkurus vai citas uz vietas pieejamas detaļas.

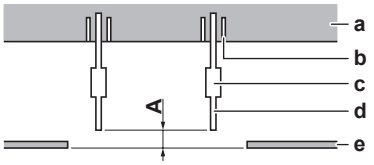

A **50~100 mm**: Ja uzstāda ar standarta paneli
100~150 mm: Ja uzstāda ar svaiga gaisa ieplūdes komplektu vai dizaina paneli
130~180 mm: Ja uzstāda ar pašattīrošu dekoratīvo paneli
a Griestu plāksne
b Enkurs
c Garais uzgrieznis vai skrūvsaite
d Piekarskrūve
e Iekarināti griesti

- **Piekarskrūves.** Veicot uzstādīšanu, izmantojiet M8~M10 piekarskrūves. Piestipriniet piekarināmo balsteni pie piekarskrūves. Nostipriniet to ar uzgriezni un paplāksni no piekarināmā balsteņa augšas un apakšas.

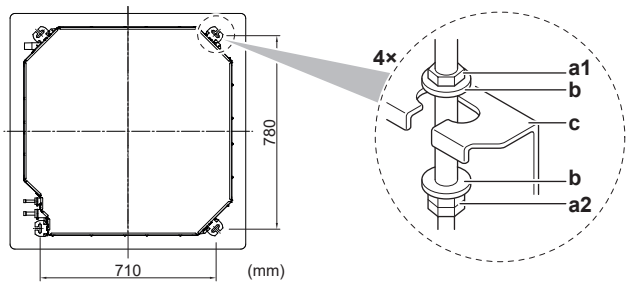

a1 Uzgrieznis (ārējie piederumi)
a2 Dubultuzgrieznis (ārējie piederumi)
b Paplāksne (piederumi)
c Piekarināmais balstenis (piestiprināts pie bloka)

- **Uzstādīšanas šablons no papīra** (iepakojuma augšējā daļa). Izmantojiet papīra šablonu, lai noteiktu pareizu horizontālo novietojumu. Tas parāda nepieciešamos izmērus un centrus. Papīra šablonu varat piestiprināt pie bloka.

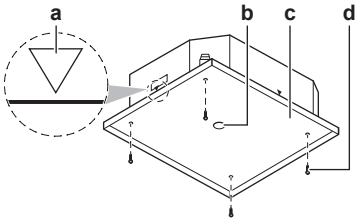

a Bloka centrs
b Griestu atveres centrs
c Uzstādīšanas šablons no papīra (iepakojuma augšējā daļa)
d Skrūves (piederumi)

- **Griestu atvere un bloks**:
  - Pārliecinieties, ka griestu atvere ir šādās robežās:

    Minimums: 860 mm, lai tā atbilstu blokam.

    Maksimums: 910 mm, lai nodrošinātu pietiekamu pārlaidumu starp dekoratīvo paneli un piekarinātajiem griestiem. Ja griestu atvere ir lielāka, tad pielieciet vairāk griestu materiāla.
  - Pārliecinieties, ka bloks un tā piekarināmie balsteņi (piekare) ir centrēti griestu atverē.

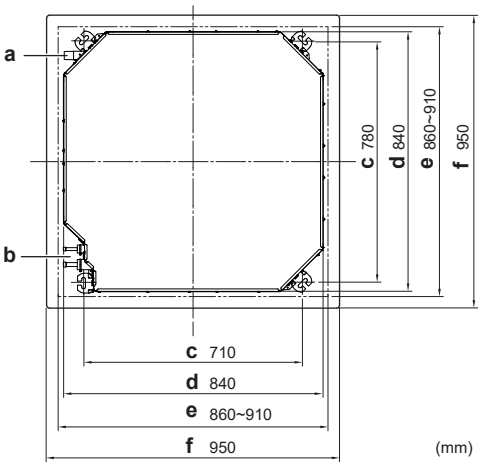

a Drenāžas cauruļvads
b Aukstumaģenta cauruļvads
c Piekarināmā balsteņa (piekares) atstarpe
d Bloks
e Griestu atvere
f Dekoratīvais panelis

Piemērs	Ja A[a]	Tad	
		B[a]	C[a]
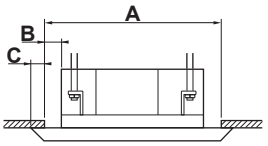	860 mm	10 mm	45 mm
	910 mm	35 mm	20 mm

[a] **A:** Griestu atvere
B: Attālums starp bloku un griestu atveri
C: Dekoratīvā paneļa un iekarināto griestu savstarpējais pārlaidums

- **Uzstādīšanas šablons**. Izmantojiet uzstādīšanas šablonu, lai noteiktu pareizu vertikālo novietojumu.

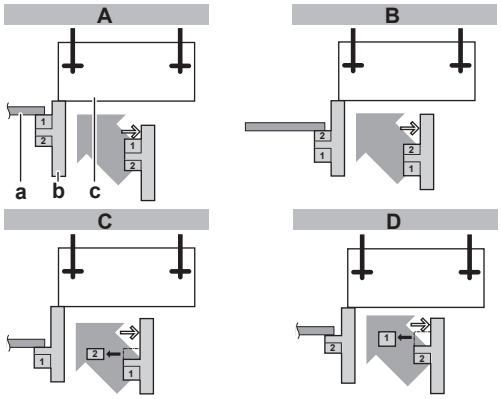

A Ja uzstāda ar standarta dekoratīvo paneli
B Ja uzstāda ar svaiga gaisa ieplūdes komplektu
C Ja uzstāda ar pašattīrošu dekoratīvo paneli
D Ja uzstāda ar dizaina dekoratīvo paneli
a Iekarināti griesti
b Uzstādīšanas šablons (piederums)
c Bloks

- **Līmeņrādis**. Pārliecinieties, ka visi 4 bloka stūri ir līmeniski; dariet to, izmantojot līmeņrādi vai ar ūdeni piepildītu vinila cauruli.

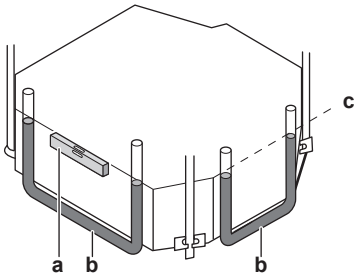

a Līmenis
b Vinila caurule
c Ūdens līmenis

PIEZĪME

Bloku NEDRĪKST uzstādīt slīpi. **Iespējamās sekas:** Ja bloks uzstādīts slīpi kondensāta plūsmas virzienā (drenāžas cauruļvada puse ir augšā), tad pludiņslēdzis var nedarboties un izraisīt ūdens pilēšanu.

12.2.2 Norādījumi par drenāžas cauruļvada uzstādīšanu

Pārliecinieties, ka ir nodrošināta pareiza kondensāta aizplūšana. Tas ietver sekojošo:

- Vispārīgi norādījumi
- Iekšējā bloka drenāžas cauruļvada savienošana
- Ūdens noplūdes pārbaude

Vispārīgi norādījumi

- **Cauruļvada garums.** Drenāžas cauruļvadam jābūt pēc iespējas īsākam.
- **Caurules izmēri.** Gādājiet, lai caurules izmēri būtu vienādi ar vai lielāki par savienojuma caurules izmēriem (vinila caurule ar 25 mm nominālo diametru un 32 mm ārējo diametru).
- **Slīpums.** Gādājiet, lai drenāžas cauruļvads būtu slīpi uz leju (vismaz 1/100), lai tādējādi novērstu gaisa uzkrāšanos cauruļvadā. Izmantojiet piekarināmos stieņus, kā parādīts attēlā.

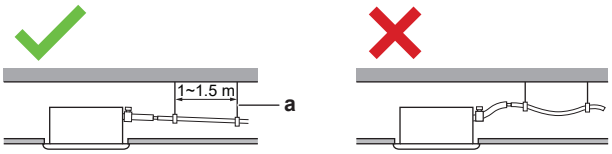

a Piekarināmais stienis
✓ Atļauts
✗ Nav atļauts

- **Kondensācija.** Veiciet pasākumus, lai novērstu kondensāciju. Izolējiet telpās visu drenāžas cauruļvadu.
- **Kāpjošs cauruļvads**. Ja nepieciešams slīpums, tad varat ierīkot kāpjošu cauruļvadu.
  - Drenāžas šļūtenes slīpums: 0~75 mm, lai novērstu cauruļvada mehānisku noslogojumu un izvairītos no gaisa burbuļu rašanās.

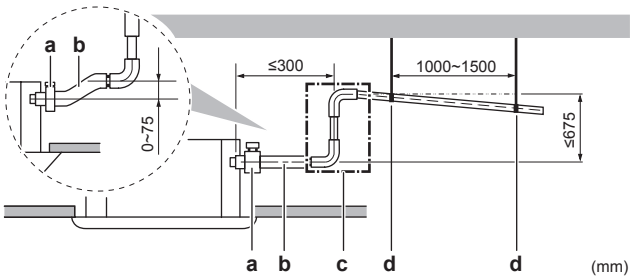

a Metāla skava (piederums)
b Drenāžas šļūtene (piederums)
c Kāpjošs drenāžas cauruļvads (vinila caurule ar 25 mm nominālo diametru un 32 mm ārējo diametru) (ārējie piederumi)
d Pakarināmie stieņi (ārējie piederumi)

- **Drenāžas cauruļu kombinēšana.** Jūs varat kombinēt dažādas drenāžas caurules. Noteikti izmantojiet pareizu izmēru drenāžas caurules un T veida savienojumus, lai nodrošinātu vajadzīgo bloku darbības jaudu.

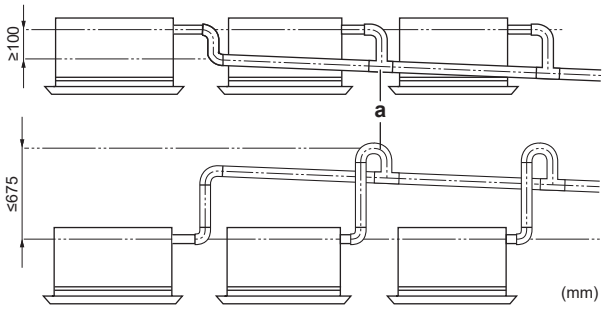

a T veida savienojums

Drenāžas cauruļvada savienošana ar iekšējo bloku

PIEZĪME

Ja drenāžas šļūteni nepareizi savieno, tad ir iespējamas noplūdes, kā arī bojājumi uzstādīšanas vietā un blakus iekārtai.

1 Uzmauciet drenāžas šļūteni pēc iespējas tālāk uz drenāžas šļūtenes savienotāja.

2 Savelciet metāla skavu, lai skrūves galviņa būtu mazāk nekā 4 mm no metāla skavas.

3 Pārbaudiet, vai nav ūdens noplūdes (skatiet "Ūdens noplūdes pārbaude" [▸ 18]).

4 Uzstādiet izolācijas detaļu (drenāžas caurulei).

5 Aptiniet lielo blīvējumu (= izolāciju) ap metāla skavu un drenāžas šļūteni, nostipriniet to ar kabeļu saitēm.

6 Savienojiet drenāžas cauruļvadu ar drenāžas šļūteni.

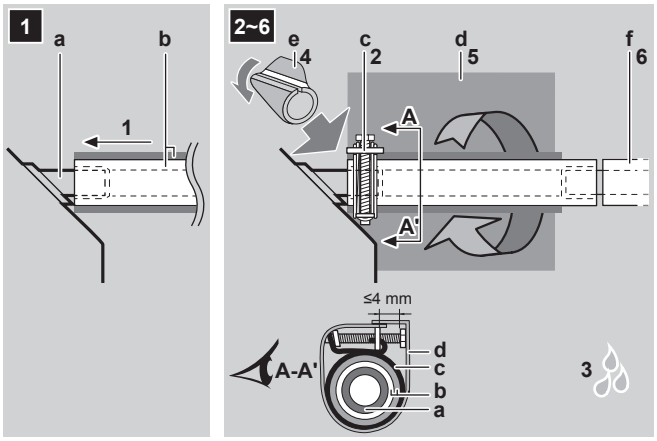

a Drenāžas cauruļvada savienojums (pie bloka)
b Drenāžas šļūtene (piederums)
c Metāla skava (piederums)
d Lielais blīvējums (piederums)
e Izolācijas detaļa (drenāžas cauruļvadam) (piederums)
f Drenāžas cauruļvads (ārējais piederums)

Ūdens noplūdes pārbaude

Procedūra ir atkarīga no tā, vai jau pabeigta sistēmas uzstādīšana. Ja sistēmas uzstādīšana vēl nav pabeigta, īslaicīgi pievienojiet iekārtai lietotāja saskarnes ierīci un barošanu.

Kad sistēmas uzstādīšana vēl nav pabeigta

1 Uz laiku saslēdziet elektrisko instalāciju.
   - Noņemiet apkopes vāku (a).
   - Pieslēdziet lietotāja saskarnes ierīci (b).
   - Pievienojiet barošanas strāvu (c).
   - Uzlieciet atpakaļ apkopes vāku (a).

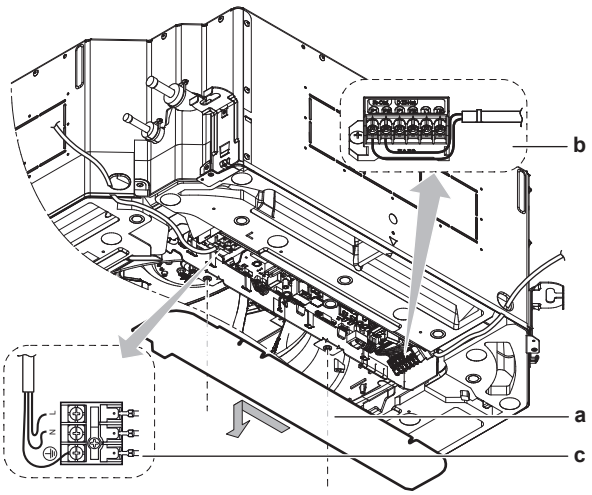

a Apkopes vāks ar vadojuma shēmu
b Lietotāja saskarnes ierīces spaiļu bloks
c Energoapgādes spaiļu bloks

2 IESLĒDZIET strāvu.

3 Iedarbiniet tikai ventilatora režīmā (skatiet lietotāja saskarnes ierīces uzziņu rokasgrāmatu vai instrukciju).

4 Pakāpeniski ielejiet apmēram 1 l ūdens gaisa izplūdes atverē un pārbaudiet, vai nav noplūdes.

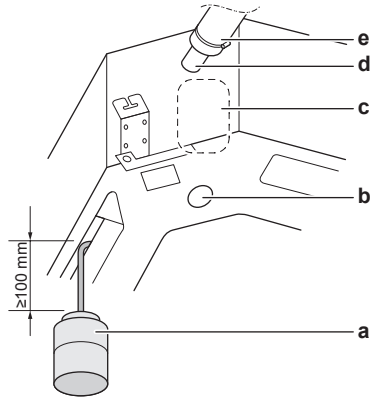

a Plastmasas lejkanna
b Servisa drenāžas izplūdes atvere (noslēgta ar gumijas korķi). Izmantojiet šo atveri, lai izlaistu ūdeni no drenāžas tvertnes
c Drenāžas sūkņa atrašanās vieta
d Drenāžas caurules savienojums
e Drenāžas caurule

5 Izslēdziet strāvas padevi.

6 Atvienojiet elektrības vadus.

- Noņemiet apkopes vāku.
- Atvienojiet barošanas strāvu.
- Atvienojiet lietotāja saskarni.
- Pielieciet atpakaļ apkopes vāku.

Kad sistēmas uzstādīšana jau ir pabeigta

1 Iedarbiniet iekārtu dzesēšanas režīmā (skat. lietotāja saskarnes ierīces uzziņu rokasgrāmatu vai instrukciju).

2 Pakāpeniski lejiet apmēram 1 l ūdens ieplūdes atverē un pārbaudiet, vai nav noplūdes (sk. "Kad sistēmas uzstādīšana vēl nav pabeigta" [▶ 18]).

13 Cauruļu uzstādīšana

13.1 Dzesētāja cauruļu sagatavošana

13.1.1 Prasības aukstumaģenta cauruļvadiem

PIEZĪME

Strādājot ar aukstumaģentu R744, stingri jāievēro noteikumi, lai sistēma vienmēr būtu tīra un sausa. Nedrīkst pieļaut nepiederošu vielu (minerāleļļas vai mitruma) nonākšanu sistēmā.

PIEZĪME

Nepieciešams, lai cauruļvadi un citas daļas zem spiediena būtu saderīgas ar aukstumaģentu un eļļu. Izmantojiet K65 vara-dzelzs sakausējuma cauruļu sistēmu augstspiediena iekārtām ar darba spiedienu — 120 bar gaisa kondicionētāja pusē un 90 bar dzesēšanas pusē.

- Nepiederošu vielu daudzums caurulēs (ieskaitot eļļu) ≤30 mg/10 m.

PIEZĪME

Ja ir vēlama iespēja aizvērt ārējo cauruļvadu noslēgvārstus, tad uzstādītājam šādām caurulēm OBLIGĀTI jāuzstāda spiediena atslogošanas vārsts:

- No ārējās iekārtas uz saldēšanas iekšējiem blokiem: uz šķidruma cauruļvada
- No ārējās iekārtas uz gaisa kondicionēšanas iekšējiem blokiem: uz šķidruma UN gāzes cauruļvadiem

Aukstumaģenta cauruļvada diametrs

Šķidruma cauruļvads	Gāzes cauruļvads
Ø9,5 mm	Ø12,7 mm

Aukstumaģenta cauruļvadu materiāls

- **Cauruļu materiāls:** K65 vara-dzelzs sakausējums (CuFe2P), maksimālais darba spiediens = 120 bar
- **Cauruļvada atlaidināšanas pakāpe un biezums:**

Ārējais diametrs (Ø)	Atlaidināšanas pakāpe	Biezums (t)[a]	
9,5 mm (3/8")	R420 (ievilkts)	≥0,65 mm	
12,7 mm (1/2")		≥0,85 mm	

[a] Atkarībā no attiecīgajiem tiesību aktiem un iekārtas maksimālā darba spiediena (sk. "PS High" uz iekārtas datu plāksnītes) var būt nepieciešams lielāks cauruļvada sieniņu biezums.

13.1.2 Dzesētāja caurules izolācija

- Izmantojiet polietilēna putas kā izolācijas materiālu:
  - ar siltuma caurlaidību no 0,041 līdz 0,052 W/mK (no 0,035 līdz 0,045 kcal/mh°C)
  - ar vismaz 120°C karstumizturību
- Izolācijas biezums

Caurules ārējais diametrs ($Ø_p$)	Izolācijas iekšējais diametrs ($Ø_i$)	Izolācijas biezums (t)
9,5 mm (3/8")	10~14 mm	≥10 mm
12,7 mm (1/2")	14~16 mm	≥10 mm

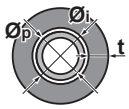

Ja temperatūra ir lielāka par 30°C, bet mitrums ir lielāks par 80% relatīvā mitruma, izolācijas materiālu biezumam ir jābūt vismaz 20 mm, lai novērstu kondensātu uz izolācijas virsmas.

13.2 Dzesēšanas šķidruma cauruļu pievienošana

BĪSTAMI: APDEGUMU/APPLAUCĒŠANĀS BRIESMAS

13.2.1 Dzesējošās vielas cauruļu pievienošana iekštelpu iekārtai

UZMANĪBU!

Uzstādiet aukstumaģenta cauruļvadu vai komponentus tādā stāvoklī, lai tie nesaskartos ar vielu, kas var izraisīt aukstumaģenta cauruļvada vai komponentu koroziju, ja vien šie komponenti nav izgatavoti no materiāliem, kam piemīt noturība pret koroziju vai kas ir atbilstīgi aizsargāti pret koroziju.

- **Cauruļvada garums**. Aukstumaģenta cauruļvadam jābūt pēc iespējas īsākam.

SARGIETIES!

- Izmantojiet K65 cauruļvadus augstspiediena ierīcēm ar darba spiedienu 120 bar vai 90 bar atkarībā no to vietas sistēmā.
- Izmantojiet K65 savienojumus un veidgabalus, kas apstiprināti darba spiedienam 120 bar vai 90 bar atkarībā no to vietas sistēmā.
- Caurules drīkst savienot TIKAI ar lodēšanu. Cita veida savienojumi nav atļauti.
- Cauruļu paplašināšana NAV atļauta.

1 Ievietojiet ārējo cauruli cauruļvadā iekšējā bloka pusē.

2 Pievienojiet aukstumaģenta cauruļvadu iekārtai, izmantojot tikai **lodētus savienojumus**.

PIEZĪME

Lodēšanas laikā pārklājiet plastmasas turētājplāksni (d) un siltumizolāciju (e) ar mitru drānu un pārliecinieties, ka temperatūra nepārsniedz 200°C.

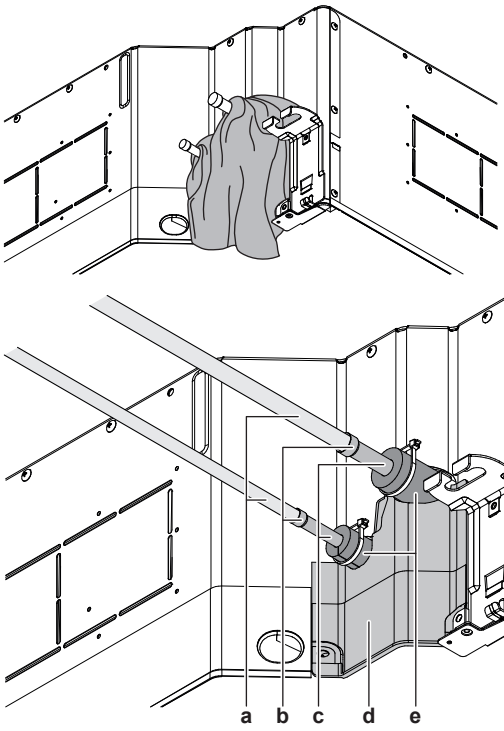

a Ārējais cauruļvads
b Lodētais savienojums
c Cauruļvads iekšējā bloka pusē
d Plastmasas turētājplāksne
e Iekārtai piestiprināta izolācija

3 **Izolējiet** iekšējā bloka aukstumaģenta cauruļvadus šādi:

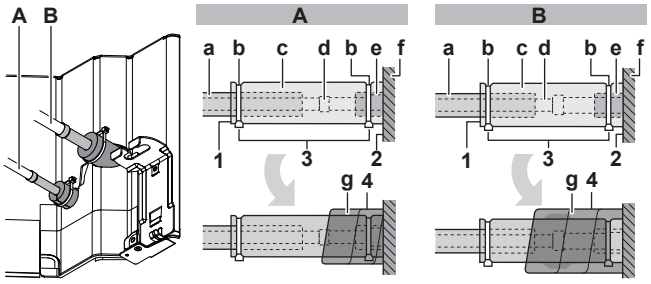

A Šķidruma cauruļvads
B Gāzes cauruļvads

a Izolējošais materiāls (ārējie piederumi)
b Savilcēji (piederums)
c Izolācijas detaļas: lielā (gāzes cauruļvadam), mazā (šķidruma cauruļvadam) (piederumi)
d Lodētais savienojums
e Aukstumaģenta caurules savienojums (savienojumam ar bloku)
f Bloks
g Blīvējumi: vidējais 1 (gāzes cauruļvadam), vidējais 2 (šķidruma cauruļvadam) (piederumi)

1 Pagrieziet uz augšu izolācijas detaļu šuves.
2 Piestipriniet pie bloka pamatnes.
3 Savelciet izolācijas detaļas ar savilcējiem.
4 Aptiniet ar blīvējumu no iekārtas pamatnes līdz lodētā savienojuma augšdaļai.

PIEZĪME

Noteikti izolējiet visu aukstumaģenta cauruļvadu. Cauruļvada posms bez izolācijas var izraisīt kondensāta veidošanos.

14 Elektroinstalācija

BĪSTAMI: STRĀVAS TRIECIENA BRIESMAS

SARGIETIES!

Kā strāvas padeves kabeļus VIENMĒR izmantojiet daudzdzīslu kabeļus.

SARGIETIES!

Izmantojiet visu polu atvienošanas tipa pārtraucēju ar vismaz 3 mm attālumu starp kontaktpunktu spraugām, kas nodrošina pilnīgu atvienošanu III kategorijas pārsprieguma gadījumā.

SARGIETIES!

Ja energoapgādes kabelis ir bojāts, tad, lai izvairītos no briesmām, tas ir JĀNOMAINA ražotājam, tā aģentam vai līdzīgai kvalificētai personai.

PIEZĪME

Šis ir A klases izstrādājums. Mājas apstākļos šis izstrādājums var izraisīt radio traucējumus. Tādā gadījumā iespējams, ka lietotājam būs jāveic atbilstīgi pasākumi.

14.1 Standarta elektroinstalācijas komponentu specifikācija

Komponents		Klase		
		50	71	112
Barošanas kabelis	MCA[(a)]	0,3 A	0,6 A	1,2 A
	Spriegums	220~240 V		
	Fāze	1~		
	Frekvence	50/60 Hz		
	Vadu izmēri	2,5 mm² (3 dzīslu vads) H07RN-F (60245 IEC 66)		
Signālu pārraides vadi		0,75 līdz 1,25 mm² (2 dzīslu vads) H05RN-F (60245 IEC 57)		
Lietotāja saskarnes ierīces kabelis		iekšējais↔ārējais - maksimāli 1000 m (kopējais vadu garums 2000 m) iekšējais↔lietotāja saskarnes ierīce - maksimāli 500 m		
Ieteicamais ārējais drošinātājs		6 A		

Komponents	Klase		
	50	71	112
Noplūdstrāvas aizsargslēdzis	Jābūt atbilstošiem attiecīgām likumu prasībām		

[a] MCA=kontūra minimālais strāvas stiprums. Norādītie lielumi ir maksimālie (lai noskaidrotu precīzus lielumus, skatīt elektriskos datus kombinācijai ar iekštelpu iekārtām).

14.2 Elektrisko vadu savienošana ar iekšējo bloku

PIEZĪME

- Rīkojieties saskaņā ar elektrisko shēmu (to piegādā līdz ar bloku, un tā atrodas apkopes vāka otrā pusē).
- Norādījumus par to, kā pievienot izvēles aprīkojumu, skatiet uzstādīšanas instrukcijā, kas piegādāta kopā ar izvēles aprīkojumu.
- Gādājiet, lai elektrības vadi NETRAUCĒ pareizi piestiprināt apkopes vāku.

Svarīgi, lai barošanas vadi un pārraides vadi būtu savstarpēji atdalīti. Lai nepieļautu elektriskos traucējumus, starp abiem vadiem vienmēr jābūt VISMAZ 50 mm atstarpei.

PIEZĪME

Gādājiet, lai barošanas līnija un pārraides līnija būtu savstarpēji atdalītas. Pārraides vadi un barošanas vadi var krustoties, bet NEDRĪKST būt savstarpēji paralēli.

1 Noņemiet apkopes vāku.

2 **Lietotāja saskarnes ierīces kabelis**: Ieveriet kabeli rāmī, savienojiet kabeli ar spaiļu paneli (simboli P1, P2) un piestipriniet ar kabeļu saiti.

3 **Signālu pārraides kabelis**: Ieveriet kabeli rāmī, savienojiet kabeli ar spaiļu paneli (pārliecinieties, ka simboli F1, F2 atbilst simboliem uz ārējā bloka), pēc tam piestipriniet kabeli ar kabeļu saiti.

4 **Atbilstošie palīglīdzekļi (ārējie piederumi):** Ja uzstādīšana ir nepieciešama saskaņā ar "12.1.2 Papildu prasības uzstādīšanas vietā CO_2 aukstumaģentam" [▸ 15], pievienojiet tos spaiļu panelim (simboli T1, T2). Skatiet "14.3 Lai pievienotu atbilstošus palīglīdzekļus ierīcēm, kas piepildītas ar CO_2" [▸ 22].

5 **Barošanas kabelis**: Ieveriet kabeli rāmī un savienojiet kabeli ar spaiļu paneli (L, N, zemējums).

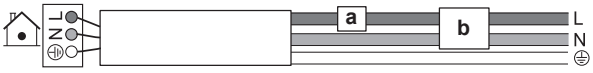

a Jaudas slēdzis
b Paliekošās strāvas ierīce

6 Sadaliet mazo blīvi (piederums) un aptiniet to ap kabeļiem, lai novērstu ūdens iekļūšanu blokā.

7 Noblīvējiet visas spraugas ar blīvēšanas materiālu (ārējie piederumi), lai novērstu sīku dzīvnieku iekļūšanu sistēmā.

8 Pielieciet atpakaļ apkopes vāku.

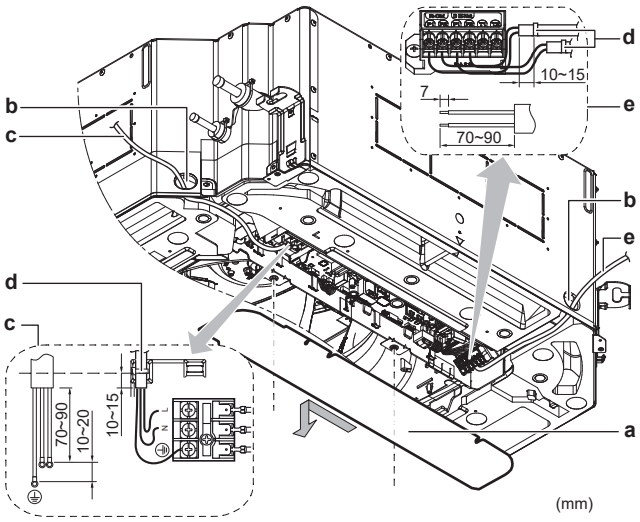

a Apkopes vāks (ar vadojuma shēmu)
b Atvere kabeļiem
c Barošanas strāvas savienojums
d Savilcējs
e Lietotāja saskarnes ierīces un pārraides kabeļa savienojums

Pilnīgas sistēmas piemērs

- **Piemērs:** 1 lietotāja saskarnes ierīce vada 1 iekšējo bloku.

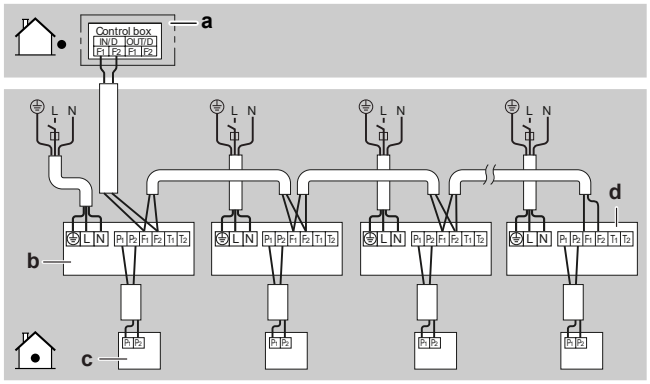

a Ārējais bloks
b Iekšējais bloks
c Lietotāja saskarnes ierīce
d Lejasposma pēdējais iekšējais bloks

- **Piemērs:** Grupas vadība vai lietošana ar 2 lietotāja saskarnes ierīcēm.

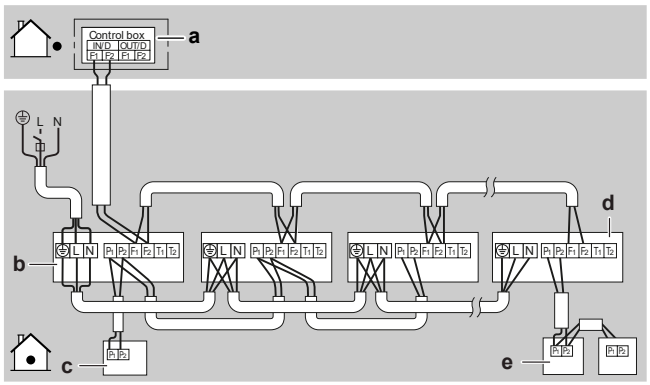

a Ārējais bloks
b Iekšējais bloks
c Lietotāja saskarnes ierīce (vada 3 iekšējos blokus)
d Lejasposma pēdējais iekšējais bloks
e Lietošanai ar 2 lietotāja saskarnes ierīcēm

- **Vedēja bloka iestatīšana (dzesēšanas/sildīšanas vedējs).** Grupas vadības gadījumā savienojiet lietotāja saskarnes ierīci ar vedēja bloku. Lietotāja saskarnes ierīces nevajag savienot ar sekotājiem blokiem. Sekotāju bloku darbību ierobežo vedējs

(piemēram, 1 ārējais bloks neļauj 1 no iekšējiem blokiem veikt dzesēšanu, kamēr cits veic sildīšanu). Informāciju par iestatīšanu, izmantojot lietotāja saskarnes ierīci, skatiet lietotāja saskarnes ierīces rokasgrāmatā vai uzziņu rokasgrāmatā.

INFORMĀCIJA

Grupas vadības gadījumā nav nepieciešams piešķirt grupas adresi iekšējam blokam. Šī adrese tiek automātiski piešķirta, kad ieslēdz barošanas strāvu.

14.3 Lai pievienotu atbilstošus palīglīdzekļus ierīcēm, kas piepildītas ar CO_2

Atbilstošie palīglīdzekļi ir ārējie piederumi. Sīkāku informāciju par to, kā pievienot vadus pie atbilstošiem palīglīdzekļiem, skatiet izmantoto atbilstošo palīglīdzekļu dokumentācijā.

1 Nosakiet minimālo atbilstošo palīglīdzekļu skaitu telpā saskaņā ar "12.1.2 Papildu prasības uzstādīšanas vietā CO_2 aukstumaģentam" [▸ 15].

2 Pievienojiet atbilstošos palīglīdzekļus iekšējā bloka spaiļu panelim, simboli T1, T2.

3 Ja ir uzstādīts CO_2 aukstumaģenta noplūdes sensors, **iespējojiet aukstumaģenta noplūdes konstatēšanas funkciju**, kā aprakstīts "16.1 Lauka iestatījums" [▸ 23].

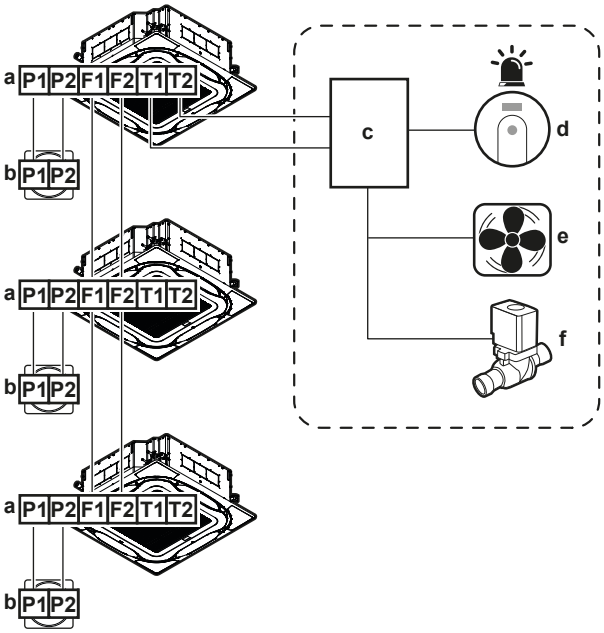

14–1 Atbilstošu palīglīdzekļu pieslēguma shēmas piemērs vienai telpai

a Iekšējā bloka spaiļu panelis
b Lietotāja saskarnes ierīces spaiļu P1/P2
c Vadības panelis (ārējie piederumi)
d CO_2 aukstumaģenta noplūdes sensors (ārējais piederums) kombinācijā ar drošības signalizāciju (ārējais piederums)
e Ventilācija (dabiskā vai mehāniskā) (ārējie piederumi)
f Noslēgvārsti (ārējie piederumi)

15 Nodošana ekspluatācijā

PIEZĪME

Vispārējais nodošanas ekspluatācijā kontrolsaraksts. Papildus šajā nodaļā minētajiem norādījumiem par nodošanu ekspluatācijā portālā Daikin Business Portal (jāautentificējas) ir pieejams arī vispārējais nodošanas ekspluatācijā kontrolsaraksts.

Vispārējais nodošanas ekspluatācijā kontrolsaraksts ir jāizmanto papildus šajā nodaļā sniegtajiem norādījumiem, un to var izmantot kā vadlīnijas un pārskata veidni laikā, kad iekārta tiek nodota ekspluatācijā un lietošanai lietotājam.

PIEZĪME

VIENMĒR darbiniet iekārtu ar termistoriem un/vai spiediena sensoriem/slēdžiem. PRETĒJĀ gadījumā var sadegt kompresors.

15.1 Kontrolsaraksts pirms nodošanas ekspluatācijā

1 Pēc iekārtas uzstādīšanas pārbaudiet tālāk uzskaitītos punktus.

2 Aizveriet iekārtu.

3 Iedarbiniet iekārtu.

☐	Rūpīgi izlasiet visas uzstādīšanas un ekspluatācijas instrukcijas **uzstādītāja un lietotāja rokasgrāmatā**.
☐	**Iekštelpu iekārta** ir pareizi uzstādīta.
☐	**Ārpus telpām uzstādāmā iekārta** ir pareizi uzstādīta.
☐	Pārliecinieties, ka **drenāžas cauruļvadi** ir pareizi uzstādīti un izolēti, un ka drenāža notiek vienmērīgi. Pārbaudiet, vai nav ūdens noplūdes. **Iespējamās sekas:** Var pilēt kondensāts.
☐	**Aukstumģenta cauruļvadi** (gāzei un šķidrumam) ir pareizi uzstādīti un siltumizolēti.
☐	NAV **dzesējošās vielas noplūžu**.
☐	Vai netrūkst **kādas fāzes**, vai nav kādas**apgrieztas fāzes**.
☐	Sistēma ir pareizi **zemēta** un zemējuma spailes ir pievilktas.
☐	**Drošinātāji** vai citas lokālās aizsardzības ierīces tiek uzstādītas atbilstoši šai instrukcijai, un tās NEDRĪKST apiet .
☐	**Strāvas padeves spriegums** atbilst iekārtas identifikācijas uzlīmē norādītajam spriegumam.
☐	Slēdžu kārbā NAV **vaļīgu savienojumu** vai bojātu elektrokomponentu.
☐	iekštelpu iekārtas un ārpus telpām uzstādāmās iekārtas iekšpusē NAV **bojātu komponentu** vai **saspiestu cauruļu**.
☐	Ārpus telpām uzstādāmās iekārtas **sprostvārsti** (gāzes un šķidruma) ir pilnībā atvērti.

15.2 Darbības izmēģinājums

INFORMĀCIJA

- Veiciet darbības izmēģināšanu saskaņā ar norādījumiem ārējā bloka rokasgrāmatā.
- Darbības izmēģināšana uzskatāma par pilnīgi pabeigtu tikai tad, ja lietotāja saskarnes ierīces vai ārējā bloka 7 segmentu displejā neparādās neviens atteices kods.
- Pilnu kļūdu kodu sarakstu un detalizētu pamācību par katras kļūdas novēršanu skatiet apkopes rokasgrāmatā.

PIEZĪME

Darbības izmēģinājumu NEDRĪKST pārtraukt.

16 Konfigurācija

16.1 Lauka iestatījums

Veiciet šādus ārējos iestatījumus, lai tie atbilstu pašreizējai instalācijai un lietotāja vajadzībām:

- Griestu augstums
- Dekoratīvā paneļa veids
- Gaisa plūsmas virzienu diapazons
- Gaisa apjoms, kad termostata vadība izslēgta
- Laiks tīrīt gaisa filtru
- Termostata sensora izvēle
- Termostatu starpības pārslēgšana (ja ir attālināts sensors)
- Starpības automātiska pārslēgšana
- Automātisks restarts pēc strāvas pārtraukuma
- Funkcija aukstumaģenta noplūdes noteikšanai

INFORMĀCIJA

- Papildu piederumu pievienošana pie iekšējā bloka var izraisīt dažu lauka iestatījumu izmaiņas. Plašāku informāciju skatiet papildu piederumu uzstādīšanas instrukcijā.
- Šis iestatījums ir piemērojams tikai tad, ja izmantojat BRC1H52* lietotāja saskarnes ierīci. Ja izmantojat jebkuru citu lietotāja saskarni, tad sk. attiecīgās lietotāja saskarnes uzstādīšanas vai apkopes instrukciju.

Iestatījums: Griestu augstums

Šim iestatījumam ir jābūt atbilstošam reālajam attālumam līdz grīdai, jaudas klasei un gaisa plūsmas virzieniem.

- 3 eju un 4 eju gaisa plūsmas (nepieciešams pēc izvēles pieejamais bloķēšanas komplekts), skat. pēc izvēles pieejamā bloķēšanas komplekta uzstādīšanas instrukciju.
- Lai ierīkotu gaisa plūsmu uz visām pusēm, izmantojiet šīs tabulas datus.

Ja attālums līdz grīdai ir (m)		Tad[1]		
FXFN50	FXFN71, FXFN112	M	SW/C1	—/C2
≤2,7	≤3,2	13 (23)	0	01
2,7<x≤3,0	3,2<x≤3,6			02
3,0<x≤3,5	3,6<x≤4,2			03

Iestatījums: Dekoratīvā paneļa veids

Kad uzstādāt dekoratīvo paneli vai nomainât to pret cita veida paneli, VIENMĒR pārbaudiet, vai ir iestatītas pareizās vērtības.

Ja lieto … dekoratīvo paneli	Tad[1]		
	M	SW/C1	—/C2
Standarta vai pašattīrošs	13 (23)	15	01
Dizaina			02

Iestatījums: Gaisa plūsmas virzienu diapazons

Šim iestatījumam ir jābūt atbilstošam lietotāja vajadzībām.

Ja vēlaties iestatīt gaisa plūsmas virzienu diapazonu kā…	Tad[1]		
	M	SW/C1	—/C2
Augšējais	13 (23)	4	01
Vidējais			02
Apakšējais			03

Iestatījums: Gaisa apjoms, kad termostata vadība izslēgta

Šim iestatījumam ir jābūt atbilstošam lietotāja vajadzībām. Tas nosaka iekšējā bloka ventilatora darbības ātrumu, kad termostats ir izslēgts.

1 Ja ir iestatīta ventilatora darbība, tad jākonfigurē gaisa caurplūduma ātrums:

Ja vēlaties…		Tad[1]		
		M	SW/C1	—/C2
Kad termostats IZSLĒGTS dzesēšanas laikā	LL[2]	12 (22)	6	01
	Iestatītais apjoms[2]			02
	IZSLĒGTS[a]			03
	Uzraudzība 1[2]			04
	Uzraudzība 2[2]			05
	Uzraudzība 3[2]			06
	H[2]			07
Kad termostats IZSLĒGTS sildīšanas laikā	LL[2]	12 (22)	3	01
	Iestatītais apjoms[2]			02
	IZSLĒGTS[a]			03
	Uzraudzība 1[2]			04
	Uzraudzība 2[2]			05
	Uzraudzība 3[2]			06
	H[2]			07

[a] Izmantojiet tikai kopā ar papildus pieejamo tālvadības sensoru vai tad, kad izmanto **M** 10 (20), **SW/C1** 2, **—/C2** 3.

[1] Ārējos iestatījumus definē šādi:
- **M**: Režīma numurs – **Pirmais numurs**: bloku grupai – **Numurs iekavās**: atsevišķam blokam
- **SW**: Iestatījuma numurs/ **C1**: Pirmais koda numurs
- —: Vērtības numurs / **C2**: Otrais koda numurs
- : Pēc noklusējuma

[2] Ventilatora ātrums:
- **LL**: Lēns ventilatora ātrums (iestatīts, kad termostats IZSLĒGTS)
- **L**: Lēns ventilatora ātrums (iestatīts ar lietotāja saskarnes ierīci)
- **H:** Liels ventilatora ātrums
- **Iestatītais apjoms**: Ventilatora ātrums atbilst ātrumam (lēns, vidējs, liels). kādu lietotājs iestatījis, izmantojot ventilatora ātruma pogu lietotāja saskarnē.
- **Uzraudzība 1, 2, 3**: Ventilators ir IZSLĒGTS, bet uz īsu brīdi ieslēdzas ik pēc 6 minūtēm, lai noteiktu telpas temperatūru pēc **LL** (Uzraudzība 1), pēc **L** (Uzraudzība 2) vai pēc **H** (Uzraudzība 3).

Iestatījums: Laiks tīrīt gaisa filtru

Šis iestatījums ir atkarīgs no gaisa piesārņojuma telpā. Tas regulē intervālus, kādos lietotāja saskarnē parādās paziņojums **"Laiks tīrīt filtru"**.

Ja vēlaties intervālu… (gaisa piesārņojums)	Tad[1]		
	M	SW/C1	—/C2
±2500 h (neliels piesārņojums)	10 (20)	0	01
±1250 h (liels piesārņojums)			02
Paziņojums IESLĒGTS		3	01
Paziņojums IZSLĒGTS			02

Iestatījums: Termostata sensora izvēle

Šim iestatījumam ir jāatbilst tam, kā/vai tiek izmantots tālvadības pults termostata sensors.

Ja tālvadības pults termostata sensors ir…	Tad[1]		
	M	SW/C1	—/C2
Tiek izmantots kombinācijā ar iekšējā bloka termorezistoru	10 (20)	2	01
Netiek izmantots (tikai iekšējā bloka termorezistors)			02
Tiek izmantots viens pats			03

Iestatījums: Termostatu starpības pārslēgšana (ja ir attālināts sensors)

Ja sistēmai ir attālināts sensors, tad nosakiet palielināšanas/ samazināšanas soļus.

Ja vēlaties mainīt soli uz…	Tad[1]		
	M	SW/C1	—/C2
1°C	12 (22)	2	01
0,5°C			02

Iestatījums: Starpība automātiskai pārejai

Iestatiet temperatūras starpību starp dzesēšanas uzdoto vērtību un apsildes uzdoto vērtību automātiskajā režīmā (pieejamība ir atkarīga no sistēmas veida). Starpība ir dzesēšanas uzdotā vērtība mīnus apsildes uzdotā vērtība.

Ja vēlaties iestatīt…	Tad[1]			Piemērs
	M	SW/C1	—/C2	
0°C	12 (22)	4	01	dzesēšana 24°C/ apsilde 24°C
1°C			02	dzesēšana 24°C/ apsilde 23°C
2°C			03	dzesēšana 24°C/ apsilde 22°C
3°C			04	dzesēšana 24°C/ apsilde 21°C
4°C			05	dzesēšana 24°C/ apsilde 20°C
5°C			06	dzesēšana 24°C/ apsilde 19°C
6°C			07	dzesēšana 24°C/ apsilde 18°C
7°C			08	dzesēšana 24°C/ apsilde 17°C

Iestatījums: Automātisks restarts pēc strāvas pārtraukuma

Atkarībā no lietotāja vajadzībām var atspējot/ iespējot automātisko restartu pēc strāvas padeves pārtraukuma.

Ja vēlaties automātisko restartu pēc strāvas padeves pārtraukuma…	Tad[1]		
	M	SW/C1	—/C2
Atspējots	12 (22)	5	01
Iespējots			02

Funkcija aukstumaģenta noplūdes noteikšanai

Ja CO_2 aukstumaģenta noplūdes sensors (ārējais piederums) ir pievienots iekštelpu blokam (simboli T1, T2), tad režīma 12(22) iestatījums —/C2 ir jāmaina uz 08. Skatiet "7.3.1 Par aukstumaģenta noplūdes noteikšanu" [▶ 12].

Ja CO_2 aukstumaģenta noplūdes sensors (ārējais piederums) ir…	Tad[1]		
	M	SW/C1	—/C2
NAV uzstādīts	12(22)	1	01
Uzstādīts			08

- **2 vai vairākas lietotāja saskarnes ierīces:** Ja izmanto 2 vai vairākas lietotāja saskarnes ierīces, tad vienai jābūt iestatītai kā "MAIN" un otrai kā "SUB". Iestatīšanas procedūru skatiet lietotāja saskarnes ierīces uzstādīšanas un lietošanas rokasgrāmatā.

17 Tehniskie dati

- Jaunāko tehnisko datu **apakškopa** ir reģionālajā Daikin tīmekļa vietnē (publiski pieejama).
- Jaunāko tehnisko datu **pilnais komplekts** ir vietnē Daikin Business Portal (nepieciešama autentifikācija).

17.1 Vadojuma shēma

17.1.1 Unificētās elektroinstalācijas shēmas apzīmējumi

Izmantotās daļas un numerāciju skatiet iekārtas elektroinstalācijas shēmā. Daļas ir atsevišķi numurētas ar arābu cipariem augošā secībā, numurs pārskatā ir norādīts ar "*" kā daļas koda sastāvdaļa.

Simbols	Nozīme	Simbols	Nozīme
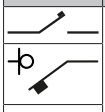	Jaudas slēdzis		Aizsargzemējums
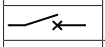			
	Savienojums		Aizsargzemējums (skrūve)
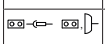	Savienotājs		Taisngriezis
	Zeme		Releja savienotājs
	Ārējā elektroinstalācija		Īsslēguma savienotājs
	Drošinātājs		Spaile
	Iekšējais bloks		Spaiļu josla
	Ārējais bloks		Vadu skava
	Paliekošās strāvas ierīce		

Simbols	Krāsa	Simbols	Krāsa
BLK	Melns	ORG	Oranžs
BLU	Zils	PNK	Rozā

[1] Ārējos iestatījumus definē šādi:
- **M**: Režīma numurs – **Pirmais numurs**: bloku grupai – **Numurs iekavās**: atsevišķam blokam
- **SW**: Iestatījuma numurs/ **C1**: Pirmais koda numurs
- —: Vērtības numurs / **C2**: Otrais koda numurs
- : Pēc noklusējuma

Simbols	Krāsa	Simbols	Krāsa
BRN	Brūns	PRP, PPL	Purpurkrāsas
GRN	Zaļš	RED	Sarkans
GRY	Pelēks	WHT	Balts
SKY BLU	Debeszils	YLW	Dzeltens

Simbols	Nozīme
A*P	Iespiedshēma (PCB)
BS*	Poga IESL/IZSL, iedarbināšanas slēdzis
BZ, H*O	Zummers
C*	Kondensators
AC*, CN*, E*, HA*, HE*, HL*, HN*, HR*, MR*_A, MR*_B, S*, U, V, W, X*A, K*R_*, NE	Savienojums, savienotājs
D*, V*D	Diode
DB*	Diožu tilts
DS*	DIP slēdzis
E*H	Sildītājs
FU*, F*U, (par raksturlielumiem sk. PCB iespiedshēmu jūsu blokā)	Drošinātājs
FG*	Savienotājs (rāmja zemējums)
H*	Turētājs
H*P, LED*, V*L	Kontrolspuldzīte, gaismas diode
HAP	Gaismas diode (apkopes monitors zaļš)
HIGH VOLTAGE	Augstspriegums
IES	Viedacs sensors
IPM*	Inteliģentais barošanas modulis
K*R, KCR, KFR, KHuR, K*M	Magnētiskais relejs
L	Zem sprieguma
L*	Spole
L*R	Reaktors
M*	Soļu motors
M*C	Kompresora motors
M*F	Ventilatora motors
M*P	Drenāžas sūkņa motors
M*S	Automātiskās līstīšu kustības motors
MR*, MRCW*, MRM*, MRN*	Magnētiskais relejs
N	Neitrāle
n=*, N=*	Ferīta serdes tinumu skaits
PAM	Impulsu-amplitūdas modulācija
PCB*	Iespiedshēma (PCB)
PM*	Barošanas modulis
PS	Barošanas slēdzis
PTC*	PTC termorezistors
Q*	Izolētā aizvara bipolārais tranzistors (IGBT)
Q*C	Jaudas slēdzis
Q*DI, KLM	Noplūdstrāvas aizsargslēdzis
Q*L	Pārslodzes aizsargs
Q*M	Termiskais slēdzis
Q*R	Paliekošās strāvas ierīce
R*	Rezistors
R*T	Termorezistors
RC	Uztvērējs

Simbols	Nozīme
S*C	Robežslēdzis
S*L	Pludiņslēdzis
S*NG	Aukstumaģenta noplūdes sensors
S*NPH	Spiediena devējs (augsts)
S*NPL	Spiediena devējs (zems)
S*PH, HPS*	Spiediena slēdzis (augsts)
S*PL	Spiediena slēdzis (zems)
S*T	Termostats
S*RH	Mitruma sensors
S*W, SW*	Iedarbināšanas slēdzis
SA*, F1S	Izlādnis
SR*, WLU	Signālu uztvērējs
SS*	Selektorslēdzis
SHEET METAL	Spaiļu joslas stiprinājuma plāksne
T*R	Transformators
TC, TRC	Raidītājs
V*, R*V	Varistors
V*R	Diožu tilta, izolētā aizvara bipolārā tranzistora (IGBT) barošanas modulis
WRC	Bezvadu tālvadības ierīce
X*	Spaile
X*M	Spaiļu josla (bloks)
Y*E	Elektroniskā paplašinājumvārsta tinums
Y*R, Y*S	Atplūdes elektromagnētiskā vārsta tinums
Z*C	Ferīta serde
ZF, Z*F	Traucējumu filtrs





Copyright 2021 Daikin

DAIKIN INDUSTRIES CZECH REPUBLIC s.r.o.
U Nové Hospody 1/1155, 301 00 Plzeň Skvrňany, Czech Republic

DAIKIN EUROPE N.V.
Zandvoordestraat 300, B-8400 Oostende, Belgium

3P672850-1B 2022.01