Uzstādīšanas rokasgrāmata

CO_2 Conveni komplekts: BEV2 bloks

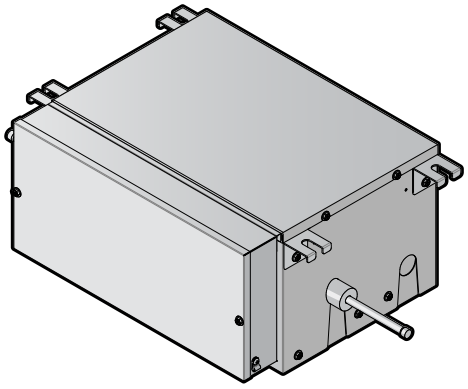

BEV2N112A7V1B

CE - DECLARATION-OF-CONFORMITY
CE - KONFORMITÄTSERKLÄRUNG
CE - DECLARATION-DE-CONFORMITE
CE - CONFORMITEITSVERKLARING

CE - DECLARACION-DE-CONFORMIDAD
CE - DICHIARAZIONE-DI-CONFORMITA
CE - ΔΗΛΩΣΗ ΣΥΜΜΟΡΦΩΣΗΣ

CE - DECLARAÇÃO-DE-CONFORMIDADE
CE - ЗАЯВЛЕНИЕ-О-СООТВЕТСТВИИ
CE - OVERENSSTEMMELSESERKLÆRING
CE - FÖRSÄKRAN-OM-ÖVERENSTÄMMELSE

CE - ERKLÆRING OM-SAMSVAR
CE - ILMOITUS-YHDENMUKAISUUDESTA
CE - PROHLÁŠENÍ-O-SHODĚ

CE - IZJAVA-O-USKLAĐENOSTI
CE - MEGFELELŐSÉGI-NYILATKOZAT
CE - DEKLARACJA-ZGODNOŚCI
CE - DECLARAŢIE-DE-CONFORMITATE

CE - IZJAVA O SKLADNOSTI
CE - VASTAVUSDEKLARATSIOON
CE - ДЕКЛАРАЦИЯ-ЗА-СЪОТВЕТСТВИЕ

CE - ATITIKTIES-DEKLARACIJA
CE - ATBILSTĪBAS-DEKLARĀCIJA
CE - VYHLÁSENIE-ZHODY
CE - UYGUNLUK-BEYANI

Daikin Europe N.V.

01 declares under its sole responsibility that the air conditioning models to which this declaration relates:
02 erklärt auf seine alleinige Verantwortung daß die Modelle der Klimageräte für die diese Erklärung bestimmt ist:
03 déclare sous sa seule responsabilité que les appareils d'air conditionné visés par la présente déclaration:
04 verklaart hierbij op eigen exclusieve verantwoordelijkheid dat de airconditioning units waarop deze verklaring betrekking heeft:
05 declara baja su única responsabilidad que los modelos de aire acondicionado a los cuales hace referencia la declaración:
06 dichiara sotto sua responsabilità che i condizionatori modello a cui è riferita questa dichiarazione:
07 δηλώνει με αποκλειστική της ευθύνη ότι τα μοντέλα των κλιματιστικών συσκευών στα οποία αναφέρεται η παρούσα δήλωση:
08 declara sob sua exclusiva responsabilidade que os modelos de ar condicionado a que esta declaração se refere:
09 заявляет, исключительно под свою ответственность, что модели кондиционеров воздуха, к которым относится настоящее заявление:
10 erklærer under eneansvar, at klimaanlægmodellerne, som denne deklaration vedrører:
11 deklarerar i egenskap av huvudansvarig, att luftkonditioneringsmodellerna som berörs av denna deklaration innebär att:
12 erklærer et fullstendig ansvar for at de luftkondisjoneringsmodeller som berøres av denne deklarasjon, innebærer at:
13 ilmoittaa yksinomaan omalla vastuullaan, että tämän ilmoituksen tarkoittamat ilmastointilaitteiden mallit:
14 prohlašuje ve své plné odpovědnosti, že modely klimatizace, k nimž se toto prohlášení vztahuje:
15 izjavljuje pod isključivo vlastitom odgovornošću da su modeli klima uređaja na koje se ova izjava odnosi:
16 teljes felelőssége tudatában kijelenti, hogy a klímaberendezés modellek, melyekre e nyilatkozat vonatkozik:
17 deklaruje na własną i wyłączną odpowiedzialność, że modele klimatyzatorów, których dotyczy niniejsza deklaracja:
18 declară pe proprie răspundere că aparatele de aer conditionat la care se referă această declaraţie:
19 z vso odgovornostjo izjavlja, da so modeli klimatskih naprav, na katere se izjava nanaša:
20 kinnitab oma täielikul vastutusel, et käesoleva deklaratsiooni alla kuuluvad kliimaseadmete mudelid:
21 декларира на своя отговорност, че моделите климатична инсталация, за които се отнася тази декларация:
22 visiška savo atsakomybe skelbia, kad oro kondicionavimo prietaisų modeliai, kuriems yra taikoma ši deklaracija:
23 ar pilnu atbildību apliecina, ka tālāk uzskaitīto modeļu gaisa kondicionētāji, uz kuriem attiecas šī deklarācija:
24 vyhlasuje na vlastnú zodpovednosť, že tieto klimatizačné modely, na ktoré sa vzťahuje toto vyhlásenie:
25 tamamen kendi sorumluluğunda olmak üzere bu bildirinin ilgili olduğu klima modellerinin aşağıdaki gibi olduğunu beyan eder:

BEV2N112A7V1B,

01 are in conformity with the following standard(s) or other normative document(s), provided that these are used in accordance with our instructions:
02 derlden folgenden Norm(en) oder einem anderen Normdokument oder -dokumenten entspricht/entsprechen, unter der Voraussetzung, daß sie gemäß unseren Anweisungen eingesetzt werden:
03 sont conformes à la/aux norme(s) ou autre(s) document(s) normatif(s), pour autant qu'ils soient utilisés conformément à nos instructions:
04 conform de volgende norm(en) of één of meer andere bindende documenten zijn, op voorwaarde dat ze worden gebruikt overeenkomstig onze instructies:
05 están en conformidad con la(s) siguiente(s) norma(s) u otro(s) documento(s) normativo(s), siempre que sean utilizados de acuerdo con nuestras instrucciones:
06 sono conformi al(i) seguente(i) standard(s) o altro(i) documento(i) a carattere normativo, a patto che vengano usati in conformità alle nostre istruzioni:
07 είναι σύμφωνα με το(α) ακόλουθο(α) πρότυπο(α) ή άλλο έγγραφο(α) κανονισμών, υπό την προϋπόθεση ότι χρησιμοποιούνται σύμφωνα με τις οδηγίες μας:
08 estão em conformidade com a(s) seguinte(s) norma(s) ou outro(s) documento(s) normativo(s), desde que estes sejam utilizados de acordo com as nossas instruções:
09 соответствуют следующим стандартам или другим нормативным документам, при условии их использования согласно нашим инструкциям:
10 overholder følgende standard(er) eller andet/andre retningsgivende dokument(er), forudsat at disse anvendes i henhold til vore instrukser:
11 respektive utrustning är utförd i överensstämmelse med och följer följande standard(er) eller andra normgivande dokument, under förutsättning att användning sker i överensstämmelse med våra instruktioner:
12 respektive utstyr er i overensstemmelse med følgende standard(er) eller andre normgivende dokument(er), under forutsetning av at disse brukes i henhold til våre instrukser:
13 vastaavat seuraavien standardien ja muiden ohjeellisten dokumenttien vaatimuksia edellyttäen, että niitä käytetään ohjeidemme mukaisesti:
14 za předpokladu, že jsou využívány v souladu s našimi pokyny, odpovídají následujícím normám nebo normativním dokumentům:
15 u skladu sa slijedećim standardom(ima) ili drugim normativnim dokumentom(ima), uz uvjet da se oni koriste u skladu s našim uputama:
16 megfelelnek az alábbi szabvány(ok)nak vagy egyéb irányadó dokumentum(ok)nak, ha azokat előírás szerint használják:
17 spełniają wymogi następujących norm i innych dokumentów normalizacyjnych, pod warunkiem że używane są zgodnie z naszymi instrukcjami:
18 sunt în conformitate cu următorul (următoarele) standard(e) sau alt(e) document(e) normativ(e), cu condiţia ca acestea să fie utilizate în conformitate cu instrucţiunile noastre:
19 skladni z naslednjimi standardi in drugimi normativi, pod pogojem, da se uporabljajo v skladu z našimi navodili:
20 on vastavuses järgmis(t)e standardi(te)ga või teiste normatiivsete dokumentidega, kui neid kasutatakse vastavalt meie juhenditele:
21 съответстват на следните стандарти или други нормативни документи, при условие, че се използват съгласно нашите инструкции:
22 atitinka žemiau nurodytus standartus ir (arba) kitus norminius dokumentus su sąlyga, kad yra naudojami pagal mūsų nurodymus:
23 tad, ja lietoti atbilstoši ražotāja norādījumiem, atbilst sekojošiem standartiem un citiem normatīviem dokumentiem:
24 sú v zhode s nasledovnou(ými) normou(ami) alebo iným(i) normatívnym(i) dokumentom(ami), za predpokladu, že sa používajú v súlade s našim návodom:
25 ürünün, talimatlarımıza göre kullanılması koşuluyla aşağıdaki standartlar ve norm belirten belgelerle uyumludur:

EN 60335-2-40,

01 following the provisions of:
02 gemäß den Vorschriften der:
03 conformément aux stipulations des:
04 overeenkomstig de bepalingen van:
05 siguiendo las disposiciones de:
06 secondo le prescrizioni per:
07 με τήρηση των διατάξεων των:
08 de acordo com o previsto em:
09 в соответствии с положениями:
10 under iagttagelse af bestemmelserne i:
11 enligt villkoren i:
12 gitt i henhold til bestemmelsene i:
13 noudattaen määräyksiä:
14 za dodržení ustanovení předpisu:
15 prema odredbama:
16 követi a(z):
17 zgodnie z postanowieniami Dyrektyw:
18 în urma prevederilor:
19 ob upoštevanju določb:
20 vastavalt nõuetele:
21 следвайки клаузите на:
22 laikantis nuostatų, pateikiamų:
23 ievērojot prasības, kas noteiktas:
24 održavajúc ustanovenia:
25 bunun koşullarına uygun olarak:

Electromagnetic Compatibility 2014/30/EU *
Machinery 2006/42/EC **

01 Directives, as amended.
02 Direktiven, gemäß Änderung.
03 Directives, telles que modifiées.
04 Richtlijnen, zoals geamendeerd.
05 Directivas, según lo enmendado.
06 Direttive, come da modifica.
07 Οδηγιών, όπως έχουν τροποποιηθεί.
08 Directivas, conforme alteração em.
09 Директив со всеми поправками.
10 Direktiver, med senere ændringer.
11 Direktiv, med företagna ändringar.
12 Direktiver, med foretatte endringer.
13 Direktiivejä, sellaisina kuin ne ovat muutettuina.
14 v platném znění.
15 Smjernice, kako je izmijenjeno.
16 irányelv(ek) és módosításaik rendelkezéseit.
17 z późniejszymi poprawkami.
18 Directivelor, cu amendamentele respective.
19 Direktive z vsemi spremembami.
20 Direktiivid koos muudatustega.
21 Директиви, с техните изменения.
22 Direktyvose su papildymais.
23 Direktīvās un to papildinājumos.
24 Smernice, v platnom znení.
25 Değiştirilmiş halleriyle Yönetmelikler.

01 Note* as set out in <A> and judged positively by <B> according to the **Certificate <C>**.
02 Hinweis* wie in <A> aufgeführt und von <B> positiv beurteilt gemäß **Zertifikat <C>**.
03 Remarque* tel que défini dans <A> et évalué positivement par <B> conformément au **Certificat <C>**.
04 Bemerk* zoals vermeld in <A> en positief beoordeeld door <B> overeenkomstig **Certificaat <C>**.
05 Nota* como se establece en <A> y es valorado positivamente por <B> de acuerdo con el **Certificado <C>**.
06 Nota* delineato nel <A> e giudicato positivamente da <B> secondo il **Certificato <C>**.
07 Σημείωση* όπως καθορίζεται στο <A> και κρίνεται θετικά από το <B> σύμφωνα με το **Πιστοποιητικό <C>**.
08 Nota* tal como estabelecido em <A> e com o parecer positivo de <B> de acordo com o **Certificado <C>**.
09 Примечание* как указано в <A> и в соответствии с положительным решением <B> согласно **Свидетельству <C>**.
10 Bemærk* som anført i <A> og positivt vurderet af <B> i henhold til **Certifikat <C>**.
11 Information* enligt <A> och godkänts av <B> enligt **Certifikatet <C>**.
12 Merk* som det fremkommer i <A> og gjennom positiv bedømmelse av <B> ifølge **Sertifikat <C>**.
13 Huom* jotka on esitetty asiakirjassa <A> ja jotka <B> on hyväksynyt **Sertifikaatin <C>** mukaisesti.
14 Poznámka* jak bylo uvedeno v <A> a pozitivně zjištěno <B> v souladu s **osvědčením <C>**.
15 Napomena* kako je izloženo u <A> i pozitivno ocijenjeno od strane <B> prema **Certifikatu <C>**.
16 Megjegyzés* a(z) <A> alapján, a(z) <B> igazolta a megfelelést, a(z) **<C> tanúsítvány** szerint.
17 Uwaga* zgodnie z dokumentacją <A>, pozytywną opinią <B> i **Świadectwem <C>**.
18 Notă* aşa cum este stabilit în <A> şi apreciat pozitiv de <B> în conformitate cu **Certificatul <C>**.
19 Opomba* kot je določeno v <A> in odobreno s strani <B> v skladu s **certifikatom <C>**.
20 Märkus* nagu on näidatud dokumendis <A> ja heaks kiidetud <B> järgi vastavalt **sertifikaadile <C>**.
21 Забележка* както е изложено в <A> и оценено положително от <B> съгласно **Сертификата <C>**.
22 Pastaba* kaip nustatyta <A> ir kaip teigiamai nuspręsta <B> pagal **Sertifikatą <C>**.
23 Piezīmes* kā norādīts <A> un atbilstoši <B> pozitīvajam vērtējumam saskaņā ar **sertifikātu <C>**.
24 Poznámka* ako bolo uvedené v <A> a pozitívne zistené <B> v súlade s **osvedčením <C>**.
25 Not* <A>'da belirtildiği gibi ve <C> **Sertifikasına** göre <B> tarafından olumlu olarak değerlendirildiği gibi.

<A>	DAIKIN.TCF.035A1/01-2022
<B>	TÜV (NB0197)
<C>	60148544

01** Daikin Europe N.V. is authorised to compile the Technical Construction File.
02** Daikin Europe N.V. hat die Berechtigung die Technische Konstruktionsakte zusammenzustellen.
03** Daikin Europe N.V. est autorisé à compiler le Dossier de Construction Technique.
04** Daikin Europe N.V. is bevoegd om het Technisch Constructiedossier samen te stellen.
05** Daikin Europe N.V. está autorizado a compilar el Archivo de Construcción Técnica.
06** Daikin Europe N.V. è autorizzata a redigere il File Tecnico di Costruzione.
07** Η Daikin Europe N.V. είναι εξουσιοδοτημένη να συντάξει τον Τεχνικό φάκελο κατασκευής.
08** A Daikin Europe N.V. está autorizada a compilar a documentação técnica de fabrico.
09** Компания Daikin Europe N.V. уполномочена составить Комплект технической документации.
10** Daikin Europe N.V. er autoriseret til at udarbejde de tekniske konstruktionsdata.
11** Daikin Europe N.V. är bemyndigade att sammanställa den tekniska konstruktionsfilen.
12** Daikin Europe N.V. har tillatelse til å kompilere den Tekniske konstruksjonsfilen.
13** Daikin Europe N.V. on valtuutettu laatimaan Teknisen asiakirjan.
14** Společnost Daikin Europe N.V. má oprávnění ke kompilaci souboru technické konstrukce.
15** Daikin Europe N.V. je ovlašten za izradu Datoteke o tehničkoj konstrukciji.
16** A Daikin Europe N.V. jogosult a műszaki konstrukciós dokumentáció összeállítására.
17** Daikin Europe N.V. ma upoważnienie do zbierania i opracowywania dokumentacji konstrukcyjnej.
18** Daikin Europe N.V. este autorizat să compileze Dosarul tehnic de construcţie.
19** Daikin Europe N.V. je pooblaščen za sestavo datoteke s tehnično mapo.
20** Daikin Europe N.V. on volitatud koostama tehnilist dokumentatsiooni.
21** Daikin Europe N.V. е оторизирана да състави Акта за техническа конструкция.
22** Daikin Europe N.V. yra įgaliota sudaryti šį techninės konstrukcijos failą.
23** Daikin Europe N.V. ir autorizēts sastādīt tehnisko dokumentāciju.
24** Spoločnosť Daikin Europe N.V. je oprávnená vytvoriť súbor technickej konštrukcie.
25** Daikin Europe N.V. Teknik Yapı Dosyasını derlemeye yetkilidir.

3P494114-7G

DAIKIN

Hiromitsu Iwasaki
Director
Ostend, 3rd of January 2022

DAIKIN EUROPE N.V.
Zandvoordestraat 300, B-8400 Oostende, Belgium

Saturs

1 Informācija par dokumentāciju 3
1.1 Par šo dokumentu ... 3
2 Īpaši drošības noteikumi uzstādītājam 3
3 Informācija par iepakojumu 4
3.1 Piederumu demontāža ... 4
4 Par bloku 5
5 Iekārtas uzstādīšana 5
5.1 Uzstādīšanas vietas sagatavošana ... 5
5.1.1 Prasības bloka uzstādīšanas vietai ... 5
5.1.2 Papildu prasības uzstādīšanas vietā CO_2 aukstumaģentam ... 6
5.2 Bloka uzstādīšana ... 6
5.2.1 Norādījumi par bloka uzstādīšanu ... 6
5.2.2 Iekārtas uzstādīšana ... 6
6 Cauruļu uzstādīšana 7
6.1 Dzesētāja cauruļu sagatavošana ... 7
6.1.1 Prasības aukstumaģenta cauruļvadiem ... 7
6.1.2 Dzesētāja caurules izolācija ... 7
6.2 Dzesēšanas šķidruma cauruļu pievienošana ... 7
6.2.1 Dzesējošās vielas cauruļu pievienošana iekštelpu iekārtai ... 7
7 Elektroinstalācija 8
7.1 Elektrisko vadu savienošana ar BEV2 bloku ... 8
8 Nodošana ekspluatācijā 9
8.1 Kontrolsaraksts pirms nodošanas ekspluatācijā ... 9
9 Likvidēšana 9
10 Tehniskie dati 9
10.1 Vadojuma shēma ... 10
10.1.1 Unificētās elektroinstalācijas shēmas apzīmējumi ... 10

1 Informācija par dokumentāciju

1.1 Par šo dokumentu

Mērķauditorija

Pilnvaroti uzstādītāji

INFORMĀCIJA

Iekārtu drīkst izmantot speciālisti vai apmācīti lietotāji veikalos, vieglajā rūpniecībā un lauku saimniecībās, tā ir paredzēta komerciāliem nolūkiem, un to drīkst lietot arī neprofesionāļi.

SARGIETIES!

Pārliecinieties, ka uzstādīšana, apkope un remonts atbilst Daikin instrukcijām, kā arī attiecīgiem tiesību aktiem un ka šos darbus veic tikai pilnvarots personāls. Eiropā un reģionos, kur ir spēkā IEC standarti, attiecīgais standarts ir EN/IEC 60335-2-40.

Dokumentācijas komplekts

Šis dokuments ir daļa no dokumentācijas komplekta. Pilns komplekts sastāv no tālāk norādītajiem dokumentiem.

- **Vispārējie drošības noteikumi:**
  - Izlasiet šos drošības noteikumus pirms uzstādīšanas
  - Formāts: uz papīra (**iekšējā bloka** iepakojumā)
- **Uzstādīšanas rokasgrāmata:**
  - Uzstādīšanas instrukcija
  - Formāts: uz papīra (komplektā)
- **Uzstādītāja uzziņu grāmata:**
  - Uzstādīšanas sagatavošana, labā prakse, atsauces dati…
  - Formāts: elektroniskās datnes vietnē http://www.daikineurope.com/support-and-manuals/product-information/

Komplektā iekļautās dokumentācijas jaunākās pārskatītās versijas var būt pieejamas reģionālajā Daikin tīmekļa vietnē vai no jūsu izplatītāja.

Oriģinālā dokumentācija ir rakstīta angļu valodā. Pārējās valodās ir oriģinālo dokumentu tulkojumi.

Tehniskie dati

- Jaunāko tehnisko datu **apakškopa** ir reģionālajā Daikin tīmekļa vietnē (publiski pieejama).
- Jaunāko tehnisko datu **pilnais komplekts** ir vietnē Daikin Business Portal (nepieciešama autentifikācija).

2 Īpaši drošības noteikumi uzstādītājam

Obligāti ievērojiet tālāk sniegtos drošības norādījumus un noteikumus.

Iekārtas uzstādīšana (sk. "5 Iekārtas uzstādīšana" [▶ 5])

SARGIETIES!

Uzstādīšanu veic uzstādītājs, materiālu un instalācijas izvēlei ir jāatbilst attiecīgo likumdošanas aktu prasībām. Eiropā attiecīgais standarts ir EN378.

SARGIETIES!

- Pārliecinieties, ka ir uzstādīti visi nepieciešamie pretlīdzekļi aukstumaģenta noplūdes gadījumam saskaņā ar standartu EN378 (skatīt "5.1.2 Papildu prasības uzstādīšanas vietā CO_2 aukstumaģentam" [▶ 6]).
- Pārliecinieties, ka katrā telpā, kur atrodas aukstumaģenta cauruļvads, gaisa kondicionētāja bloki, vitrīnas vai gaisa dzesētāji, esat uzstādījis CO_2 noplūdes sensoru (ārējais piederums) un iespējojis aukstumaģenta noplūdes noteikšanas funkciju (skatīt iekšējo bloku uzstādīšanas instrukciju).

SARGIETIES!

Pārliecinieties, ka uzstādīšana, apkope un remonts atbilst Daikin instrukcijām, kā arī attiecīgiem tiesību aktiem un ka šos darbus veic tikai pilnvarots personāls. Eiropā un reģionos, kur ir spēkā IEC standarti, attiecīgais standarts ir EN/IEC 60335-2-40.

UZMANĪBU!

Iekārta NAV pieejama vispārējai publikai, uzstādiet to drošā vietā, kur tai nevar viegli piekļūt.

Šī iekārta gan telpās, gan ārpus telpām ir piemērota uzstādīšanai komercvidē un vieglās industrijas vidē.

UZMANĪBU!

Šis aprīkojums NAV PAREDZĒTS lietošanai dzīvojamās telpās, un tas NEGARANTĒ pietiekamu aizsardzību pret radio uztveršanas traucējumiem šādās telpās.

Augstumaģenta cauruļvadu uzstādīšana (sk. "6 Cauruļu uzstādīšana" [▸ 7])

UZMANĪBU!

Uzstādiet aukstumaģenta cauruļvadu vai komponentus tādā stāvoklī, lai tie nesaskartos ar vielu, kas var izraisīt aukstumaģenta cauruļvada vai komponentu koroziju, ja vien šie komponenti nav izgatavoti no materiāliem, kam piemīt noturība pret koroziju vai kas ir atbilstīgi aizsargāti pret koroziju.

SARGIETIES!

- Izmantojiet K65 cauruļvadus augstspiediena ierīcēm ar darba spiedienu 120 bar vai 90 bar atkarībā no to vietas sistēmā.
- Izmantojiet K65 savienojumus un veidgabalus, kas apstiprināti darba spiedienam 120 bar vai 90 bar atkarībā no to vietas sistēmā.
- Caurules drīkst savienot TIKAI ar lodēšanu. Cita veida savienojumi nav atļauti.
- Cauruļu paplašināšana NAV atļauta.

UZMANĪBU!

NEDRĪKST locīt augstspiediena cauruļvadus! Locīšana var samazināt caurules biezumu un tādējādi vājināt cauruļvadu. VIENMĒR izmantojiet K65 veidgabalus.

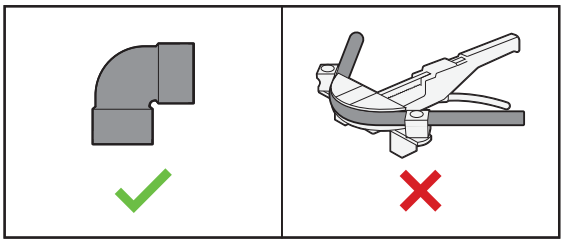

Elektroinstalācija (sk. "7 Elektroinstalācija" [▸ 8])

SARGIETIES!

Kā strāvas padeves kabeļus VIENMĒR izmantojiet daudzdzīslu kabeļus.

SARGIETIES!

- Ārējie vadi ir JĀUZSTĀDA pilnvarotam elektriķim, un tiem ir JĀATBILST spēkā esošajiem tiesību aktiem.
- Izveidojiet elektriskos savienojumus ar fiksētajām elektroinstalācijām.
- Visiem uz vietas saliktajiem komponentiem un elektriskajām konstrukcijām ir JĀATBILST spēkā esošajiem tiesību aktiem.

SARGIETIES!

- Ja strāvas padevei nav N fāzes vai tā ir nepareiza, tad aprīkojums var sabojāties.
- Ierīkojiet pareizu zemējumu. NESAVIENOJIET iekārtas zemējumu ar komunālā tīkla caurulēm, izlādni vai tālruņa līnijas zemējumu. Nepilnīgs zemējums var izraisīt elektriskās strāvas triecienu.
- Uzstādiet nepieciešamos drošinātājus vai slēdžus.
- Sasieniet un piestipriniet elektriskos vadus ar kabeļu saitēm tā, lai kabeļi NESASKARTOS ar asām malām vai caurulēm, it īpaši augstspiediena pusē.
- Izmantojiet komplektā iekļautos kabeļus (iekšējā bloka kārbā) un pārliecinieties, ka spaiļu savienojumi vai vadi nav noslogoti. Nepareiza vadu savienošana vai piestiprināšana var izraisīt pārkaršanu, elektriskās strāvas triecienu vai aizdegšanos.
- NELIETOJIET ar līmlenti aplīmētus vadus, savītos vadus, pagarinātājus vai savienojumus no zvaigznes–trīsstūra slēguma. Tie var izraisīt pārkaršanu, elektriskās strāvas triecienu vai aizdegšanos.

SARGIETIES!

Izmantojiet visu polu atvienošanas tipa pārtraucēju ar vismaz 3 mm attālumu starp kontaktpunktu spraugām, kas nodrošina pilnīgu atvienošanu III kategorijas pārsprieguma gadījumā.

SARGIETIES!

Ja energoapgādes kabelis ir bojāts, tad, lai izvairītos no briesmām, tas ir JĀNOMAINA ražotājam, tā aģentam vai līdzīgai kvalificētai personai.

SARGIETIES!

Nepieļaujiet starpsavienojuma vadu saskari ar vara caurulēm, kurām nav siltumizolācijas, jo šādas caurules ir ļoti karstas.

Nodošana ekspluatācijā (sk. "8 Nodošana ekspluatācijā" [▸ 9])

SARGIETIES!

Pārliecinieties, ka apkopes vāks ir aizvērts pēc iekšējā bloka, BEV2 bloka un ārējā bloka uzstādīšanas beigām.

3 Informācija par iepakojumu

PIEZĪME

Pirms uzstādīšanas pārbaudiet, vai iepakojums un detaļas nav bojātas. Pārliecinieties, piegādātais komplekts ir pilnīgs.

3.1 Piederumu demontāža

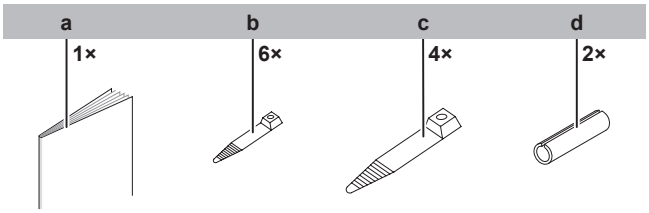

a BEV bloka uzstādīšanas rokasgrāmata
b Savilcējs (īsais)
c Savilcējs (garais)
d Izolācija veidgabalam

4 Par bloku

INFORMĀCIJA

BEV2 bloks ir iekšējā bloka paplašinājums, kuram ir ārējie izplešanās vārsti. Tas ir obligāti nepieciešams dažām iekārtām, kurās izmanto CO2 aukstumaģentu; iespējamās kombinācijas skatiet Daikin katalogā.

5 Iekārtas uzstādīšana

SARGIETIES!

Uzstādīšanu veic uzstādītājs, materiālu un instalācijas izvēlei ir jāatbilst attiecīgo likumdošanas aktu prasībām. Eiropā attiecīgais standarts ir EN378.

SARGIETIES!

- Pārliecinieties, ka ir uzstādīti visi nepieciešamie pretlīdzekļi aukstumaģenta noplūdes gadījumam saskaņā ar standartu EN378 (skatīt "5.1.2 Papildu prasības uzstādīšanas vietā CO_2 aukstumaģentam" [▸ 6]).
- Pārliecinieties, ka katrā telpā, kur atrodas aukstumaģenta cauruļvads, gaisa kondicionētāja bloki, vitrīnas vai gaisa dzesētāji, esat uzstādījis CO_2 noplūdes sensoru (ārējais piederums) un iespējojis aukstumaģenta noplūdes noteikšanas funkciju (skatīt iekšējo bloku uzstādīšanas instrukciju).

5.1 Uzstādīšanas vietas sagatavošana

Izvairieties no uzstādīšanas vidē, kurā ir daudz organisko šķīdinātāju, piemēram, tinte un siloksāns.

5.1.1 Prasības bloka uzstādīšanas vietai

INFORMĀCIJA

Skaņas spiediena līmenis ir mazāks par 70 dBA.

INFORMĀCIJA

Aprīkojums atbilst prasībām, kādas tiek izvirzītas komercuzņēmumu un vieglās rūpniecības uzņēmumu telpās, ja tur tas ir profesionāli uzstādīts un tiek uzturēts darba kārtībā.

UZMANĪBU!

Šis aprīkojums NAV PAREDZĒTS lietošanai dzīvojamās telpās, un tas NEGARANTĒ pietiekamu aizsardzību pret radio uztveršanas traucējumiem šādās telpās.

UZMANĪBU!

Iekārta NAV pieejama vispārējai publikai, uzstādiet to drošā vietā, kur tai nevar viegli piekļūt.

Šī iekārta gan telpās, gan ārpus telpām ir piemērota uzstādīšanai komercvidē un vieglās industrijas vidē.

PIEZĪME

- Profesionālajam uzstādītājam pirms uzstādīšanas ir jāizvērtē EMS apstākļi, ja iekārta tiek uzstādīta tuvāk par 30 m no dzīvojamām telpām.
- NAV NEPIECIEŠAMI īpaši uzstādīšanas pasākumi, lai samazinātu EMS (elektromagnētisko starojumu).

PIEZĪME

Šis ir A klases izstrādājums. Mājas apstākļos šis izstrādājums var izraisīt radio traucējumus. Tādā gadījumā iespējams, ka lietotājam būs jāveic atbilstīgi pasākumi.

- **Griestu izolācija**. Ja temperatūra griestos pārsniedz 30°C un relatīvais mitrums — 80% vai tad, ja svaigais gaiss plūst griestos, ir nepieciešama papildu izolācija (vismaz 10 mm biezas polietilēna putas).
- **Griestu izturība**. Pārbaudiet, vai griesti ir pietiekami stingri, lai izturētu bloka smagumu. Ja var rasties briesmas, tad pirms bloka uzstādīšanas nostipriniet griestus.
  - Piestiprināšanai pie līdzšinējiem griestiem izmantojiet enkurus.
  - No jauna ierīkojamos griestos izmantojiet iegremdētus ieliktņus, iegremdētus enkurus vai citas uz vietas pieejamas detaļas.
- **Atstarpes**. Nodrošiniet atbilstību šādām prasībām:

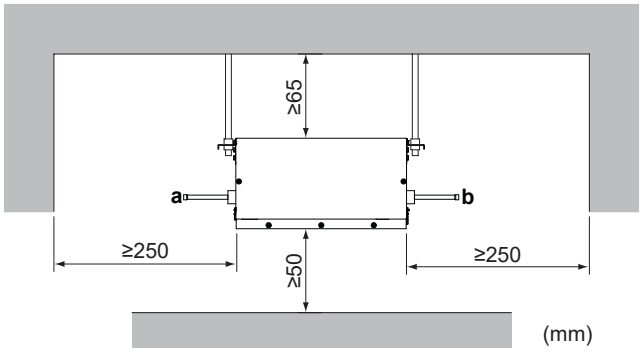

a Ārējā bloka puse
b Iekšējo bloku puse

- **Apkopes vieta**. Noteikti uzstādiet kontroles durvis vadības kārbas sānos.

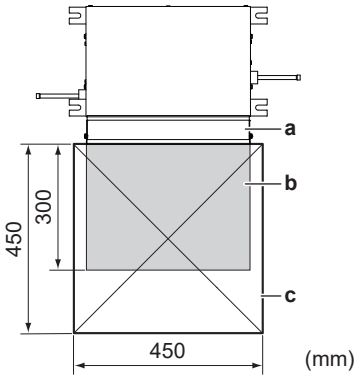

a Vadības kārba
b Apkopes vieta
c Kontroles durvis

INFORMĀCIJA

- Maksimālais uzstādīšanas attālums starp iekšējo bloku un BEV2 bloku ir atkarīgs no iekļauto pārraides un strāvas padeves kabeļu garuma.
- Noteikti uzstādiet blokus tā, lai kabeļi sniegtos līdz abu bloku spailēm.
- Maksimālā uzstādīšanas augstuma starpība starp iekšējo bloku un BEV2 bloku ir ≤0,5 m.

5.1.2 Papildu prasības uzstādīšanas vietā CO_2 aukstumaģentam

INFORMĀCIJA

Uz blokiem, kas izmanto R744 aukstumaģentu, attiecas papildu prasības uzstādīšanas vietai. Plašāku informāciju skatiet iekšējā bloka uzziņu grāmatā vai uzstādīšanas rokasgrāmatā.

5.2 Bloka uzstādīšana

5.2.1 Norādījumi par bloka uzstādīšanu

- **Bloka orientēšana.** Uzstādiet bloku saskaņā ar norādēm bloka sānos "TO ODU" (vērsts pret ārējo bloku) un "TO IDU" (vērsts pret iekšējo bloku).

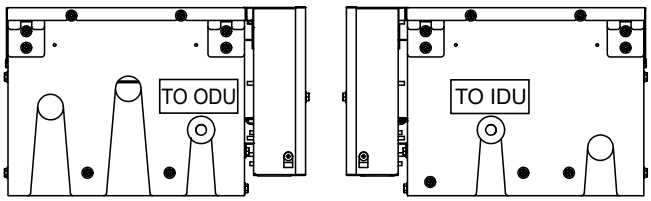

TO ODU Uzstādiet šo pusi pret ārējo bloku
TO IDU Uzstādiet šo pusi pret iekšējo bloku

- **Piekarskrūves un bloks.** Veicot uzstādīšanu, izmantojiet M8~M10 piekarskrūves. Piestipriniet piekarināmo balsteni pie piekarskrūves. Nostipriniet to ar uzgriezni un paplāksni piekarināmā balsteņa augšā un apakšā.

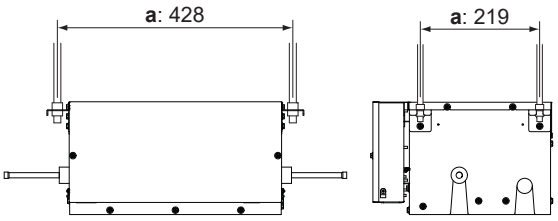

a Piekarskrūvju atstarpe

- **Piekarināmais balstenis**. Noteikti nostipriniet savienojuma cauruļvadus ap bloku, izmantojot pakarināmos balsteņus, kas uzstādīti 1 metra attālumā no bloka sāniem. Nedrīkst pārmērīgi noslogot piekarināmo balsteni; pretējā gadījumā bloks var nokrist un izraisīt ievainojumus.

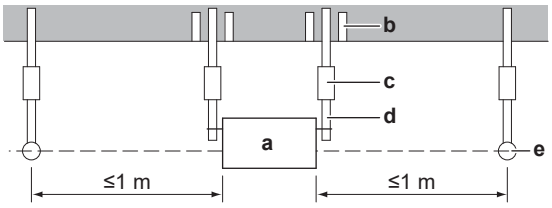

a Bloks
b Enkurs
c Garais uzgrieznis vai skrūvsaite
d Piekarskrūve
e Piekarināmais balstenis

5.2.2 Iekārtas uzstādīšana

Vadības kārbas uzstādīšanas stāvokļa maiņa

Priekšnosacījums: Vajadzības gadījumā vadības kārbas stāvokli var mainīt.

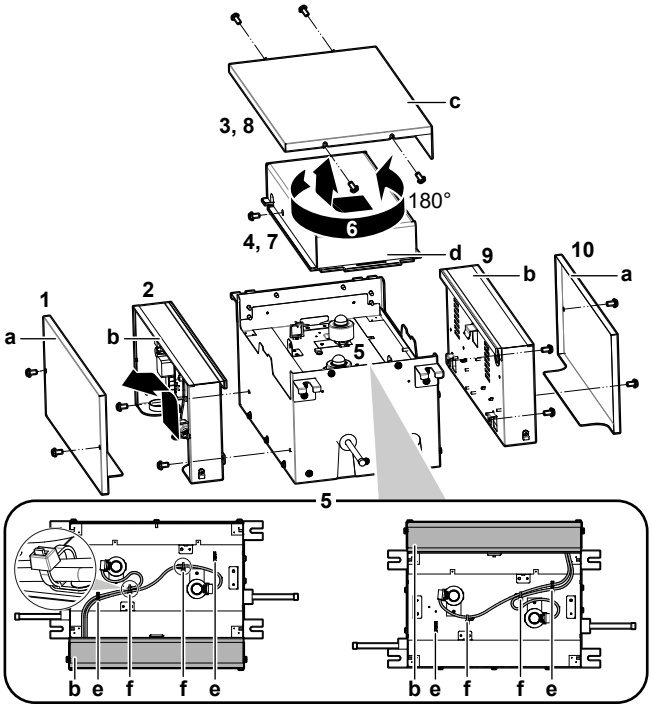

a Vadības kārbas vāks
b Vadības kārba
c Augšējais panelis
d Spoles vāks
e Vadu apskava
f Savilcējs

1 Noņemiet vadības kārbas vāku (2 skrūves).

2 Noņemiet vadības kārbu (2 skrūves).

3 Noņemiet augšējo paneli (4 skrūves).

4 Noņemiet spoles vāku (1 skrūve).

5 Mainiet vada izvilkšanas virzienu (motorizētā vārsta spole) starp bloka korpusu un vadības kārbu.

6 Pagrieziet spoles vāku un augšējo paneli par 180°.

7 Uzstādiet spoles vāku (1 skrūve).

8 Uzstādiet augšējo paneli (4 skrūves)

9 Uzstādiet vadības kārbu jaunajā stāvoklī (2 skrūves).

10 Uzstādiet vadības kārbas vāku jaunajā stāvoklī.

Uzstādiet iekšējo bloku uz piekarskrūvēm

1 Piestipriniet āķus pie piekarskrūvēm. Noteikti izmantojiet:

- 3 uzgriežņi (M8/M10) 4 vietās
- 2 paplāksnes (M8: ārējais diametrs 24~28 mm, M10: ārējais diametrs 30~34 mm) 4 vietās.

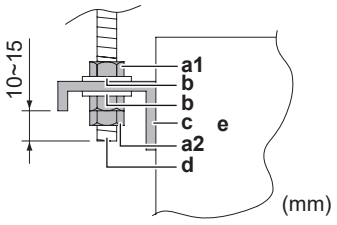

a1 Uzgrieznis (ārējie piederumi)
a2 Dubultuzgrieznis (ārējie piederumi)
b Paplāksne (ārējais piederums)
c Piekarināmais balstenis
d Piekarskrūve (ārējais piederums)
e Bloks

6 Cauruļu uzstādīšana

6.1 Dzesētāja cauruļu sagatavošana

6.1.1 Prasības aukstumaģenta cauruļvadiem

PIEZĪME

Strādājot ar aukstumaģentu R744, stingri jāievēro noteikumi, lai sistēma vienmēr būtu tīra un sausa. Nedrīkst pieļaut nepiederošu vielu (minerāleļļas vai mitruma) nonākšanu sistēmā.

PIEZĪME

Nepieciešams, lai cauruļvadi un citas daļas zem spiediena būtu saderīgas ar aukstumaģentu un eļļu. Izmantojiet K65 vara-dzelzs sakausējuma cauruļu sistēmu augstspiediena iekārtām ar darba spiedienu — 120 bar gaisa kondicionētāja pusē un 90 bar dzesēšanas pusē.

PIEZĪME

NEDRĪKST izmantot standarta šļūtenes un manometrus. Izmantojiet TIKAI aprīkojumu, kas paredzēts lietošanai ar R744.

- Nepiederošu vielu daudzums caurulēs (ieskaitot eļļu) ≤30 mg/10 m.

PIEZĪME

Ja ir vēlama iespēja aizvērt ārējo cauruļvadu noslēgvārstus, tad uzstādītājam šādām caurulēm OBLIGĀTI jāuzstāda spiediena atslogošanas vārsts:

- No ārējās iekārtas uz saldēšanas iekšējiem blokiem: uz šķidruma cauruļvada
- No ārējās iekārtas uz gaisa kondicionēšanas iekšējiem blokiem: uz šķidruma UN gāzes cauruļvadiem

Aukstumaģenta cauruļvada diametrs

Caurules ārējais diametrs (mm)
2× Ø9,5

Aukstumaģenta cauruļvadu materiāls

- **Cauruļu materiāls:** K65 vara-dzelzs sakausējums (CuFe2P), maksimālais darba spiediens = 120 bar
- **Cauruļvada atlaidināšanas pakāpe un biezums:**

Ārējais diametrs (Ø)	Atlaidināšanas pakāpe	Biezums (t)[a]	
9,5 mm (3/8")	R420 (ievilkts)	≥0,65 mm	

[a] Atkarībā no attiecīgajiem tiesību aktiem un iekārtas maksimālā darba spiediena (sk. "PS High" uz iekārtas datu plāksnītes) var būt nepieciešams lielāks cauruļvada sieniņu biezums.

6.1.2 Dzesētāja caurules izolācija

- Izmantojiet polietilēna putas kā izolācijas materiālu:
  - ar siltuma caurlaidību no 0,041 līdz 0,052 W/mK (no 0,035 līdz 0,045 kcal/mh°C)
  - ar vismaz 120°C karstumizturību
- Izolācijas biezums

Caurules ārējais diametrs ($Ø_p$)	Izolācijas iekšējais diametrs ($Ø_i$)	Izolācijas biezums (t)
9,5 mm (3/8")	10~14 mm	≥10 mm

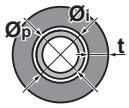

Ja temperatūra ir lielāka par 30°C, bet mitrums ir lielāks par 80% relatīvā mitruma, izolācijas materiālu biezumam ir jābūt vismaz 20 mm, lai novērstu kondensātu uz izolācijas virsmas.

6.2 Dzesēšanas šķidruma cauruļu pievienošana

BĪSTAMI: APDEGUMU/APPLAUCĒŠANĀS BRIESMAS

6.2.1 Dzesējošās vielas cauruļu pievienošana iekštelpu iekārtai

UZMANĪBU!

Uzstādiet aukstumaģenta cauruļvadu vai komponentus tādā stāvoklī, lai tie nesaskartos ar vielu, kas var izraisīt aukstumaģenta cauruļvada vai komponentu koroziju, ja vien šie komponenti nav izgatavoti no materiāliem, kam piemīt noturība pret koroziju vai kas ir atbilstīgi aizsargāti pret koroziju.

- **Cauruļvada garums**. Aukstumaģenta cauruļvadam jābūt pēc iespējas īsākam
- **Savienojuma piemērs** ar iekšējo bloku:

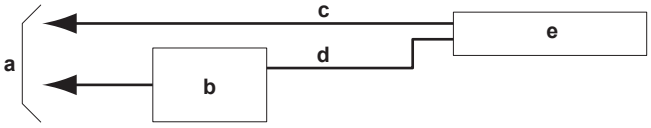

a Ārējais bloks
b BEV2 bloks
c Gāzes cauruļvads
d Šķidruma cauruļvads
e Iekšējais bloks

INFORMĀCIJA

- Katram BEV2 blokam var pievienot tikai 1 iekšējo bloku.
- Šajā nodaļā aprakstīta tikai savienošanas procedūra ar BEV2 bloku. Informāciju par iekšējā vai ārējā bloka savienošanu skatiet uzstādīšanas instrukcijā, kas piegādāta līdz ar iekšējo vai ārējo bloku.

SARGIETIES!

- Izmantojiet K65 cauruļvadus augstspiediena ierīcēm ar darba spiedienu 120 bar vai 90 bar atkarībā no to vietas sistēmā.
- Izmantojiet K65 savienojumus un veidgabalus, kas apstiprināti darba spiedienam 120 bar vai 90 bar atkarībā no to vietas sistēmā.
- Caurules drīkst savienot TIKAI ar lodēšanu. Cita veida savienojumi nav atļauti.
- Cauruļu paplašināšana NAV atļauta.

1 Ievietojiet ārējo cauruli cauruļvadā BEV2 bloka pusē.

2 Pievienojiet aukstumaģenta cauruļvadu iekārtai, izmantojot tikai **lodētus savienojumus**.

PIEZĪME

Lodēšanas laikā uzklājiet mitru drānu uz izolācijas, kas piestiprināta pie bloka (**a**), un pārliecinieties, ka temperatūra nepārsniedz 200°C.

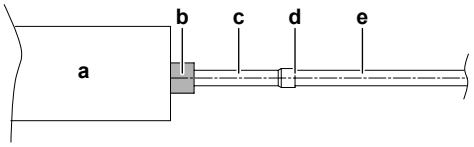

a BEV2 bloks
b Cauruļvads BEV2 bloka pusē
c Iekārtai piestiprināta izolācija
d Lodētais savienojums
e Ārējais cauruļvads

3 **Izolējiet** BEV2 bloka aukstumaģenta cauruļvadus šādi:

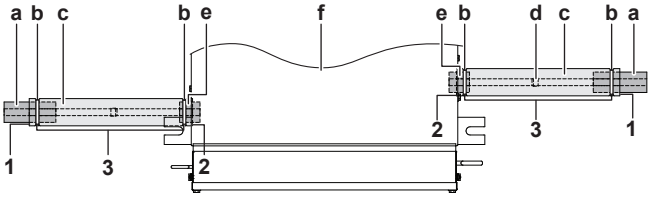

a Izolējošais materiāls (ārējie piederumi)
b Savilcēji (piederums)
c Izolācijas detaļas (piederums)
d Lodētais savienojums
e Aukstumaģenta caurules savienojums (savienojumam ar bloku)
f Bloks

1 Pagrieziet uz augšu izolācijas detaļu šuves.
2 Piestipriniet pie bloka pamatnes.
3 Savelciet izolācijas detaļas ar savilcējiem.

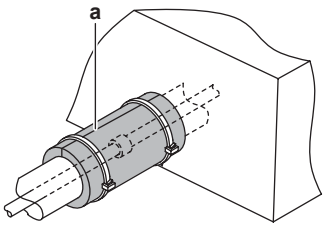

a Izolācijas detaļas (piederums) šuve vērsta uz augšu

PIEZĪME

Noteikti izolējiet visu aukstumaģenta cauruļvadu. Cauruļvada posms bez izolācijas var izraisīt kondensāta veidošanos.

7 Elektroinstalācija

BĪSTAMI: STRĀVAS TRIECIENA BRIESMAS

SARGIETIES!

- Ārējie vadi ir JĀUZSTĀDA pilnvarotam elektriķim, un tiem ir JĀATBILST spēkā esošajiem tiesību aktiem.
- Izveidojiet elektriskos savienojumus ar fiksētajām elektroinstalācijām.
- Visiem uz vietas saliktajiem komponentiem un elektriskajām konstrukcijām ir JĀATBILST spēkā esošajiem tiesību aktiem.

SARGIETIES!

Kā strāvas padeves kabeļus VIENMĒR izmantojiet daudzdzīslu kabeļus.

SARGIETIES!

Izmantojiet visu polu atvienošanas tipa pārtraucēju ar vismaz 3 mm attālumu starp kontaktpunktu spraugām, kas nodrošina pilnīgu atvienošanu III kategorijas pārsprieguma gadījumā.

SARGIETIES!

Ja energoapgādes kabelis ir bojāts, tad, lai izvairītos no briesmām, tas ir JĀNOMAINA ražotājam, tā aģentam vai līdzīgai kvalificētai personai.

SARGIETIES!

Nepieļaujiet starpsavienojuma vadu saskari ar vara caurulēm, kurām nav siltumizolācijas, jo šādas caurules ir ļoti karstas.

Iekšējam blokam var būt šādi simboli:

Simbols	Paskaidrojums
	Pirms apkopes veikšanas izmēriet spriegumu uz galvenās ķēdes kondensatoru vai elektrotehnisko detaļu spailēm.

PIEZĪME

Šis ir A klases izstrādājums. Mājas apstākļos šis izstrādājums var izraisīt radio traucējumus. Tādā gadījumā iespējams, ka lietotājam būs jāveic atbilstīgi pasākumi.

7.1 Elektrisko vadu savienošana ar BEV2 bloku

PIEZĪME

- Rīkojieties saskaņā ar elektrisko shēmu (to piegādā līdz ar bloku, un tā atrodas apkopes vāka otrā pusē).
- Norādījumus par to, kā pievienot izvēles aprīkojumu, skatiet uzstādīšanas instrukcijā, kas piegādāta kopā ar izvēles aprīkojumu.
- Gādājiet, lai elektrības vadi NETRAUCĒ pareizi piestiprināt apkopes vāku.

Svarīgi, lai barošanas vadi un pārraides vadi būtu savstarpēji atdalīti. Lai nepieļautu elektriskos traucējumus, starp abiem vadiem vienmēr jābūt VISMAZ 50 mm atstarpei.

PIEZĪME

Gādājiet, lai barošanas līnija un pārraides līnija būtu savstarpēji atdalītas. Pārraides vadi un barošanas vadi var krustoties, bet NEDRĪKST būt savstarpēji paralēli.

1 Noņemiet apkopes vāku.

2 Pievienojiet **signālu pārraides kabeli**:

- Paņemiet signālu pārraides kabeli no iekšējā bloka piederumiem un izveriet kabeli caur abu bloku rāmjiem.
- Noņemiet pārvienojumu no savienotāja X70A iekšējā bloka PCB un pievienojiet signālu pārraides kabeli savienotājam X70A.
- Pievienojiet kabeli savienotājam X2A uz BEV bloka PCB.
- Piestipriniet kabeli ar mazo savilcēju (piederums).

3 Pievienojiet **barošanas kabeli**:

- Paņemiet barošanas kabeli no iekšējā bloka piederumiem un izveriet kabeli caur abu bloku rāmjiem.
- Ar "faston" savienotājiem savienojiet kabeļa galu ar iekšējā bloka spaili.
- Pievienojiet otru barošanas kabeļa galu pie BEV2 bloka spailes.
- Piestipriniet kabeli ar mazo savilcēju (piederums)

4 Pielieciet atpakaļ apkopes vāku.

Savienojums ar iekšējo bloku

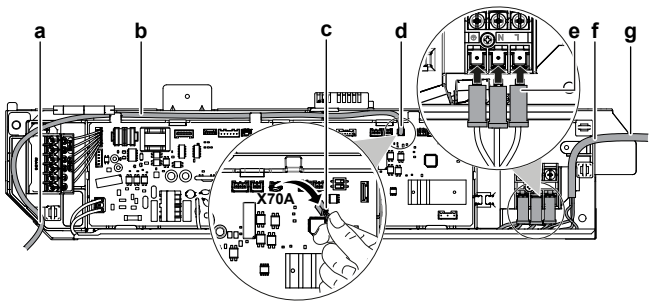

a Signālu pārraides kabeļa ievēršanas atvere
b Signālu pārraides kabelis (iekšējā bloka piederums)
c Pārvienojums
d X70A savienotājs
e "Faston" savienotājs
f Barošanas kabeļa ievēršanas atvere
g Barošanas kabelis

Savienojums ar BEV2 bloku

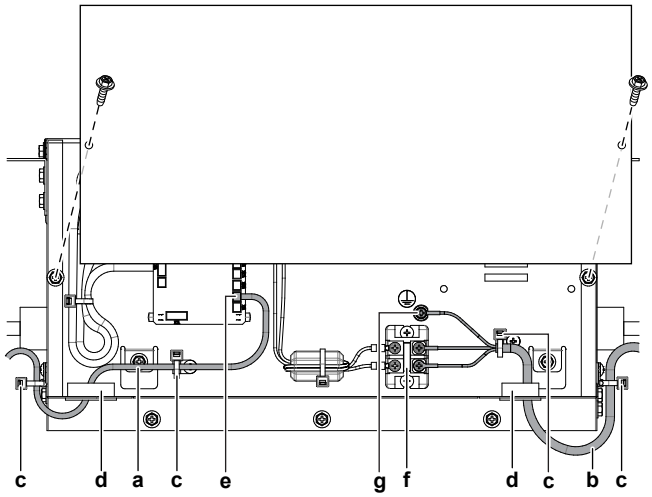

a Signālu pārraides kabelis
b Barošanas kabelis
c Savilcējs (piederums)
d Vadu ievēršanas atvere
e X2A savienotājs
f Barošas spailes
g Zeme

Vadojuma piemērs

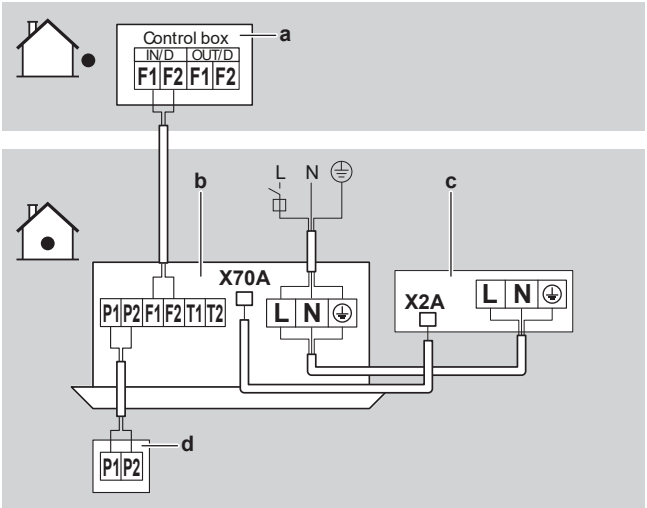

a Ārējā bloka vadības kārba
b Iekšējais bloks
c BEV2 bloks
d Lietotāja saskarnes ierīce

8 Nodošana ekspluatācijā

SARGIETIES!

Pārliecinieties, ka apkopes vāks ir aizvērts pēc iekšējā bloka, BEV2 bloka un ārējā bloka uzstādīšanas beigām.

INFORMĀCIJA

Skatiet uzstādīšanas instrukcijas, kas piegādātas līdz ar iekšējiem un ārējiem blokiem sistēmas nodošanai ekspluatācijā.

8.1 Kontrolsaraksts pirms nodošanas ekspluatācijā

1 Pēc iekārtas uzstādīšanas pārbaudiet tālāk uzskaitītos punktus.

2 Aizveriet iekārtu.

3 Iedarbiniet iekārtu.

☐	Esat izlasījis visus uzstādīšanas norādījumus, kā aprakstīts **uzstādītāja atsauces rokasgrāmatā.**
☐	**Uzstādīšana** Pārbaudiet, vai iekārta ir pareizi uzstādīta, lai, palaižot iekārtu, izvairītos no nenormāla trokšņa un vibrācijas.
☐	**Iekštelpu iekārta** ir pareizi uzstādīta.
☐	**Ārpus telpām uzstādāmā iekārta** ir pareizi uzstādīta.
☐	**Aukstumģenta cauruļvadi** (gāzei un šķidrumam) ir pareizi uzstādīti un siltumizolēti.
☐	NAV **dzesējošās vielas noplūžu**.
☐	Vai netrūkst **kādas fāzes**, vai nav kādas**apgrieztas fāzes**.
☐	Sistēma ir pareizi **zemēta** un zemējuma spailes ir pievilktas.
☐	**Drošinātāji** vai citas lokālās aizsardzības ierīces tiek uzstādītas atbilstoši šai instrukcijai, un tās NEDRĪKST apiet .
☐	**Strāvas padeves spriegums** atbilst iekārtas identifikācijas uzlīmē norādītajam spriegumam.
☐	Slēdžu kārbā NAV **vaļīgu savienojumu** vai bojātu elektrokomponentu.
☐	iekštelpu iekārtas un ārpus telpām uzstādāmās iekārtas iekšpusē NAV **bojātu komponentu** vai **saspiestu cauruļu**.
☐	Ārpus telpām uzstādāmās iekārtas **sprostvārsti** (gāzes un šķidruma) ir pilnībā atvērti.

9 Likvidēšana

PIEZĪME

NEMĒĢINIET pats demontēt sistēmu: sistēmas demontāža, aukstumaģenta, eļļas un citu daļu apstrāde ir jāveic saskaņā ar attiecīgo likumdošanu. Bloki ir JĀPĀRSTRĀDĀ specializētā pārstrādes rūpnīcā, lai to sastāvdaļas atkārtoti izmantotu.

10 Tehniskie dati

- Jaunāko tehnisko datu **apakškopa** ir reģionālajā Daikin tīmekļa vietnē (publiski pieejama).

- Jaunāko tehnisko datu **pilnais komplekts** ir vietnē Daikin Business Portal (nepieciešama autentifikācija).

10.1 Vadojuma shēma

10.1.1 Unificētās elektroinstalācijas shēmas apzīmējumi

Izmantotās daļas un numerāciju skatiet iekārtas elektroinstalācijas shēmā. Daļas ir atsevišķi numurētas ar arābu ciparіem augošā secībā, numurs pārskatā ir norādīts ar "*" kā daļas koda sastāvdaļa.

Simbols	Nozīme	Simbols	Nozīme
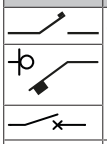	Jaudas slēdzis		Aizsargzemējums
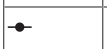	Savienojums		Aizsargzemējums (skrūve)
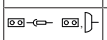	Savienotājs		Taisngriezis
	Zeme		Releja savienotājs
	Ārējā elektroinstalācija		Īsslēguma savienotājs
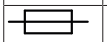	Drošinātājs		Spaile
	Iekšējais bloks		Spaiļu josla
	Ārējais bloks		Vadu skava
	Paliekošās strāvas ierīce		

Simbols	Krāsa	Simbols	Krāsa
BLK	Melns	ORG	Oranžs
BLU	Zils	PNK	Rozā
BRN	Brūns	PRP, PPL	Purpurkrāsas
GRN	Zaļš	RED	Sarkans
GRY	Pelēks	WHT	Balts
SKY BLU	Debeszils	YLW	Dzeltens

Simbols	Nozīme
A*P	Iespiedshēma (PCB)
BS*	Poga IESL/IZSL, iedarbināšanas slēdzis
BZ, H*O	Zummers
C*	Kondensators
AC*, CN*, E*, HA*, HE*, HL*, HN*, HR*, MR*_A, MR*_B, S*, U, V, W, X*A, K*R_*, NE	Savienojums, savienotājs
D*, V*D	Diode
DB*	Diožu tilts
DS*	DIP slēdzis
E*H	Sildītājs
FU*, F*U, (par raksturlielumiem sk. PCB iespiedshēmu jūsu blokā)	Drošinātājs
FG*	Savienotājs (rāmja zemējums)
H*	Turētājs
H*P, LED*, V*L	Kontrolspuldzīte, gaismas diode
HAP	Gaismas diode (apkopes monitors zaļš)
HIGH VOLTAGE	Augstspriegums
IES	Viedacs sensors

Simbols	Nozīme
IPM*	Inteliģentais barošanas modulis
K*R, KCR, KFR, KHuR, K*M	Magnētiskais relejs
L	Zem sprieguma
L*	Spole
L*R	Reaktors
M*	Soļu motors
M*C	Kompresora motors
M*F	Ventilatora motors
M*P	Drenāžas sūkņa motors
M*S	Automātiskās līstīšu kustības motors
MR*, MRCW*, MRM*, MRN*	Magnētiskais relejs
N	Neitrāle
n=*, N=*	Ferīta serdes tinumu skaits
PAM	Impulsu-amplitūdas modulācija
PCB*	Iespiedshēma (PCB)
PM*	Barošanas modulis
PS	Barošanas slēdzis
PTC*	PTC termorezistors
Q*	Izolētā aizvara bipolārais tranzistors (IGBT)
Q*C	Jaudas slēdzis
Q*DI, KLM	Noplūdstrāvas aizsargslēdzis
Q*L	Pārslodzes aizsargs
Q*M	Termiskais slēdzis
Q*R	Paliekošās strāvas ierīce
R*	Rezistors
R*T	Termorezistors
RC	Uztvērējs
S*C	Robežslēdzis
S*L	Pludiņslēdzis
S*NG	Aukstumaģenta noplūdes sensors
S*NPH	Spiediena devējs (augsts)
S*NPL	Spiediena devējs (zems)
S*PH, HPS*	Spiediena slēdzis (augsts)
S*PL	Spiediena slēdzis (zems)
S*T	Termostats
S*RH	Mitruma sensors
S*W, SW*	Iedarbināšanas slēdzis
SA*, F1S	Izlādnis
SR*, WLU	Signālu uztvērējs
SS*	Selektorslēdzis
SHEET METAL	Spaiļu joslas stiprinājuma plāksne
T*R	Transformators
TC, TRC	Raidītājs
V*, R*V	Varistors
V*R	Diožu tilta, izolētā aizvara bipolārā tranzistora (IGBT) barošanas modulis
WRC	Bezvadu tālvadības ierīce
X*	Spaile
X*M	Spaiļu josla (bloks)
Y*E	Elektroniskā paplašinājumvārsta tinums

Simbols	Nozīme
Y*R, Y*S	Atplūdes elektromagnētiskā vārsta tinums
Z*C	Ferīta serde
ZF, Z*F	Traucējumu filtrs

Copyright 2021 Daikin

DAIKIN EUROPE N.V.

Zandvoordestraat 300, B-8400 Oostende, Belgium

4P676362-1C 2022.01