Uzstādīšanas un lietošanas rokasgrāmata

VRV sistēmas gaisa kondicionētājs

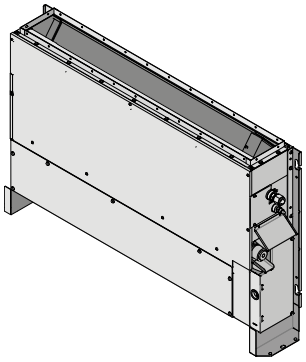

FXNA20A2VEB
FXNA25A2VEB
FXNA32A2VEB
FXNA40A2VEB
FXNA50A2VEB
FXNA63A2VEB

EU – Safety declaration of conformity
EU – Sicherheits-Konformitätserklärung
UE – Déclaration de conformité de sécurité
EU – Conformiteitsverklaring veiligheid

UE – Declaración de conformidad sobre seguridad
UE – Dichiarazione di conformità in materia di sicurezza
ΕΕ – Δήλωση συμμόρφωσης για την ασφάλεια
UE – Declaração de conformidade relativa à segurança

ЕС – Заявление о соответствии требованиям по безопасности
EU – Sikkerheds-overensstemmelseserklæring
EU – Konformitetsdeklaration för säkerhet

EU – Samsvarserklæring for sikkerhet
EU – Turvallisuuden vaatimustenmukaisuusvakuutus
EU – Bezpečnostní prohlášení o shodě

EU – Izjava o sukladnosti za sigurnost
EU – Biztonsági megfelelőségi nyilatkozat
UE – Deklaracja zgodności z wymogami bezpieczeństwa
UE – Declarație de conformitate de siguranță

EU – Varnostna izjava o skladnosti
EÜ – Ohutuse vastavusdeklaratsioon
ЕС – Декларация за съответствие за безопасност

ЕС – Декларация за съответствие за безопасност
ES – Drošības atbilstības deklarācija
EÚ – Vyhlásenie o zhode Bezpečnosť
AB – Güvenlik uygunluk beyanı

Daikin Industries Czech Republic s.r.o.

01 (GB) declares under its sole responsibility that the products to which this declaration relates:
02 (D) erklärt in alleinige Verantwortung, dass die Produkte, auf die sich diese Erklärung bezieht:
03 (F) déclare sous sa seule responsabilité que les produits visés par la présente déclaration:
04 (NL) verklaart hierbij op eigen verantwoordelijkheid dat de producten waarop deze verklaring betrekking heeft:
05 (E) declara bajo su única responsabilidad que los productos a los que hace referencia esta declaración:
06 (I) dichiara sotto la propria responsabilità che i prodotti a cui è riferita questa dichiarazione:
07 (GR) δηλώνει βάσει της αποκλειστικής της ευθύνης ότι τα προϊόντα στα οποία αναφέρεται η παρούσα δήλωση:
08 (P) declara sob sua exclusiva responsabilidade que os produtos a que esta declaração se refere:
09 (RUS) заявляет, исключительно под свою ответственность, что продукция, к которой относится настоящее заявление:
10 (DK) erklærer som eneansvarlig, at produkterne, som er omfattet af denne erklæring:
11 (S) deklarerar i egenskap av huvudansvarig, att produkterna som berörs av denna deklaration innebär att:
12 (N) erklærer et fullstendig ansvar for at produktene som er underlagt denne erklæringen:
13 (FIN) ilmoittaa yksinomaan omalla vastuullaan, että tämän ilmoituksen tarkoittamat tuotteet:
14 (CZ) prohlašuje na svou plnou odpovědnost, že výrobky, ke kterým se toto prohlášení vztahuje:
15 (HR) izjavljuje pod isključivo vlastitom odgovornošću da su proizvodi na koje se ova izjava odnosi:
16 (H) teljes felelőssége tudatában kijelenti, hogy a termékek, melyekre e nyilatkozat vonatkozik:
17 (PL) deklaruje na własną wyłączną odpowiedzialność, że produkty, których ta deklaracja dotyczy:
18 (RO) declară pe proprie răspundere că produsele la care se referă această declarație:
19 (SLO) z vso odgovornostjo izjavlja, da so izdelki, na katere se izjava nanaša:
20 (EST) kinnitab oma vastutusel, et tooted, mille kohta käesolev deklaratsioon kehtib:
21 (BG) декларира на своя отговорност, че продуктите, за които се отнася тази декларация:
22 (LT) savo išskirtine atsakomybe pareiškia, kad gaminiai, kuriems ši deklaracija taikoma:
23 (LV) ar pilnu atbildību apliecina, ka izstrādājumi, uz kuru attiecas šī deklarācija:
24 (SK) vyhlasuje na vlastnú zodpovednosť, že výrobky, na ktoré sa vzťahuje toto vyhlásenie:
25 (TR) tek sorumluluğu kendisine ait olmak üzere, bu beyanın ilgili olduğu ürünlerin:

FXNA20A2VEB, FXNA25A2VEB, FXNA32A2VEB, FXNA40A2VEB, FXNA50A2VEB, FXNA63A2VEB,

01 are in conformity with the following directive(s) or regulation(s), provided that the products are used in accordance with our instructions:
02 folgender/n Richtlinie/n oder Vorschrift/en entsprechen, vorausgesetzt, dass diese gemäß unseren Instruktionen verwendet werden:
03 sont conformes à la/aux directive(s) ou règlement(s) suivant(s), à condition que les produits soient utilisés conformément à nos instructions:
04 in overeenstemming zijn met de volgende richtlijn(en) of verordening(en), op voorwaarde dat de producten worden gebruikt overeenkomstig onze instructies:
05 están en conformidad con la(s) siguiente(s) directiva(s) o reglamento(s), siempre que se utilicen de acuerdo con nuestras instrucciones:
06 sono conformi alle direttive o ai regolamenti seguenti, a patto che i prodotti vengano usati in conformità alle nostre istruzioni:
07 συμμορφώνονται με την(ις) ακόλουθη(ες) οδηγία(ες) ή κανονισμό(ούς), υπό την προϋπόθεση ότι τα προϊόντα χρησιμοποιούνται σύμφωνα με τις οδηγίες μας:
08 estão em conformidade com a(s) seguinte(s) diretiva(s) ou regulamento(s), desde que os produtos sejam utilizados de acordo com as nossas instruções:
09 отвечает требованиям упомянутых ниже директив или нормативных документов при условии эксплуатации данной продукции в соответствии с нашими инструкциями:
10 overholder bestemmelserne i følgende direktiv(er) eller bestemmelse(r), forudsat at produkterne anvendes i overensstemmelse med vores instruktioner:
11 uppfyller följande direktiv eller föreskrift(er), under förutsättning att produkterna används i enlighet med våra instruktioner:
12 er i overensstemmelse med følgende direktiv(er) eller forskrift(er), forutsatt at produktene brukes i henhold til våre instruksjoner:
13 ovat seuraavien direktiivien tai asetusten mukaisia, edellyttäen että tuotteita käytetään ohjeidemme mukaisesti:
14 jsou ve shodě s následujícími směrnicemi nebo předpisy za předpokladu, že tyto výrobky jsou používány v souladu s našimi pokyny:
15 u skladu sa sljedećom direktivom(ma) ili odredbom(a), uz uvjet da se proizvodi koriste sukladno našim uputama:
16 megfelelnek az alábbi irányelv(ek)nek vagy egyéb szabályozás(ok)nak, ha a termékeket előírás szerint használják:
17 spełniają wymogi następujących dyrektyw lub rozporządzeń, pod warunkiem że produkty używane są zgodnie z naszymi instrukcjami:
18 sunt în conformitate cu următoarele directive sau regulamente, cu condiția ca produsele să fie utilizate în conformitate cu instrucțiunile noastre:
19 v skladu z naslednjo direktivo(-ami) ali predpisom(-i) pod pogojem, da se izdelki uporabljajo v skladu z našimi navodili:
20 vastavad järgmise (järgmiste) direktiivi(de) ja määruse (määruste) nõuetele, tingimusel, et neid kasutatakse vastavuses meie juhistele:
21 са в съответствие със следната директива(и) или регламент(и), при условие че продуктите се използват в съответствие с нашите инструкции:
22 atitinka toliau nurodytas direktyvas arba reglamentus, su sąlyga, kad gaminiai bus eksploatuojami laikantis mūsų instrukcijų:
23 atbilst šādām direktīvām vai regulām, ja vien šie izstrādājumi tiek lietoti saskaņā ar mūsu instrukcijām:
24 sú v zhode s nasledujúcou(imi) smernicou(ami) alebo predpisom(mi) za predpokladu, že sa výrobky používajú v zhode s našimi pokynmi:
25 talimatlarımız doğrultusunda kullanılması koşuluyla aşağıdaki direktife/direktiflere veya yönetmeliğe/yönetmeliklere uygun olduğunu beyan eder:

Machinery 2006/42/EC**
Electromagnetic Compatibility 2014/30/EU*

01 as amended,
02 in der jeweils gültigen Fassung,
03 telles que modifiées,
04 zoals gewijzigd,
05 en su forma enmendada,
06 e successive modifiche,
07 όπως έχουν τροποποιηθεί,
08 conforme emendado,
09 в действующей редакции,
10 som tilføjet,
11 med tillägg,
12 med foretatte endringer,
13 sellaisina kuin ne ovat muutettuina,
14 v platném znění,
15 kako je izmijenjeno amandmanima,
16 és módosításaik rendelkezéseit,
17 z późniejszymi zmianami,
18 cu amendamentele respective,
19 kakor je bilo spremenjeno,
20 koos muudatustega,
21 с техните изменения,
22 ir jos tolesnes redakcijas,
23 ar grozījumiem,
24 v poslednom platnom vydaní,
25 değiştirildiği şekliyle,

01 following the provisions of:
02 gemäß den Bestimmungen in:
03 conformément aux dispositions de:
04 volgens de bepalingen van:
05 siguiendo las disposiciones de:
06 secondo le disposizioni di:
07 σύμφωνα με τις προβλέψεις των:
08 seguindo as disposições de:
09 в соответствии с положениями:
10 under iagttagelse af:
11 enligt bestämmelserna för:
12 i henhold til bestemmelsene i:
13 noudattaen säännöksiä:
14 za dodržení ustanovení:
15 prema odredbama:
16 követi a(z):
17 zgodnie z postanowieniami:
18 urmând prevederile:
19 v skladu z določbami:
20 vastavalt nõuetele:
21 следвайки клаузите на:
22 vadovaujantis šio dokumento nuostatomis:
23 atbilstoši šādu standartu prasībām:
24 nasledovnými ustanoveniami:
25 şu standartların hükümlerine:

EN 60335-2-40,

01 Note* as set out in **<A>** and judged positively by **<B>** according to the **Certificate <C>**.
02 Hinweis* wie in **<A>** aufgeführt und von **<B>** positiv beurteilt gemäß **Zertifikat <C>**.
03 Remarque* telles que définies dans **<A>** et évaluées positivement par **<B>** conformément au **Certificat <C>**.
04 Bemerk* zoals uiteengezet in **<A>** en positief beoordeeld door **<B>** overeenkomstig het **Certificaat <C>**.
05 Nota* tal como se establece en **<A>** y valorado positivamente por **<B>** de acuerdo con el **Certificado <C>**.
06 Nota* come delineato in **<A>** e giudicato positivamente da **<B>** ai sensi del **Certificato <C>**.
07 Σημείωση* όπως ορίζεται στο **<A>** και κρίνεται θετικά από τον **<B>** σύμφωνα με το **Πιστοποιητικό <C>**.
08 Nota* conforme estabelecido em **<A>** e avaliado positivamente por **<B>** de acordo com o **Certificado <C>**.
09 Примечание* как указано в **<A>** и подтверждено **<B>** согласно Свидетельству **<C>**.
10 Bemærk* Som anført i **<A>** og positivt vurderet af **<B>** i henhold til **Certifikat <C>**.
11 Information* som anges i **<A>** och godkänts av **<B>** enligt **Certifikat <C>**.
12 Merk* som det fremkommer i **<A>** og vurdert positivt av **<B>** i henhold til **Sertifikatet <C>**.
13 Huom* sellaisina kuin ne on esitetty asiakirjassa **<A>** ja jotka **<B>** on hyväksynyt **Sertifikaatin <C>** mukaisesti.
14 Poznámka* jak bylo uvedeno v **<A>** a pozitivně zjištěno **<B>** v souladu **s Osvědčením <C>**.
15 Napomena* kako je izloženo u **<A>** i pozitivno ocijenjeno od **<B>** prema **Certifikatu <C>**.
16 Megjegyzés* a(z) **<A>** alapján, a(z) **<B>** igazolta a megfelelést, a(z) **<C> tanúsítvány** szerint.
17 Uwaga* zgodnie z dokumentacją **<A>**, pozytywną opinią **<B>** i **Świadectwem <C>**.
18 Notă* așa cum se prevede în **<A>** și apreciat pozitiv de **<B>** conform **Certificatului <C>**.
19 Opomba* Kot je določeno v **<A>** in je prejelo pozitivno oceno **<B>** v skladu s **Certifikatom <C>**.
20 Märkus* Mis on sätestatud dokumendis **<A>** ja hinnatud vastuvõetuks dokumendis **<B>**, vastavalt **Sertifikaadile <C>**.
21 Забележка* както е изложено в **<A>** и оценено положително от **<B>** съгласно **Сертификата <C>**.
22 Pastaba* kaip nurodyta **<A>** ir teigiamai nuspręsta pagal **<B>**, vadovaujantis **Sertifikatu <C>**.
23 Piezīmes* kā norādīts **<A>** un pozitīvi novērtēts **<B>** saskaņā ar **Sertifikātu <C>**.
24 Poznámka* ako bolo stanovené v **<A>** a kladne posúdené **<B>** podľa **Osvedčenia <C>**.
25 Not* **<A>**'de belirtildiği ve **<C> Sertifikasına** göre **<B>** tarafından olumlu görüş bildirildiği üzere.

<A>	**DAIKIN.TCF.024J10/11-2024**
<B>	**TÜV (NB0197)**
<C>	**60127477**

01** DICz*** is authorised to compile the Technical Construction File.
02** DICz*** hat die Berechtigung die Technische Konstruktionsakte zusammenzustellen.
03** DICz*** est autorisé à compiler le Dossier de Construction Technique.
04** DICz*** is bevoegd om het Technisch Constructiedossier samen te stellen.
05** DICz*** está autorizado a compilar el Archivo de Construcción Técnica.
06** DICz*** è autorizzata a redigere il File Tecnico di Costruzione.
07** Η DICz*** είναι εξουσιοδοτημένη να συντάξει τον Τεχνικό φάκελο κατασκευής.
08** A DICz*** está autorizada a compilar a documentação técnica de fabrico.
09** Компания DICz*** уполномочена составить Комплект технической документации.
10** DICz*** er autoriseret til at udarbejde de tekniske konstruktionsdata.
11** DICz*** är bemyndigade att sammanställa den tekniska konstruktionsfilen.
12** DICz*** har tillatelse til å kompilere den Tekniske konstruksjonsfilen.
13** DICz*** on valtuutettu laatimaan Teknisen asiakirjan.
14** Společnost DICz*** má oprávnění ke kompilaci souboru technické konstrukce.
15** DICz*** je ovlašten za izradu Datoteke o tehničkoj konstrukciji.
16** A DICz*** jogosult a műszaki konstrukciós dokumentáció összeállítására.
17** DICz*** ma upoważnienie do zbierania i opracowywania dokumentacji konstrukcyjnej.
18** DICz*** este autorizat să compileze Dosarul tehnic de construcție.
19** DICz*** je pooblaščen za sestavo datoteke s tehnično mapo.
20** DICz*** on volitatud koostama tehnilist dokumentatsiooni.
21** DICz*** е оторизирана да състави Акта за техническа конструкция.
22** DICz*** yra įgaliota sudaryti šį techninės konstrukcijos failą.
23** DICz*** ir autorizēts sastādīt tehnisko dokumentāciju.
24** Spoločnosť DICz*** je oprávnená vytvoriť súbor technickej konštrukcie.
25** DICz*** Teknik Yapı Dosyasını derlemeye yetkilidir.

***DICz = Daikin Industries Czech Republic s.r.o.

Minoru Shoji
Managing Director
Pilsen, 2nd of December 2024

DAIKIN INDUSTRIES CZECH REPUBLIC s.r.o.
U Nové Hospody 1155/1, 301 00 Plzeň Skvrňany, Czech Republic

4P687305-37P

Saturs

1 Informācija par dokumentāciju 3
1.1 Par šo dokumentu ... 3
2 Īpaši drošības norādījumi uzstādītājam 4
2.1 Instrukcija iekārtai ar aukstumaģentu R32 ... 5
2.1.1 Uzstādīšanas vietas prasības ... 6
Informācija lietotājam 6
3 Lietotāja drošības norādījumi 6
3.1 Vispārīgi ... 6
3.2 Norādījumi par drošu lietošanu ... 7
4 Par sistēmu 9
4.1 Sistēmas shēma ... 9
5 Lietotāja saskarne 10
6 Darbība 10
6.1 Darbības diapazons ... 10
6.2 Par darbības režīmiem ... 10
6.2.1 Galvenie darbības režīmi ... 10
6.2.2 Īpaši sildīšanas darbības režīmi ... 10
6.3 Sistēmas darbināšana ... 10
7 Apkope un remonts 10
7.1 Uzturēšanas un tehniskās apkopes drošības noteikumi ... 10
7.2 Gaisa filtra un gaisa izplūdes atveres tīrīšana ... 11
7.2.1 Gaisa filtra tīrīšana ... 11
7.2.2 Gaisa izplūdes atveres tīrīšana ... 11
7.3 Par aukstumaģentu ... 12
7.3.1 Par aukstumaģenta noplūdes sensoru ... 12
8 Darbības traucējumu novēršana 12
9 Pārvietošana 13
10 Likvidēšana 13
Informācija uzstādītājam 13
11 Informācija par iepakojumu 13
11.1 Iekštelpu iekārta ... 13
11.1.1 Iekštelpu iekārtas piederumu noņemšana ... 13
12 Iekārtas uzstādīšana 13
12.1 Uzstādīšanas vietas sagatavošana ... 13
12.1.1 Iekštelpās ievietojamās iekārtas uzstādīšanas vietas prasības ... 13
12.2 Iekštelpu iekārtas montāža ... 14
12.2.1 Norādījumi par iekšējā bloka uzstādīšanu ... 14
12.2.2 Kanālu uzstādīšanas norādījumi ... 16
12.2.3 Norādījumi par drenāžas cauruļvada uzstādīšanu ... 17
13 Cauruļu uzstādīšana 18
13.1 Dzesētāja cauruļu sagatavošana ... 18
13.1.1 Prasības aukstumaģenta cauruļvadiem ... 18
13.1.2 Dzesētāja caurules izolācija ... 18
13.2 Dzesēšanas šķidruma cauruļu pievienošana ... 19
13.2.1 Dzesējošās vielas cauruļu pievienošana iekštelpu iekārtai ... 19
14 Elektroinstalācija 19
14.1 Standarta elektroinstalācijas komponentu specifikācija ... 19
14.2 Elektrisko vadu savienošana ar iekšējo bloku ... 19
15 Nodošana ekspluatācijā 20
15.1 Kontrolsaraksts pirms nodošanas ekspluatācijā ... 21
15.2 Darbības izmēģinājums ... 21
16 Konfigurācija 21
16.1 Lauka iestatījums ... 21
17 Tehniskie dati 23
17.1 Vadojuma shēma ... 23
17.1.1 Unificētās elektroinstalācijas shēmas apzīmējumi ... 23

1 Informācija par dokumentāciju

1.1 Par šo dokumentu

SARGIETIES!

Pārliecinieties, ka uzstādīšana, apkope, remonts un izmantotie materiāli atbilst Daikin instrukcijām (tostarp visiem "Dokumentācijas komplektā" uzskaitītajiem dokumentiem), kā arī attiecīgajiem tiesību aktiem un ka šos darbus veic tikai pilnvarots personāls. Eiropā un reģionos, kur ir spēkā IEC standarti, attiecīgais standarts ir EN/IEC 60335-2-40.

Mērķauditorija

Autorizētie uzstādītāji + tiešie lietotāji

INFORMĀCIJA

Iekārtu drīkst izmantot speciālisti vai apmācīti lietotāji veikalos, vieglajā rūpniecībā un lauku saimniecībās, tā ir paredzēta komerciāliem nolūkiem, un to drīkst lietot arī neprofesionāļi.

Dokumentācijas komplekts

Šis dokuments ir daļa no dokumentācijas komplekta. Pilns komplekts sastāv no tālāk norādītajiem dokumentiem.

- **Vispārējie drošības noteikumi:**
  - Izlasiet šos drošības noteikumus pirms uzstādīšanas
  - Formāts: uz papīra (iekšējā bloka iepakojumā)
- **Iekšējā bloka uzstādīšanas un lietošanas rokasgrāmata:**
  - Uzstādīšanas un lietošanas instrukcija
  - Formāts: uz papīra (iekšējā bloka iepakojumā)
- **Uzstādītāja un lietotāja uzziņu grāmata:**
  - Uzstādīšanas sagatavošana, labā prakse, atsauces dati…
  - Sīkas instrukcijas soli pa solim un papildu informācija, kas nepieciešama pilnvērtīgai iekārtas izmantošanai
  - Formāts: digitāli faili vietnē https://www.daikin.eu. Lai atrastu savu modeli, izmantojiet meklēšanas funkciju 🔍.

Piegādātās dokumentācijas jaunākos labojumus skatiet reģionālajā Daikin tīmekļa vietnē vai jautājiet izplatītājam.

Skenējiet šo QR kodu, lai atrastu visu dokumentācijas komplektu un sīkāku informāciju par savu iekārtu Daikin vietnē.

FXNA-A

Oriģinālā instrukcija ir sastādīta angļu valodā. Instrukcija visās pārējās valodās ir oriģinālās instrukcijas tulkojums.

Tehniskie dati

- Jaunāko tehnisko datu **apakškopa** ir reģionālajā Daikin tīmekļa vietnē (publiski pieejama).

- Jaunāko tehnisko datu **pilnais komplekts** ir vietnē Daikin Business Portal (nepieciešama autentifikācija).

2 Īpaši drošības norādījumi uzstādītājam

Obligāti ievērojiet tālāk sniegtos drošības norādījumus un noteikumus.

Vispārīgi

SARGIETIES!

Pārliecinieties, ka uzstādīšana, apkope, remonts un izmantotie materiāli atbilst Daikin instrukcijām (tostarp visiem "Dokumentācijas komplektā" uzskaitītajiem dokumentiem), kā arī attiecīgajiem tiesību aktiem un ka šos darbus veic tikai pilnvarots personāls. Eiropā un reģionos, kur ir spēkā IEC standarti, attiecīgais standarts ir EN/IEC 60335-2-40.

Iekārtas uzstādīšana (skatiet "12 Iekārtas uzstādīšana" [▸ 13])

Par papildu prasībām uzstādīšanas vietā lasiet arī "2.1 Instrukcija iekārtai ar aukstumaģentu R32" [▸ 5].

SARGIETIES!

Ierīce ir jāglabā telpā, kurā nav pastāvīgi strādājošu aizdegšanās avotu (piemēram: atklāta liesma, strādājoša gāzes ierīce vai strādājošs elektriskais sildītājs).

UZMANĪBU!

Iekārta NAV pieejama vispārējai publikai, uzstādiet to drošā vietā, kur tai nevar viegli piekļūt.

Šī iekārta gan telpās, gan ārpus telpām ir piemērota uzstādīšanai komercvidē un vieglās industrijas vidē.

SARGIETIES!

Nepieļaujiet nepieciešamo ventilācijas atveru aizsprostošanu.

Kanālu uzstādīšana (skatiet "12.2.2 Kanālu uzstādīšanas norādījumi" [▸ 16])

SARGIETIES!

Cauruļvadā NEDRĪKST būt aktīvu aizdegšanās avotu (piemēram, atklātas liesmas, aktīvas gāzes iekārtas vai elektriskā sildītāja, kas pastāvīgi darbojas).

UZMANĪBU!

- Pārliecinieties, ka kanāla instalācija NEPĀRSNIEDZ iekārtas ārējā statiskā spiediena iestatījumu diapazonu. Iestatījumu diapazonu skatiet sava modeļa tehnisko datu lapā.
- Noteikti uzstādiet lokano kanālu, lai vibrācija NETIEK PĀRNESTA uz kanālu vai griestiem. Ventilācijas kanāla oderējumam izmantojiet skaņu absorbējošu materiālu (izolācijas materiālu), bet piekarskrūvēm uzstādiet vibrāciju izolējošu gumiju.
- Veicot metināšanu, pārliecinieties, ka karsta metāla pilieni nenonāk uz drenāžas tvertnes vai gaisa filtra.
- Ja metāla kanāls šķērso metāla režģi, apmetuma sietu vai metāla plāksni koka konstrukcijā, ierīkojiet elektroizolāciju starp kanālu un sienu.
- Uzstādiet izplūdes režģi tādā stāvoklī, lai gaisa plūsma nebūtu vērsta tieši uz cilvēkiem.
- NEIZMANTOJIET kanālā ventilatorus gaisa plūsmas pastiprināšanai. Izmantojiet šo funkciju, lai automātiski pielāgotu ventilatora ātruma iestatījumu (skatiet "16 Konfigurācija" [▸ 21]).

Aukstumaģenta cauruļvadu uzstādīšana (skatiet "13 Cauruļu uzstādīšana" [▸ 18])

UZMANĪBU!

Cauruļvadi JĀUZSTĀDA saskaņā ar instrukciju, kas sniegta "13 Cauruļu uzstādīšana" [▸ 18]. Drīkst izmantot tikai mehāniskos savienojumus (piemēram, lodētus+platgala savienojumus), kas atbilst jaunākajai ISO14903 versijai.

UZMANĪBU!

- Kad telpās atkārtoti izmantojat **mehāniskos** savienotājus, atjaunojiet blīvējošās daļas.
- Ja **platgala savienojumus**atkārtoti izmantojat iekštelpās, no jauna izveidojiet platgala daļu.

UZMANĪBU!

Uzstādiet aukstumaģenta cauruļvadu vai komponentus tādā stāvoklī, lai tie nesaskartos ar vielu, kas var izraisīt aukstumaģenta cauruļvada vai komponentu koroziju, ja vien šie komponenti nav izgatavoti no materiāliem, kam piemīt noturība pret koroziju vai kas ir atbilstīgi aizsargāti pret koroziju.

Elektroinstalācija (skatiet "14 Elektroinstalācija" [▸ 19])

SARGIETIES!

Kā strāvas padeves kabeļus VIENMĒR izmantojiet daudzdzīslu kabeļus.

SARGIETIES!

- Vadu ievilkšana JĀVEIC atbilstoši pilnvarotam elektriķim, un vadojumam ir JĀATBILST valsts elektrotehniskajiem noteikumiem.
- Izveidojiet vadu savienojumus ar elektrotīklu.
- Visiem komponentiem objektā un visām elektrotehniskās sistēmas daļām jābūt atbilstošām attiecīgo likumu un noteikumu prasībām.

SARGIETIES!

- Ja strāvas padevei nav N fāzes vai tā ir nepareiza, aprīkojums sabojāsies.
- Nodrošiniet pareizu zemējumu. NESAVIENOJIET iekārtas zemējumu ar komunālajām caurulēm, izlādni vai tālruņa līnijas zemējumu. Nepilnīgs zemējums var izraisīt strāvas triecienus.
- Uzstādiet nepieciešamos drošinātājus vai jaudas slēdžus.
- Elektroinstalāciju nostipriniet ar kabeļu savilcējiem, lai kabeļi NENONĀKTU saskarē ar asām malām vai caurulēm, it īpaši augstspiediena pusē.
- NELIETOJIET izolētus vadus, pagarinātājus un savienojumus ar zvaigžņveida sistēmu. Tas var izraisīt pārkaršanu, strāvas triecienus vai aizdegšanos.
- NEUZSTĀDIET fāzu kustības kondensatoru, jo šī iekārta ir aprīkota ar pārveidotāju. Fāzu kustības kondensators var samazināt veiktspēju un radīt negadījumus.

SARGIETIES!

Ja TAS NAV uzstādīts rūpnīcā, tad fiksētajā elektroinstalācijā ir jāuzstāda galvenais slēdzis vai citi atdalīšanas līdzekļi, kuriem IR kontaktu atdalīšana visiem poliem, tā nodrošinot pilnīgu atdalīšanu III kategorijas pārsprieguma apstākļos.

SARGIETIES!

Ja energoapgādes kabelis ir bojāts, lai izvairītos no briesmām, tas ir JĀNOMAINA ražotājam, tā apkopes aģentam vai līdzīgi kvalificētai personai.

UZMANĪBU!

- Katram iekštelpu blokam jābūt savienotam ar atsevišķu lietotāja saskarnes ierīci. Kā lietotāja saskarnes ierīci var izmantot tikai ar drošības sistēmu saderīgu tālvadības pulti. Par tālvadības pults saderību skatiet tehnisko datu lapā (piemēram, BRC1H52/82*).
- Lietotāja saskarnes ierīce ir jānovieto tajā pašā telpā, kurā atrodas iekštelpu bloks. Lai iegūtu sīkāku informāciju, skatiet lietotāja saskarnes ierīces uzstādīšanas un lietošanas rokasgrāmatu.

UZMANĪBU!

Ja tiek izmantots ekranēts vads, pievienojiet ekranējumu tikai ārējā bloka pusē.

Konfigurēšana (skatiet "16 Konfigurācija" [▸ 21])

SARGIETIES!

Aukstumaģenta R32 gadījumā spaiļu savienojumi T1/T2 ir paredzēti TIKAI ugunsgrēka trauksmes signāla ievadei. Ugunsgrēka signalizācijai ir augstāka prioritāte nekā R32 drošībai, un tā izslēdz visu sistēmu.

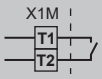

a Ugunsgrēka trauksmes signāla ievade (bezpotenciālu kontakts)

2.1 Instrukcija iekārtai ar aukstumaģentu R32

A2L **BRĪDINĀJUMS: MATERIĀLS AR ZEMĀKU UZLIESMOJAMĪBAS ROBEŽU**

Aukstumaģents šajā blokā ir ar zemāku uzliesmojamības robežu.

SARGIETIES!

- Dzesētāja ķēdes daļas NEDRĪKST caurdurt vai dedzināt.
- NEDRĪKST izmantot tīrīšanas materiālus vai līdzekļus atkausēšanas procesa paātrināšanai, ko nav ieteicis ražotājs.
- Ņemiet vērā, kas sistēmā esošais dzesētājs ir bez smaržas.

SARGIETIES!

No mehāniskiem bojājumiem pasargātu iekārtu uzglabā labi vēdināmā telpā, kur nav aizdegšanās avotu (piemēram, atklātas liesmas, gāzes iekārtas vai elektriskā sildītāja, kas pastāvīgi darbojas); telpas izmēriem jābūt atbilstošiem tālāk minētajiem.

SARGIETIES!

Pārliecinieties, ka uzstādīšana, apkope un remonts atbilst Daikin instrukcijām un attiecīgiem tiesību aktiem (piemēram, valsts noteikumiem par gāzes izmantošanu) un ka šos darbus veic TIKAI pilnvarots personāls.

SARGIETIES!

- Veiciet piesardzības pasākumus, lai izvairītos no pārmērīgas vibrācijas vai pulsācijas aukstumaģenta cauruļvados.
- Aizsargierīces, cauruļvadus un veidgabalus pēc iespējas sargājiet no nelabvēlīgas vides ietekmes.
- Nodrošiniet vietu, lai gari cauruļvada posmi varētu izstiepties un sarauties.
- Cauruļvadus saldēšanas sistēmās projektējiet un uzstādiet tā, lai līdz minimumam samazinātu iespēju, ka hidrauliskais trieciens sabojā sistēmu.
- Iekštelpu blokus un caurules droši uzstādiet un aizsargājiet tā, lai nevarētu notikt nejaušs aprīkojuma vai cauruļu bojājums, piemēram, pārvietojot mēbeles vai veicot pārbūves darbus.

SARGIETIES!

Ja viena vai vairākas telpas ir savienotas ar iekārtu, izmantojot kanālu sistēmu, tad lūdzam pārliecināties, ka:

- nav aktīvu aizdegšanās avotu (piemēram, atklātas liesmas, gāzes iekārtas vai elektriskā sildītāja), ja grīdas platība ir mazāka par A (m²),
- kanālos nav uzstādītas papildu ierīces, kuras ar kļūt par aizdegšanās avotu (piemēram, karsta virsma ar temperatūru virs 700°C un elektriskais pārslēgs),
- kanālos tiek izmantotas tikai ražotāja atļautas papildu ierīces,
- gaisa ieplūde UN izplūde ir tieši savienota ar to pašu telpu, izmantojot kanālus. Gaisa ieplūdei vai izplūdei NEDRĪKST izmantot, piemēram, iekarinātos griestus.

UZMANĪBU!

- Nepilnīgs paplatinājums var izraisīt gāzveida aukstumaģenta noplūdi.
- Paplatinājumus NEDRĪKST lietot vairākas reizes. Izmantojiet jaunus paplatinājumus, lai novērstu gāzveida aukstumaģenta noplūdi.
- Izmantojiet platgala uzgriežņus, kas ir iekļauti ierīces komplektācijā. Ja izmanto atšķirīgus platgala uzgriežņus, tas var izraisīt gāzveida aukstumaģenta noplūdi.

UZMANĪBU!

NEIZMANTOJIET iespējamus aizdegšanās avotus, meklējot vai konstatējot aukstumaģenta noplūdi.

PIEZĪME

- NEDRĪKST otrreiz izmantot lietotus savienojumus un vara blīves.
- Dzesēšanas sistēmas uzstādīšanas laikā izveidotajiem savienojumiem ir jābūt pieejamiem apkopei.

UZMANĪBU!

Jāpārbauda telpā uz vietas izveidoto aukstumaģenta savienojumu hermētiskums. Pārbaudes metodes jutība ir 5 grami aukstumaģenta gadā vai labāka, ja spiediens ir vismaz 0,25 reižu lielāks par maksimāli pieļaujamo spiedienu. Nedrīkst būt nekāda noplūde.

2.1.1 Uzstādīšanas vietas prasības

UZMANĪBU!

Kopējais aukstumaģenta daudzums sistēmā un/vai aukstumaģenta atbrīvojamais m_{rl} (maksimālais pieļaujamais atlikums) nedrīkst pārsniegt to, kāds nepieciešams minimālajai grīdas platībai mazākajā apkalpojamajā telpā. Minimālās grīdas platības prasības iekšējiem blokiem skatiet https://www.daikin.eu; meklējiet tur pievienotā ārējā bloka uzstādīšanas un lietošanas rokasgrāmatas jaunāko versiju.

PIEZĪME

- Cauruļvadam jābūt droši uzstādītam un aizsargātam pret fiziskiem bojājumiem.
- Uzstādiet pēc iespējas īsākus cauruļvadus.

Informācija lietotājam

3 Lietotāja drošības norādījumi

Obligāti ievērojiet tālāk sniegtos drošības norādījumus un noteikumus.

3.1 Vispārīgi

SARGIETIES!

Ja NEZINĀT, kā ekspluatēt šo iekārtu, sazinieties ar tās uzstādītāju.

SARGIETIES!

Šo ierīci drīkst lietot bērni no 8 gadu vecuma un personas ar samazinātām fiziskām, sensorām un mentālām spējām vai zināšanu un pieredzes trūkumu, ja viņi tiek uzraudzīti vai viņiem tiek sniegti norādījumi par drošu ierīces lietošanu un viņi izprot attiecināmās briesmas.

Bērni NEDRĪKST rotaļāties ar ierīci.

Bērni NEDRĪKST tīrīt ierīci un veikt tās apkopi bez pieaugušo uzraudzības.

SARGIETIES!

Lai novērstu elektrošoku vai aizdegšanos, rīkojieties, kā aprakstīts tālāk:

- NESKALOJIET iekārtu.
- NEPIESKARIETIES iekārtai ar mitrām rokām.
- Uz iekārtas virsmas NENOVIETOJIET nekādus priekšmetus, kas satur ūdeni.

UZMANĪBU!

- Uz iekārtas augšējās virsmas NENOVIETOJIET nekādus objektus un aprīkojumu.
- NESĒDIET, NEKĀPIET un NESTĀVIET uz iekārtas.

- Bloki ir marķēti ar šādu simbolu:

Tas nozīmē, ka elektriskos un elektroniskos produktus NEDRĪKST sajaukt kopā ar nešķirotiem mājsaimniecības atkritumiem. NEMĒĢINIET pats demontēt sistēmu: sistēmas demontāža, aukstumaģenta, eļļas un citu daļu apstrādi DRĪKST VEIKT tikai sertificēts uzstādītājs SASKAŅĀ AR attiecīgo likumdošanu.

Bloki ir JĀPĀRSTRĀDĀ specializētā pārstrādes rūpnīcā, lai to sastāvdaļas atkārtoti izmantotu. Nodrošinot pareizu atbrīvošanos no šī produkta, jūs palīdzēsiet novērst iespējamo negatīvo ietekmi uz apkārtējo vidi un cilvēku veselību. Lai saņemtu plašāku informāciju, lūdzam sazināties ar uzstādītāju vai vietējām varas iestādēm.

- Uz akumulatoru attiecas šāds simbols:

Tas nozīmē, ka akumulatoru NEDRĪKST jaukt kopā ar nešķirotiem mājsaimniecības atkritumiem. Ja zem simbola ir uzdrukāts ķīmisku datu simbols, tas nozīmē, ka smagā metāla saturs akumulatorā pārsniedz noteiktas koncentrācijas līmeni.

Iespējamie ķīmiskie simboli ir šādi: Pb — svins (>0,004%).

Izlietotie akumulatori ir JĀPĀRSTRĀDĀ specializētā pārstrādes rūpnīcā, lai daļas izmantotu atkārtoti, pārstrādātu un atgūtu. Nodrošinot pareizu atbrīvošanos no izlietotajiem akumulatoriem, jūs palīdzēsit nepieļaut iespējami negatīvo ietekmi uz apkārtējo vidi un cilvēku veselību.

3.2 Norādījumi par drošu lietošanu

SARGIETIES!

- Jūs NEDRĪKSTAT iekārtu pārbūvēt, izjaukt, demontēt, no jauna uzstādīt un remontēt, jo nepareizas izjaukšanas vai uzstādīšanas gadījumā ir iespējams elektriskās strāvas trieciens vai aizdegšanās. Vērsieties pie izplatītāja.
- Nejaušas aukstumaģenta noplūdes gadījumā nedrīkst pieļaut tā saskari ar atklātu liesmu. Pats aukstumaģents ir pilnīgi drošs, nav indīgs un tam ir zemāka uzliesmojamības robeža, bet tas izdala indīgu gāzi, ja nejauši noplūst telpā, kur ir degoša gāze no sildītāja ar ventilatoru, no gāzes plīts vai tamlīdzīgām ierīcēm. Pirms kondicionētāja darbības atsākšanas vienmēr pieprasiet kvalificētu servisa darbinieku apstiprinājumu, ka noplūde ir novērsta un noplūdes vieta ir salabota.

UZMANĪBU!

Šī iekārta ir apgādāta ar noplūdes noteikšanas drošības sistēmu. Lai sistēma efektīvi darbotos, pēc uzstādīšanas visu laiku (izņemot apkopes darbus) iekārtai ir jāpadod elektriskā strāva.

UZMANĪBU!

- AIZLIEGTS pieskarties kontrollera iekšējām detaļām.
- AIZLIEGTS noņemt priekšējo paneli. Bīstami pieskarties dažām iekšējām detaļām, jo rezultātā ir iespējami ierīces darbības traucējumi. Ja nepieciešams pārbaudīt vai regulēt iekšējās detaļas, vērsieties pie izplatītāja.

SARGIETIES!

Iekārtas detaļas ir zem sprieguma un sakarst.

SARGIETIES!

Pirms ierīces darbināšanas pārliecinieties, ka uzstādītājs tās uzstādīšanu ir veicis pareizi.

UZMANĪBU!

Nav ieteicams ilgi atrasties iekārtas gaisa plūsmā, jo tas var kaitēt jūsu veselībai.

UZMANĪBU!

Lai novērstu skābekļa trūkumu, pietiekami vēdiniet telpu, ja tajā kopā ar sistēmu tiek izmantots aprīkojums ar degli.

UZMANĪBU!

NEDARBINIET iekārtu, kad telpā izmantojat izsmidzināmu insekticīdu. Ķīmiskās vielas var uzkrāties blokā un apdraudēt sevišķi jutīgu cilvēku veselību.

UZMANĪBU!

Gaisa plūsmu NEDRĪKST vērst uz maziem bērniem, augiem vai mājdzīvniekiem.

SARGIETIES!

Gaisa kondicionētāja tuvumā NEDRĪKST novietot viegli uzliesmojoša aerosola baloniņu un NEDRĪKST lietot šādus aerosolus bloka tuvumā. Tas var izraisīt ugunsgrēku.

SARGIETIES!

Nepieļaujiet nepieciešamo ventilācijas atveru aizsprostošanu.

SARGIETIES!

Ja energoapgādes kabelis ir bojāts, lai izvairītos no briesmām, tas ir JĀNOMAINA ražotājam, tā apkopes aģentam vai līdzīgi kvalificētai personai.

SARGIETIES!

Cauruļvadā NEDRĪKST būt aktīvu aizdegšanās avotu (piemēram, atklātas liesmas, aktīvas gāzes iekārtas vai elektriskā sildītāja, kas pastāvīgi darbojas).

Uzturēšana un tehniskā apkope (skatiet "7 Apkope un remonts" [▶ 10])

UZMANĪBU!: Pievērsiet uzmanību ventilatoram!

Ir bīstami veikt iekārtas pārbaudi, kamēr ventilators darbojas.

Pirms jebkuru apkopes darbu sākuma vienmēr IZSLĒDZIET galveno slēdzi.

UZMANĪBU!

Neievietojiet dažādus priekšmetus vai savus pirkstus gaisa ieplūdes un izplūdes atverēs. Kad ventilators griežas lielā ātrumā, tā lāpstiņas var radīt ievainojumus.

SARGIETIES!

Ja izdeg drošinātājs, tad to NEDRĪKST nomainīt ar drošinātājs, kuram ir nepareizs strāvas stipruma rādītājs, vai ar stiepli. Vara stieples izmantošana drošinātāja vietā var izraisīt iekārtas bojājumu vai tās aizdegšanos.

UZMANĪBU!

Pēc ilgas lietošanas pārbaudiet bloka rāmi un stiprinājumus, vai tie nav bojāti. Bloks, kuram ir bojāti stiprinājumi, var nokrist un radīt traumas.

UZMANĪBU!

Pirms ierīču apkopes darbiem pārliecinieties, ka ir izslēgta strāvas padeve.

BĪSTAMI: STRĀVAS TRIECIENA BRIESMAS

Pirms gaisa kondicionētāja vai gaisa filtra tīrīšanas pārliecinieties, ka iekārta ir izslēgta un strāvas padeve pārtraukta. Pretējā gadījumā ir iespējams elektriskās strāvas trieciens un ievainojumi.

SARGIETIES!

Ievērojiet piesardzību, strādājot lielā augstumā.

BĪSTAMI: STRĀVAS TRIECIENA BRIESMAS

Pirms apkopes veikšanas atvienojiet barošanu uz vairāk nekā 10 minūtēm un izmēriet spriegumu uz galvenās ķēdes kondensatoru vai elektrotehnisko detaļu spailēm. Šim spriegumam JĀBŪT mazākam par 50 V DC, lai jūs varētu pieskarties ķēdes elektrotehniskajām detaļām. Spaiļu atrašanās vietu skatiet brīdinājuma uzlīmē, kas paredzēta apkopes un uzturēšanas speciālistiem.

UZMANĪBU!

Izslēdziet iekārtu pirms gaisa filtra un gaisa izplūdes atveres tīrīšanas.

SARGIETIES!

NEDRĪKST pieļaut ūdens iekļūšanu iekšējā blokā. **Iespējamās sekas:** Elektriskās strāvas trieciens vai ugunsgrēks.

Par aukstumaģentu (skatiet "7.3 Par aukstumaģentu" [▶ 12])

A2L **BRĪDINĀJUMS: MATERIĀLS AR ZEMĀKU UZLIESMOJAMĪBAS ROBEŽU**

Aukstumaģents šajā blokā ir ar zemāku uzliesmojamības robežu.

SARGIETIES!

- Dzesētāja ķēdes daļas NEDRĪKST caurdurt vai dedzināt.
- NEDRĪKST izmantot tīrīšanas materiālus vai līdzekļus atkausēšanas procesa paātrināšanai, ko nav ieteicis ražotājs.

- Ņemiet vērā, kas sistēmā esošais dzesētājs ir bez smaržas.

SARGIETIES!

- Aukstumaģents sistēmā ir ar zemāku uzliesmojamības robežu, bet parasti NENOPLŪST. Aukstumaģenta noplūdes gadījumā telpā tā saskare ar gāzes degļa liesmu, sildītāju vai plīti var izraisīt aizdegšanos vai indīgas gāzes veidošanos.
- Noplūdes gadījumā IZSLĒDZIET visus sildītājus, izvēdiniet telpu un vērsieties pie izplatītāja, kurš jums pārdeva iekārtu.
- NELIETOJIET šādu iekārtu, kamēr apkopes speciālists nav novērsis bojājumu noplūdes vietā un apstiprinājis iekārtas gatavību lietošanai.

SARGIETIES!

Ierīce ir jāglabā telpā, kurā nav pastāvīgi strādājošu aizdegšanās avotu (piemēram: atklāta liesma, strādājoša gāzes ierīce vai strādājošs elektriskais sildītājs).

SARGIETIES!

Aukstumaģenta R32 noplūdes sensors ir jānomaina pēc katras noteikšanas reizes vai pēc tā kalpošanas laika beigām. Sensoru drīkst nomainīt TIKAI pilnvarotas personas.

UZMANĪBU!

Veicot aukstumaģenta R32 noplūdes devēja nomaiņu, aizstājiet to ar ražotāja norādīto devēju (skatiet rezerves daļu sarakstu).

Darbības traucējumu novēršana (skatiet "8 Darbības traucējumu novēršana" [▶ 12])

SARGIETIES!

Apturiet iekārtu un izslēdziet strāvu, ja notiek kaut kas neparasts (parādās deguma smaka u.tml.).

Iekārtas darbināšana tādos apstākļos var izraisīt nopietnus bojājumus, elektriskās strāvas triecienus vai aizdegšanos. Vērsieties pie izplatītāja.

4 Par sistēmu

SARGIETIES!

- Jūs NEDRĪKSTAT iekārtu pārbūvēt, izjaukt, demontēt, no jauna uzstādīt un remontēt, jo nepareizas izjaukšanas vai uzstādīšanas gadījumā ir iespējams elektriskās strāvas trieciens vai aizdegšanās. Vērsieties pie izplatītāja.
- Nejaušas aukstumaģenta noplūdes gadījumā nedrīkst pieļaut tā saskari ar atklātu liesmu. Pats aukstumaģents ir pilnīgi drošs, nav indīgs un tam ir zemāka uzliesmojamības robeža, bet tas izdala indīgu gāzi, ja nejauši noplūst telpā, kur ir degoša gāze no sildītāja ar ventilatoru, no gāzes plīts vai tamlīdzīgām ierīcēm. Pirms kondicionētāja darbības atsākšanas vienmēr pieprasiet kvalificētu servisa darbinieku apstiprinājumu, ka noplūde ir novērsta un noplūdes vieta ir salabota.

SARGIETIES!

Iekārta ir apgādāta ar noplūdes noteikšanas drošības sistēmu.

Lai bloks efektīvi darbotos, NEPIECIEŠAMS pēc uzstādīšanas visu laiku padot blokam elektrisko strāvu (izņemot īsu brīdi, kad veic apkopes darbus).

PIEZĪME

NEIZMANTOJIET sistēmu citiem nolūkiem. Lai saglabātu augstu sistēmas darbības kvalitāti, neizmantojiet iekārtu, lai nodrošinātu zemu temperatūru precīzijas instrumentiem, pārtikas produktiem, augiem, dzīvniekiem vai mākslas darbiem.

PIEZĪME

Turpmākai sistēmas modificēšanai vai paplašināšanai:

Atļauto kombināciju pārskats (turpmākai sistēmas paplašināšanai) ir pieejams inženiertehniskajā dokumentācijā, un par to iepriekš jākonsultējas. Lai uzzinātu vairāk un saņemtu profesionālas konsultācijas, vērsieties pie uzstādītāja.

4.1 Sistēmas shēma

INFORMĀCIJA

Šis attēls ir piemērs un, iespējams, NAV pilnībā atbilstošs jūsu sistēmas izkārtojumam.

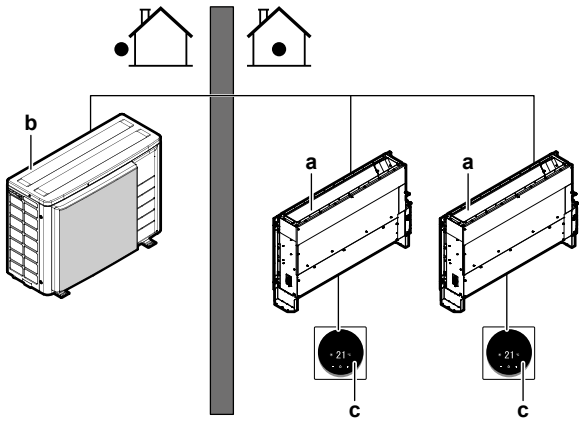

a Iekšējais bloks
b Ārējais bloks
c Lietotāja saskarnes ierīce

5 Lietotāja saskarne

UZMANĪBU!

- AIZLIEGTS pieskarties kontrollera iekšējām detaļām.
- AIZLIEGTS noņemt priekšējo paneli. Bīstami pieskarties dažām iekšējām detaļām, jo rezultātā ir iespējami ierīces darbības traucējumi. Ja nepieciešams pārbaudīt vai regulēt iekšējās detaļas, vērsieties pie izplatītāja.

PIEZĪME

AIZLIEGTS tīrīt tālvadības pults paneli ar benzīnu, šķīdinātāju, ķīmisku putekļu lupatiņu utt. Panelis var mainīt krāsu, var arī nolobīties paneļa pārklājums. Ja panelis ir ļoti netīrs, samitriniet lupatiņu neitrāla mazgāšanas līdzekļa ūdens šķīdumā, stingri izspaidiet un tad ar šo lupatiņu noslaukiet paneli. Pēc tam noslaukiet paneļa virsmu ar citu, sausu drāniņu.

PIEZĪME

NEDRĪKST ar cietiem, smailiem priekšmetiem nospiest lietotāja saskarnes ierīces pogas. Tā varat sabojāt lietotāja saskarni.

PIEZĪME

NEDRĪKST raustīt vai salocīt lietotāja saskarnes ierīces elektrības vadus. Tas var izraisīt ierīces darbības traucējumus.

Šajā lietošanas rokasgrāmatā sniegtais pārskats par sistēmas galvenajām funkcijām nav pilnīgs.

Lai vairāk uzzinātu par lietotāja saskarni, sk. uzstādītās lietotāja saskarnes lietošanas instrukciju.

6 Darbība

6.1 Darbības diapazons

INFORMĀCIJA

Darbības ierobežojumus skatīt pievienotā ārējā bloka tehniskajos datos.

6.2 Par darbības režīmiem

INFORMĀCIJA

Atkarībā no uzstādītās sistēmas daži darbības režīmi var nebūt pieejami.

- Gaisa plūsmas ātrums var patstāvīgi pielāgoties atkarībā no telpu temperatūras, vai arī ventilators var uzreiz apstāties. Tas nav darbības traucējums.
- Ja galveno barošanas slēdzi izslēdz, kad sistēma darbojas, tad iekārta automātiski atsāk darbību, kad atkal tiek ieslēgta barošana.
- **Uzdotā vērtība.** Attiecīgā temperatūra, kāda iekārtai jāsasniedz, darbojoties dzesēšanas, sildīšanas vai automātiskajā režīmā.
- **Pazemināšana.** Funkcija, kas saglabā telpu temperatūru noteiktā diapazonā, kad sistēma ir izslēgta (izslēdzis lietotājs, grafika funkcija vai izslēgšanas taimeris).

6.2.1 Galvenie darbības režīmi

Iekšējais bloks var darboties dažādos režīmos.

Ikona	Darbības režīms
	Dzesēšana. Šajā režīmā dzesēšana tiek aktivizēta atkarībā no iestatītā punkta vai pazemināšanas.
	Sildīšana. Šajā režīmā sildīšana tiek aktivizēta atkarībā no iestatītā punkta vai pazemināšanas.
	Tikai ventilācija. Šajā režīmā notiek gaisa cirkulācija bez sildīšanas vai dzesēšanas.
	Žāvēšana. Šajā režīmā relatīvais gaisa mitrums tiek samazināts ar minimālu temperatūras pazemināšanu. Temperatūras un ventilatora ātruma iestatījumus kontrolē automātika, tos nevar regulēt no vadības pults. Žāvēšana nav iespējama, kad telpas temperatūra ir pārāk zema.
	Automātiski. Šajā režīmā iekārta automātiski pārslēdzas no dzesēšanas uz sildīšanu un otrādi atbilstoši iestatītajiem punktiem.

6.2.2 Īpaši sildīšanas darbības režīmi

Darbība	Apraksts
Atkausēšana	Lai novērstu sildīšanas jaudas samazināšanos sakarā ar ārējā bloka apledošanu, sistēma automātiski uzsāk atkausēšanu. Atkausēšanas laikā iekšējā bloka ventilators pārtrauc darbību, bet sākuma ekrānā parādās šāda ikona: Sistēma atsāk normālu darbību aptuveni pēc 6–8 minūtēm.
Karstais starts	Karstā starta laikā iekšējā bloka ventilators pārtrauc darbību, bet sākuma ekrānā parādās šāda ikona:

6.3 Sistēmas darbināšana

INFORMĀCIJA

Lai veiktu darbības režīma un citus iestatījumus, skatiet izmantotās lietotāja lietotāja saskarnes ierīces uzziņu rokasgrāmatu vai instrukciju.

7 Apkope un remonts

7.1 Uzturēšanas un tehniskās apkopes drošības noteikumi

UZMANĪBU!

Skatiet "3 Lietotāja drošības norādījumi" [▶ 6], lai apstiprinātu visus saistītos drošības noteikumus.

PIEZĪME

NEKĀDĀ GADĪJUMĀ pats neveiciet iekārtas pārbaudi vai tehnisko apkopi. Izsauciet kvalificētu tehniskās apkopes speciālistu. Tomēr jūs kā tiešais lietotājs varat iztīrīt gaisa filtru un gaisa izplūdes atveri.

PIEZĪME

Apkopi DRĪKST veikt tikai pilnvarots uzstādītājs vai apkopes aģents.

Iesakām veikt apkopi vismaz reizi gadā. Taču piemērojamā likumdošana var noteikt īsākus apkopes intervālus.

PIEZĪME

AIZLIEGTS tīrīt tālvadības pults paneli ar benzīnu, šķīdinātāju, ķīmisku putekļu lupatiņu utt. Panelis var mainīt krāsu, var arī nolobīties paneļa pārklājums. Ja panelis ir ļoti netīrs, samitriniet lupatiņu neitrāla mazgāšanas līdzekļa ūdens šķīdumā, stingri izspaidiet un tad ar šo lupatiņu noslaukiet paneli. Pēc tam noslaukiet paneļa virsmu ar citu, sausu drāniņu.

PIEZĪME

Kad veicat siltummaiņa tīrīšanu, iepriekš demontējiet elektroniskās daļas virs siltummaiņa. Ūdens vai mazgāšanas līdzeklis var sabojāt elektronisko daļu izolāciju, un tad šīs daļas var izdegt.

Iekšējam blokam var būt šādi simboli:

Simbols	Paskaidrojums
	Pirms apkopes veikšanas izmēriet spriegumu uz galvenās ķēdes kondensatoru vai elektrotehnisko detaļu spailēm.

BĪSTAMI: STRĀVAS TRIECIENA BRIESMAS

Pirms apkopes veikšanas atvienojiet barošanu uz vairāk nekā 10 minūtēm un izmēriet spriegumu uz galvenās ķēdes kondensatoru vai elektrotehnisko detaļu spailēm. Šim spriegumam JĀBŪT mazākam par 50 V DC, lai jūs varētu pieskarties ķēdes elektrotehniskajām detaļām. Spaiļu atrašanās vietu skatiet brīdinājuma uzlīmē, kas paredzēta apkopes un uzturēšanas speciālistiem.

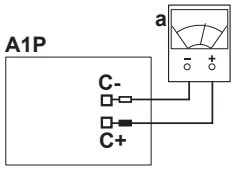

A1P Galvenā iespiedshēma
a Multimetrs
C Atlikušā sprieguma mērīšanas punkti

7.2 Gaisa filtra un gaisa izplūdes atveres tīrīšana

UZMANĪBU!

Izslēdziet iekārtu pirms gaisa filtra un gaisa izplūdes atveres tīrīšanas.

PIEZĪME

- NEDRĪKST tīrīšanai izmantot benzīnu, benzolu, šķīdinātājus vai šķidrus insekticīdus. **Iespējamās sekas:** Krāsas maiņas un deformēšanās briesmas.
- NEDRĪKST izmantot ūdeni vai gaisu, kura temperatūra ir 50°C vai augstāka. **Iespējamās sekas:** Krāsas maiņas un deformēšanās briesmas.

7.2.1 Gaisa filtra tīrīšana

Kad jātīra gaisa filtrs:

- Galvenais noteikums: tīriet ik pēc 6 mēnešiem. Ja telpā ir ļoti piesārņots gaiss, tad tīriet biežāk.
- Pie attiecīgiem iestatījumiem lietotāja saskarnes ierīcē var parādīties paziņojums **"Time to clean air filter"** (laiks tīrīt gaisa filtru). Kad parādās šis paziņojums, iztīriet gaisa filtru.
- Ja nav iespējams iztīrīt piesārņojumu, tad nomainiet gaisa filtru (= papildaprīkojums).

Kā tīra gaisa filtru:

1 Izslēdziet strāvas padevi.

2 **Izņemiet gaisa filtru.** Atbīdiet āķus un izņemiet gaisa filtru, kā parādīts zemāk ilustrācijā. (2 āķi 20., 25. un 32. tipam vai 3 āķi 40., 50. un 63. tipam)

Priekšējā iesūkšana Apakšējā iesūkšana

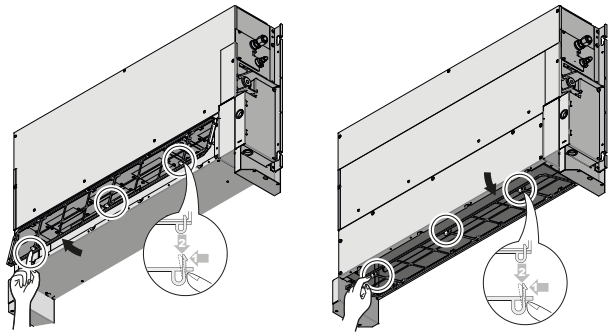

3 **Iztīriet gaisa filtru.** Tīriet ar putekļsūcēju vai izmazgājiet ar ūdeni. Ja gaisa filtrs ir ļoti netīrs, tad izmantojiet mīkstu birsti un neitrālu mazgāšanas līdzekli.

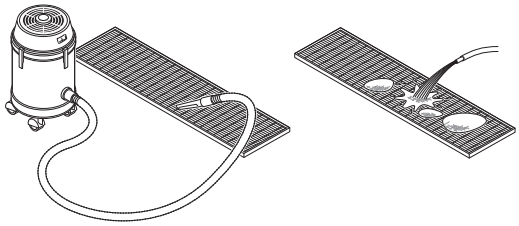

4 **Gaisa filtru žāvējiet ēnā.**

5 **Uzstādiet gaisa filtru atpakaļ iekārtā.** Ieāķējiet filtru aiz aizbīdņa un nostipriniet to galvenajā blokā, pabīdot uz leju āķus.

Priekšējā iesūkšana Apakšējā iesūkšana

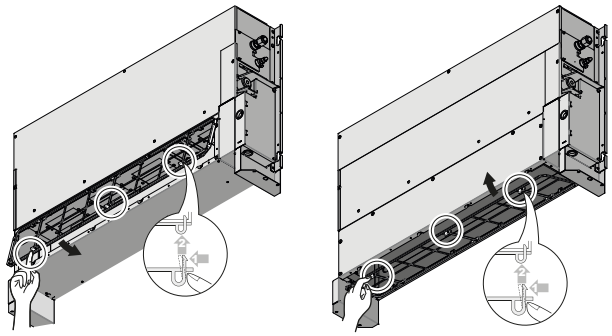

6 IESLĒDZIET strāvu.

7 Lai kvitētu brīdinājuma ekrānus, skatiet lietotāja saskarnes rokasgrāmatu.

7.2.2 Gaisa izplūdes atveres tīrīšana

SARGIETIES!

NEDRĪKST pieļaut ūdens iekļūšanu iekšējā blokā. **Iespējamās sekas:** Elektriskās strāvas trieciens vai ugunsgrēks.

Tīriet ar mīkstu drāniņu. Ja ir grūti notīrīt traipus, izmantojiet ūdeni vai neitrālu mazgāšanas līdzekli.

7.3 Par aukstumaģentu

Šim izstrādājumam ir fluoru saturošas siltumnīcefekta gāzes. NEIZLAIDIET gāzes atmosfērā.

Dzesētāja tips: R32

Globālās sasilšanas potenciāla (GWP) vērtība: 675

Atkarībā no pielietojamās likumdošanas, iespējams, ka periodiski jāveic dzesētāja noplūdes pārbaudes. Lai saņemtu papildinformāciju, sazinieties ar savu uzstādītāju.

A2L **BRĪDINĀJUMS: MATERIĀLS AR ZEMĀKU UZLIESMOJAMĪBAS ROBEŽU**

Aukstumaģents šajā blokā ir ar zemāku uzliesmojamības robežu.

SARGIETIES!

- Aukstumaģents sistēmā ir ar zemāku uzliesmojamības robežu, bet parasti NENOPLŪST. Aukstumaģenta noplūdes gadījumā telpā tā saskare ar gāzes degļa liesmu, sildītāju vai plīti var izraisīt aizdegšanos vai indīgas gāzes veidošanos.
- Noplūdes gadījumā IZSLĒDZIET visus sildītājus, izvēdiniet telpu un vērsieties pie izplatītāja, kurš jums pārdeva iekārtu.
- NELIETOJIET šādu iekārtu, kamēr apkopes speciālists nav novērsis bojājumu noplūdes vietā un apstiprinājis iekārtas gatavību lietošanai.

SARGIETIES!

Ierīce ir jāglabā telpā, kurā nav pastāvīgi strādājošu aizdegšanās avotu (piemēram: atklāta liesma, strādājoša gāzes ierīce vai strādājošs elektriskais sildītājs).

SARGIETIES!

- Dzesētāja ķēdes daļas NEDRĪKST caurdurt vai dedzināt.
- NEDRĪKST izmantot tīrīšanas materiālus vai līdzekļus atkausēšanas procesa paātrināšanai, ko nav ieteicis ražotājs.
- Ņemiet vērā, kas sistēmā esošais dzesētājs ir bez smaržas.

PIEZĪME

Spēkā esošie tiesību akti par **fluoru saturošajām siltumnīcefekta gāzēm** pieprasa, lai iekārtas dzesēšanas šķidruma uzpilde tiktu norādīta gan pēc svara, gan kā CO_2 ekvivalents.

Formula tonnas CO_2 ekvivalenta aprēķināšanai: dzesēšanas šķidruma GWP vērtība × kopējā dzesēšanas šķidruma uzpilde [kg]/1000

Lai saņemtu papildinformāciju, sazinieties ar savu uzstādītāju.

7.3.1 Par aukstumaģenta noplūdes sensoru

SARGIETIES!

Aukstumaģenta R32 noplūdes sensors ir jānomaina pēc katras noteikšanas reizes vai pēc tā kalpošanas laika beigām. Sensoru drīkst nomainīt TIKAI pilnvarotas personas.

PIEZĪME

Aukstumaģenta R32 noplūdes sensors ir pusvadītāju detektors, kas var nepareizi noteikt citas vielas, kas nav R32 aukstumaģents. Neizmantojiet ķīmiskas vielas (piemēram, organiskos šķīdinātājus, matu laku, krāsas) lielā koncentrācijā iekštelpu bloka tiešā tuvumā, jo tās var izraisīt aukstumaģenta R32 noplūdes sensora nepareizu nostrādāšanu.

PIEZĪME

Drošības ierīču funkcionalitāte periodiski tiek automātiski pārbaudīta. Nepareizas darbības gadījumā lietotāja saskarnes ierīcē parādās kļūdas kods.

INFORMĀCIJA

Sensora kalpošanas laiks ir 10 gadu. Lietotāja saskarnes ierīce parāda kļūdu "**CH-05**" 6 mēnešus pirms sensora kalpošanas laika beigām un kļūdu "**CH-02**" pēc sensora kalpošanas laika beigām. Lai saņemtu papildu informāciju, skatiet lietotāja saskarnes ierīces rokasgrāmatu un sazinieties ar izplatītāju.

UZMANĪBU!

Veicot aukstumaģenta R32 noplūdes devēja nomaiņu, aizstājiet to ar ražotāja norādīto devēju (skatiet rezerves daļu sarakstu).

Noteikšanas gadījumā, kad iekārta darbojas

1 Lietotāja saskarnes ierīcē parādās kļūda "**A0-11**" un tiek atskaņots trauksmes signāls. Statusa indikators mirgo.

2 Nekavējoties sazinieties ar izplatītāju. Plašāku informāciju skatiet ārējā bloka uzstādīšanas instrukcijā.

Noteikšanas gadījumā, kad ierīce ir gaidīšanas režīmā

Ja noteikšana notiek, kad iekārta ir gaidīšanas režīmā, iekārta veic "nepareizas noteikšanas pārbaudi".

Nepareizas noteikšanas pārbaude

1 Ventilators sāk darboties ar zemāko iestatījumu.

2 Lietotāja saskarnes ierīcē parādās kļūda "**A0-13**" un tiek atskaņots trauksmes signāls. Statusa indikators mirgo.

3 Sensors pārbauda, vai ir notikusi aukstumaģenta noplūde vai nepareiza noteikšana.

- Aukstumaģenta noplūde nav noteikta. **Rezultāts:** Sistēma atsāk normālu darbību pēc aptuveni 2 minūtēm.
- Noteikta aukstumaģenta noplūde. **Rezultāts:**

1 Lietotāja saskarnes ierīcē parādās kļūda "**A0-11**" un tiek atskaņots trauksmes signāls. Statusa indikators mirgo.

2 Nekavējoties sazinieties ar izplatītāju. Plašāku informāciju skatiet ārējā bloka uzstādīšanas instrukcijā.

INFORMĀCIJA

Minimālā gaisa plūsma normālas darbības laikā vai aukstumaģenta noplūdes noteikšanas laikā vienmēr ir >240 m^3/h.

INFORMĀCIJA

Lai apturētu lietotāja interfeisa ierīces trauksmi, skatiet lietotāja interfeisa ierīces uzziņu rokasgrāmatu.

8 Darbības traucējumu novēršana

Ja rodas kāds no tālāk minētiem darbības traucējumiem, veiciet attiecīgos norādītos pasākumus un vērsieties pie izplatītāja.

SARGIETIES!

Apturiet iekārtu un izslēdziet strāvu, ja notiek kaut kas neparasts (parādās deguma smaka u.tml.).

Iekārtas darbināšana tādos apstākļos var izraisīt nopietnus bojājumus, elektriskās strāvas triecienus vai aizdegšanos. Vērsieties pie izplatītāja.

Sistēmas remonts ir JĀVEIC tehniskās apkopes speciālistam.

Darbības traucējums	Traucējuma novēršana
Ja bieži nostrādā drošības ierīce, piemēram, drošinātājs, automātiskais drošinātājs, noplūdes strāvas aizsardzības automāts vai pareizi NEDARBOJAS galvenais slēdzis.	IZSLĒDZIET visus iekārtas galvenos barošanas slēdžus.
Ja no iekārtas tek ūdens.	Apturiet iekārtas darbību.
Pareizi NEDARBOJAS iedarbināšanas slēdzis.	Izslēdziet strāvas padevi.
Ja lietotāja saskarnes ierīce rāda ⚠.	Paziņojiet izplatītājam kļūdas kodu. Lai parādītu kļūdas kodu, skatiet lietotāja saskarnes ierīces rokasgrāmatu.

Ja sistēma NEDARBOJAS pareizi, izņemot iepriekš minētos gadījumus, un nav neviena no iepriekš minētajiem darbības traucējumiem, tad veiciet sistēmas izpēti, kā tālāk norādīts.

INFORMĀCIJA

Citus padomus par darbības traucējumu novēršanu skatiet uzziņu rokasgrāmatā vietnē https://www.daikin.eu. Izmantojiet meklēšanas funkciju 🔍, lai atrastu savu modeli.

Ja pēc augstāk minēto faktoru pārbaudes jūs nevarat novērst darbības traucējumu, tad vērsieties pie uzstādītāja un paziņojiet viņam darbības traucējuma pazīmes, pilnu iekārtas modeļa nosaukumu (ja iespējams, sērijas numuru) un uzstādīšanas datumu.

9 Pārvietošana

Vērsieties pie izplatītāja, ja nepieciešams visu iekārtu demontēt un uzstādīt no jauna. Blokus drīkst pārvietot tikai speciālists.

10 Likvidēšana

PIEZĪME

NEMĒĢINIET pašrocīgi demontēt sistēmu: iekārtas demontāža, dzesētāja, eļļas un citu daļu apstrāde JĀVEIC saskaņā ar piemērojamo likumdošanu. Iekārtas ir JĀPĀRSTRĀDĀ specializētā pārstrādes rūpnīcā, lai daļas izmantotu atkārtoti, pārstrādātu un atgūtu.

Informācija uzstādītājam

11 Informācija par iepakojumu

11.1 Iekštelpu iekārta

11.1.1 Iekštelpu iekārtas piederumu noņemšana

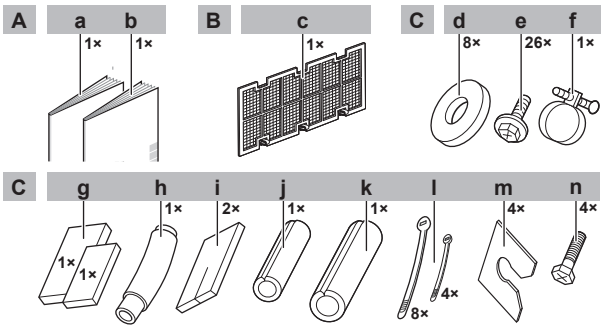

A Uz bloka
a Uzstādīšanas un lietošanas rokasgrāmata
b Vispārējie drošības noteikumi

B Iepakojuma kārbas dibenā
c Gaisa filtrs

C Blakus blokam (ventilatora motora pusē)
d Piekarināma balsteņa paplāksnes
e Kanālu atloku skrūves (M5×12)
f Metāla skava
g Blīvējumi: mazie un lielie
h Drenāžas šļūtene
i Blīvējuma materiāls
j Izolācijas detaļa: mazā (šķidruma caurulei)
k Izolācijas detaļa: lielā (gāzes caurulei)
l Lielie un mazie savilcēji
m Paplāksnes stiprinājuma plāksne
n Līmeņošanas skrūves (M6×25)

12 Iekārtas uzstādīšana

12.1 Uzstādīšanas vietas sagatavošana

SARGIETIES!

Ierīce ir jāglabā telpā, kurā nav pastāvīgi strādājošu aizdegšanās avotu (piemēram: atklāta liesma, strādājoša gāzes ierīce vai strādājošs elektriskais sildītājs).

Izvairieties no uzstādīšanas vidē, kurā ir daudz organisko šķīdinātāju, piemēram, tinte un siloksāns.

12.1.1 Iekštelpās ievietojamās iekārtas uzstādīšanas vietas prasības

Minimālās grīdas platības prasības

UZMANĪBU!

Kopējais aukstumaģenta daudzums sistēmā un/vai aukstumaģenta atbrīvojamais m_{rl} (maksimālais pieļaujamais atlikums) nedrīkst pārsniegt to, kāds nepieciešams minimālajai grīdas platībai mazākajā apkalpojamajā telpā. Minimālās grīdas platības prasības iekšējiem blokiem skatiet https://www.daikin.eu; meklējiet tur pievienotā ārējā bloka uzstādīšanas un lietošanas rokasgrāmatas jaunāko versiju.

INFORMĀCIJA

Skaņas spiediena līmenis ir mazāks par 70 dBA.

SARGIETIES!

Nepieļaujiet nepieciešamo ventilācijas atveru aizsprostošanu.

UZMANĪBU!

Iekārta NAV pieejama vispārējai publikai, uzstādiet to drošā vietā, kur tai nevar viegli piekļūt.

Šī iekārta gan telpās, gan ārpus telpām ir piemērota uzstādīšanai komercvidē un vieglās industrijas vidē.

INFORMĀCIJA

Dažām opcijām var būt nepieciešama papildu vieta apkopei. Pirms uzstādīšanas skatiet izmantoto opciju uzstādīšanas rokasgrāmatā.

- **Drenāža.** Pārliecinieties, ka ir nodrošināta pareiza kondensāta aizplūšana.
- **Aizsegi.** Uzstādiet aizsegus, piemēram, ieplūdes/izplūdes restes (ārējie piederumi) iesūkšanas un izplūdes pusē, lai nepieļautu pieskaršanos ventilatora lāpstiņām vai siltummainim.

Iekārta uzstādīta bez kanāla (sānskats)

Gaisa plūsmas leņķim **α** JĀBŪT no 55° līdz 90°.

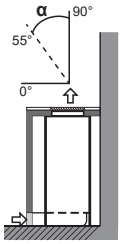

Iekārta uzstādīta ar kanālu (sānskats)

Pārliecinieties, ka izplūdes režģis/kanāla gaisa plūsma ir horizontālā vai lejupejošā virzienā (gaisa plūsmas virzienam JĀBŪT "atļautajā zonā" **b**). Uzstādiet atbilstošus līdzekļus (piemēram, izplūdes lāpstiņas **c**), kas nodrošina atļauto gaisa plūsmas virzienu.

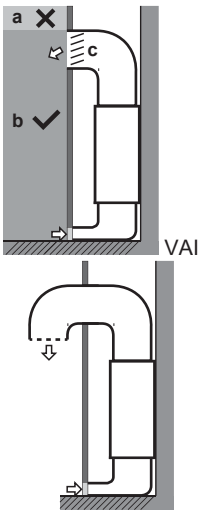

a Gaisa plūsmas virzienam aizliegtā zona
b Gaisa plūsmas virzienam atļautā zona
c Izplūdes lāpstiņas (ārējie piederumi)

- Veicot uzstādīšanu, izmantojiet **piekarskrūves**.
- Nodrošiniet atbilstību šādām prasībām:

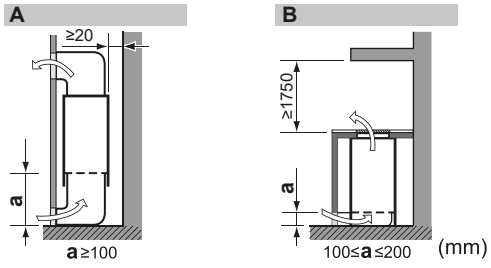

A Uzstādīšana pie sienas
B Uzstādīšana uz grīdas
a Minimālā atstarpe

Skats no augšpuses:

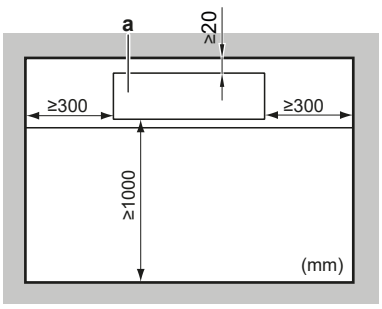

a Iekšējais bloks

- Uzstādiet bloku korpusā, kuram ir noņemams piekļuves panelis, gaisa iesūkšanas restes un izplūdes restes. Šīs noņemamās detaļas liedz piekļūt blokam, un tās var noņemt TIKAI ar speciālu instrumentu.
- Ja bloku uzstāda zem palodzes, tad jāpārliecinās, ka neveidojas gaisa plūsma nepareizā virzienā.

12.2 Iekštelpu iekārtas montāža

12.2.1 Norādījumi par iekšējā bloka uzstādīšanu

INFORMĀCIJA

Izvēles aprīkojums. Pirms izvēles aprīkojuma uzstādīšanas izlasiet arī izvēles aprīkojuma uzstādīšanas instrukciju. Dažos gadījumos pirmo vieglāk uzstādīt izvēles aprīkojumu.

- **Ārējais statiskais spiediens.** Sk. tehnisko dokumentāciju, lai pārliecinātos, ka nav pārsniegts bloka ārējais statiskais spiediens.
- **Sienas vai grīdas izturība.** Pārbaudiet, vai siena (vai grīda) ir pietiekami stingra, lai izturētu bloka smagumu. Ja var rasties briesmas, tad pirms bloka uzstādīšanas nostipriniet sienu vai grīdu.
- **Piekarskrūves.** Veicot uzstādīšanu, izmantojiet W3/8 M10 piekarskrūves. Piestipriniet piekarināmo balsteni pie piekarskrūves. Nostipriniet to ar uzgriezni un paplāksni no piekarināmā balsteņa augšas un apakšas.

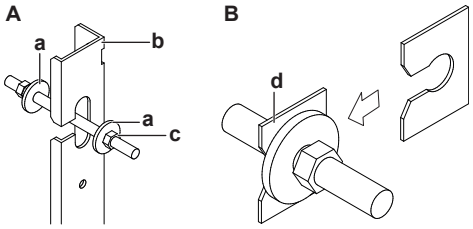

A Piekarināmā balsteņa nostiprināšana
B Paplākšņu nostiprināšana
a Paplāksne (piederums)
b Piekarināmais balstenis
c1 Uzgrieznis (ārējie piederumi)
c2 Dubultuzgrieznis (ārējie piederumi)
d Paplāksnes stiprinājuma plāksne (piederums)

- **Piekarskrūvju atstarpe nostiprināšanai pie sienas:**

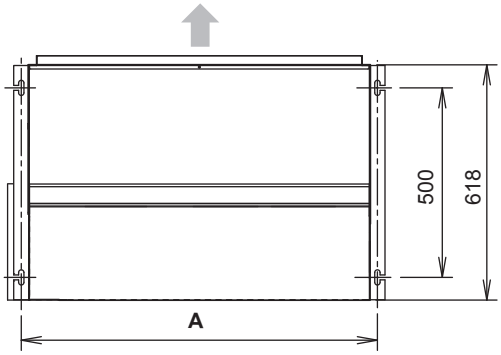

Klase	A (mm)
20, 25, 32	740
40, 50	940
63	1140

- **Sūkšanas atveres vāka un gaisa filtra nomaiņa (piederums)**

1 Ja gaisu iesūc no priekšas, noņemiet aizsargrestes un sūkšanas atveres vāku priekšpusē.

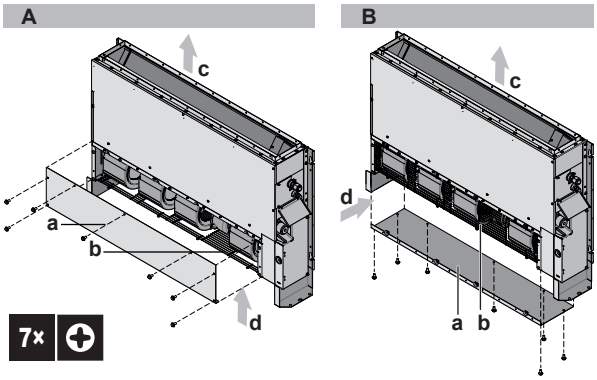

A Sūkšanas atveres vāka noņemšana
B Sūkšanas atveres vāka uzstādīšana
a Sūkšanas atveres vāks
b Aizsargrestes
c Gaisa ieplūde
d Gaisa izplūde

2 Noņemiet vienu balstu elektronisko komponentu kārbas pretējā pusē.

3 Uzstādiet atpakaļ noņemto sūkšanas atveres vāku apakšā.

4 Piestipriniet aizsargrestes priekšpusē.

5 Nepieciešamības gadījumā piestipriniet iepriekš noņemto balstu.

6 Uzstādiet gaisa filtru (piederums), pabīdot uz leju āķus (2 āķi 20., 25., 32. tipam, 3 āķi 40., 50., 63. tipam).

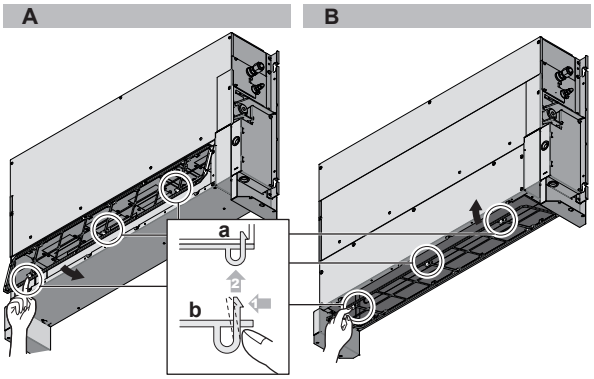

A Priekšējā iesūkšana
B Apakšējā iesūkšana
a Galvenais bloks
b Filtrs

Uzstādīšanas varianti

Šai iekārtai ir 2 uzstādīšanas iespējas: uz grīdas un pie sienas.

Uzstādīšana uz grīdas

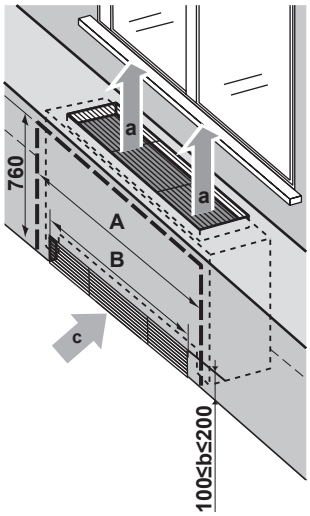

A Apkopes joslas platums
B Gaisa ieplūdes režģa platums
a Gaisa izplūdes virziens
b Gaisa ieplūdes režģa augstums
c Gaisa ieplūdes virziens

Klase	A (mm)	B (mm)
20, 25, 32	1350	660
40, 50	1550	860
63	1750	1060

- **Bloka nostiprināšana.** Nolīmeņojiet bloku, izmantojot līmeņošanas skrūves (piederums). Ja grīda ir pārāk nelīdzena un tāpēc bloku nevar nolīmeņot, novietojiet bloku uz līdzenas, nolīmeņotas pamatnes. Ja blokam draud apgāšanās, piestipriniet to pie sienas, izmantojot rūpnīcā izveidotos urbumus, vai pie grīdas, izmantojot grīdas stiprinājumus (ārējie piederumi).

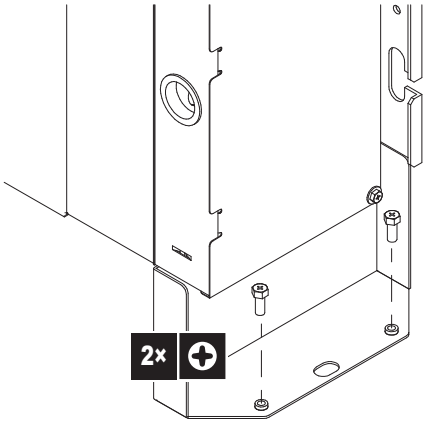

PIEZĪME

Bloku NEDRĪKST uzstādīt slīpi. **Iespējamās sekas:** Ja bloks uzstādīts slīpi kondensāta plūsmas virzienā (drenāžas cauruļvada puse ir augšā), tad pludiņslēdzis var nedarboties un izraisīt ūdens pilēšanu.

Uzstādīšana pie sienas

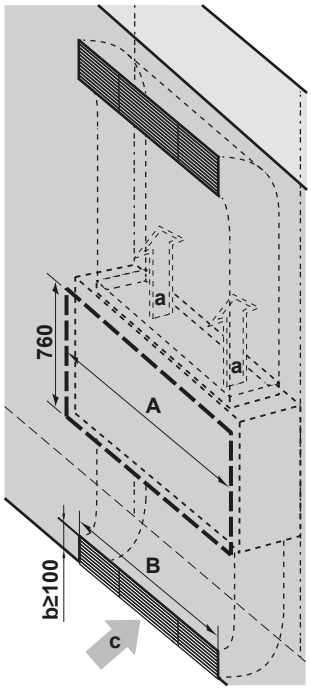

A Apkopes joslas platums
B Gaisa ieplūdes režģa platums
a Gaisa izplūdes virziens
b Gaisa ieplūdes režģa augstums
c Gaisa ieplūdes virziens

Klase	A (mm)	B (mm)
20, 25, 32	1350	660
40, 50	1550	860
63	1750	1060

Balstu noņemšana

Ja nepieciešams noņemt balstus, rīkojieties šādi:

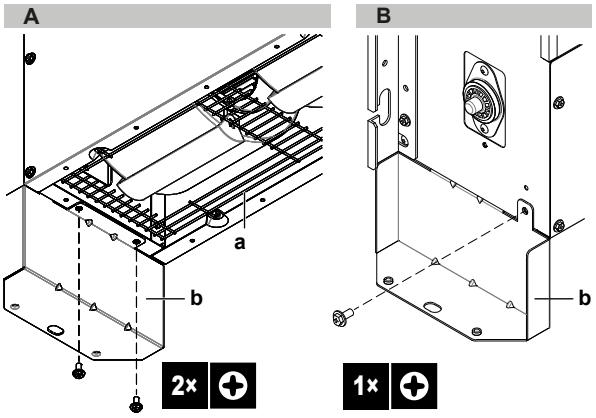

A Skats no apakšas
B Skats no sāniem
a Aizsargrestes
b Balsts

1 Ja gaisu iesūc no apakšas, noņemiet gaisa filtru.
2 Izskrūvējiet 4 skrūves (2 katrā pusē), kuras tur abus balstus bloka apakšpusē.
3 Izskrūvējiet 2 skrūves (1 katrā pusē) bloka sānos.
4 Ja gaisu iesūc no apakšas, no jauna uzstādiet filtru.
5 Ja gaisu iesūc no priekšas, no jauna ieskrūvējiet 2 skrūves bloka sānos.

Bloka pagaidu uzstādīšana

1 Piestipriniet piekarināmo balsteni pie piekarskrūves.
2 Stingri piestipriniet bloku.
3 Noregulējiet bloka stāvokli starp sienām.
4 Pārliecinieties, ka visi četri bloka stūri ir līmeniski; dariet to, izmantojot līmeņrādi vai ar ūdeni piepildītu vinila cauruli.
5 Pievelciet augšējo uzgriezni.

PIEZĪME

Bloku NEDRĪKST uzstādīt slīpi. **Iespējamās sekas:** Ja bloks uzstādīts slīpi kondensāta plūsmas virzienā (drenāžas cauruļvada puse ir augšā), tad pludiņslēdzis var nedarboties un izraisīt ūdens pilēšanu.

Papildu izvades PCB instalācijas kārbas uzstādīšana

Pirms uzstādīšanas izlasiet arī papildu izvades PCB uzstādīšanas kārbas uzstādīšanas instrukciju un adaptera uzstādīšanas rokasgrāmatu papildus šai nodaļai un izpildiet instrukcijas norādījumus.

Uzstādīšanas kārbas vāka piestiprināšana

1 Ievietojiet 2 starplikas pie uzstādīšanas kārbas vāka piestiprinātā siltumizolācijas materiāla atverēs.
2 Izmantojot 2 skrūves (uzstādīšanas kārbas piederumi), piestipriniet uzstādīšanas kārbas vāku ar ievietotām starplikām pie iekštelpu bloka.
3 Ja uzstādāt 2 adaptera PCB, tad uzstādiet otro uzstādīšanas kārbu.

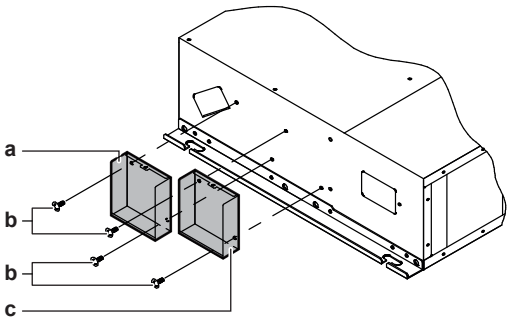

a Uzstādīšanas kārbas vāks otrajai PCB
b 2 skrūves (M4×16)
c Uzstādīšanas kārbas vāks pirmajai PCB

Elektroinstalācijas uzstādīšana papildu PCB uzstādīšanas kārbai

1 Sastipriniet vadus, izmantojot līmējošo vadu savilci (uzstādīšanas kārbas piederums) un skavu (uzstādīšanas kārbas piederums).

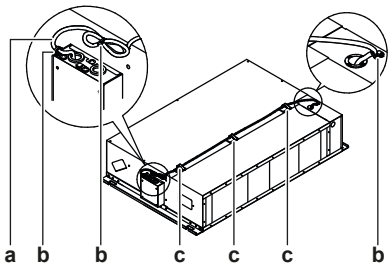

a Vājstrāvas elektroinstalācija
b Skava
c Līmējošā vadu savilce

12.2.2 Kanālu uzstādīšanas norādījumi

SARGIETIES!

Cauruļvadā NEDRĪKST būt aktīvu aizdegšanās avotu (piemēram, atklātas liesmas, aktīvas gāzes iekārtas vai elektriskā sildītāja, kas pastāvīgi darbojas).

UZMANĪBU!

- Pārliecinieties, ka kanāla instalācija NEPĀRSNIEDZ iekārtas ārējā statiskā spiediena iestatījumu diapazonu. Iestatījumu diapazonu skatiet sava modeļa tehnisko datu lapā.
- Noteikti uzstādiet lokano kanālu, lai vibrācija NETIEK PĀRNESTA uz kanālu vai griestiem. Ventilācijas kanāla oderējumam izmantojiet skaņu absorbējošu materiālu (izolācijas materiālu), bet piekarskrūvēm uzstādiet vibrāciju izolējošu gumiju.
- Veicot metināšanu, pārliecinieties, ka karsta metāla pilieni nenonāk uz drenāžas tvertnes vai gaisa filtra.
- Ja metāla kanāls šķērso metāla režģi, apmetuma sietu vai metāla plāksni koka konstrukcijā, ierīkojiet elektroizolāciju starp kanālu un sienu.
- Uzstādiet izplūdes režģi tādā stāvoklī, lai gaisa plūsma nebūtu vērsta tieši uz cilvēkiem.
- NEIZMANTOJIET kanālā ventilatorus gaisa plūsmas pastiprināšanai. Izmantojiet šo funkciju, lai automātiski pielāgotu ventilatora ātruma iestatījumu (skatiet "16 Konfigurācija" [▸ 21]).

Kanāli ir ārējie piederumi.

1 **Gaisa ieplūdes puse.** Pievienojiet ieplūdes puses atloku (ārējais piederums) pie iekštelpu bloka, izmantojiet skrūves no piederumiem (skat. tālāk tabulā). Savienojiet audekla kanālu ar ieplūdes sānu atloku iekšpusē. Savienojiet kanālu ar audekla kanālu.

Skrūvju skaits atbilstoši klasei		
25~32	40~50	63
16	22	26

2 **Gaisa izplūdes puse.** Savienojiet audekla kanālu ar izplūdes sānu atloku iekšpusē. Savienojiet kanālu ar audekla kanālu.

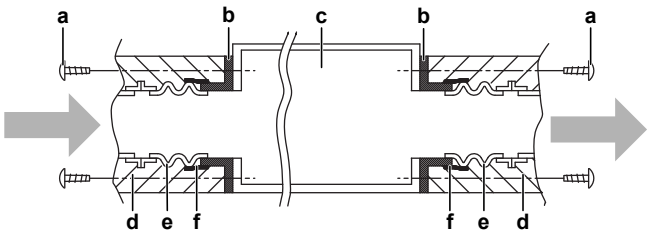

a Kanālu atloku skrūves
Gaisa ieplūdes pusei: piederums
Gaisa izplūdes pusei: pie bloka
b Atloks
Gaisa ieplūdes pusei: ārējais piederums
Gaisa izplūdes pusei: pie bloka
c Iekšējais bloks
d Izolācija (ārējie piederumi)
e Audekla kanāls (ārējie piederumi)
f Alumīnija lente (ārējie piederumi)

3 Aptiniet alumīnija lenti ap atloka un kanāla savienojumu abās pusēs. Pārliecinieties, ka nav gaisa noplūdes nevienā citā savienojumā.

4 Izolējiet cauruli, lai novērstu kondensāta veidošanos. Izmantojiet 25 mm biezu stikla vati vai polietilēna putas.

- **Filtrs.** Gaisa vadā noteikti uzstādiet gaisa filtru gaisa ieplūdes pusē. Izmantojiet gaisa filtru, kura putekļu savākšanas efektivitāte ≥50% (ar gravimetrisko metodi). Komplektā iekļauto filtru neizmanto, kad kanāls ir pievienots gaisa ieplūdes pusē.

12.2.3 Norādījumi par drenāžas cauruļvada uzstādīšanu

Pārliecinieties, ka ir nodrošināta pareiza kondensāta aizplūšana. Tas ietver sekojošo:

- Vispārīgi norādījumi
- Iekšējā bloka drenāžas cauruļvada savienošana
- Ūdens noplūdes pārbaude

Vispārīgi norādījumi

- **Cauruļvada garums.** Drenāžas cauruļvadam jābūt pēc iespējas īsākam.
- **Caurules izmēri.** Gādājiet, lai caurules izmēri būtu vienādi ar vai lielāki par savienojuma caurules izmēriem (vinila caurule ar 20 mm nominālo diametru un 26 mm ārējo diametru).
- **Slīpums.** Gādājiet, lai drenāžas cauruļvads būtu slīpi uz leju (vismaz 1/100), lai tādējādi novērstu gaisa uzkrāšanos cauruļvadā. Izmantojiet piekarināmos stieņus, kā parādīts attēlā.

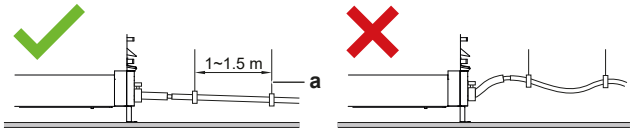

a Piekarināmais stienis
✓ Atļauts
✗ Nav atļauts

- **Kondensācija.** Veiciet pasākumus, lai novērstu kondensāciju. Izolējiet telpās visu drenāžas cauruļvadu.
- **Drenāžas cauruļu kombinēšana.** Jūs varat kombinēt dažādas drenāžas caurules. Noteikti izmantojiet pareizu izmēru drenāžas caurules un T veida savienojumus, lai nodrošinātu vajadzīgo bloka darbības jaudu.

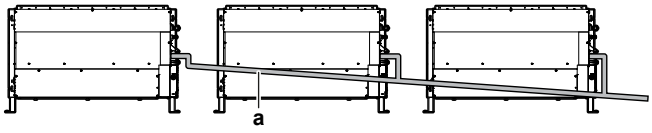

a Centrālā drenāžas caurule (ar vismaz 1/100 slīpumu)

Drenāžas cauruļvada savienošana ar iekšējo bloku

PIEZĪME

Ja drenāžas šļūteni nepareizi savieno, tad ir iespējamas noplūdes, kā arī bojājumi uzstādīšanas vietā un blakus iekārtai.

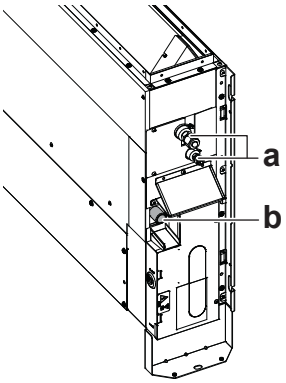

a Aukstumaģenta cauruļvads
b Drenāžas caurules savienojums

Drenāžas caurules savienojums

1 Uzmauciet drenāžas šļūteni pēc iespējas tālāk uz drenāžas šļūtenes savienotāja.

2 Savelciet metāla skavu, lai skrūves galviņa būtu mazāk nekā 4 mm no metāla skavas.

3 Pārbaudiet, vai nav ūdens noplūdes (skatiet "Ūdens noplūdes pārbaude" [▸ 18]).

4 Aptiniet blīvējumu (= izolāciju) ap metāla skavu un drenāžas šļūteni, nostipriniet to ar lielām kabeļu saitēm (piederumi).

5 Savienojiet drenāžas cauruļvadu ar drenāžas šļūteni.

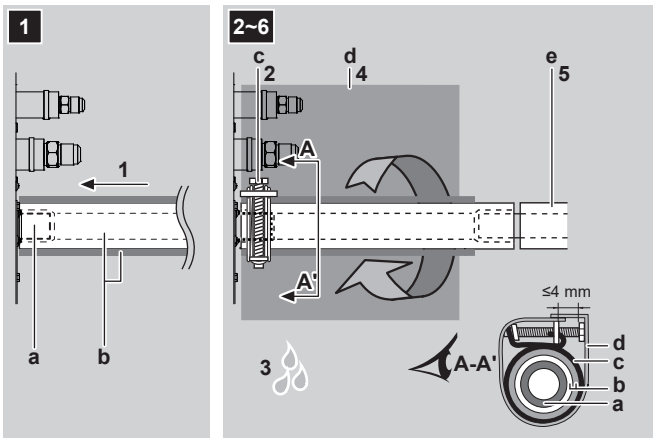

a Drenāžas cauruļvada savienojums (pie bloka)
b Drenāžas šļūtene (piederums)
c Metāla skava (piederums)
d Lielais blīvējums (piederums)
e Drenāžas cauruļvads (ārējais piederums)

PIEZĪME

- NEDRĪKST izņemt drenāžas caurules korķi. Tas var izraisīt ūdens noplūdi.
- Izmantojiet drenāžas atveri ūdens iztecināšanai pirms tehniskās apkopes.
- Ievietojot vai izņemot drenāžas korķi, rīkojieties saudzīgi. Pārmērīga spēka pielietošana var izraisīt drenāžas tvertnes izplūdes ligzdas deformāciju.

Ūdens noplūdes pārbaude

Pakāpeniski ielejiet apmēram 1 l ūdens drenāžas tvertnē un pārbaudiet, vai nav noplūdes.

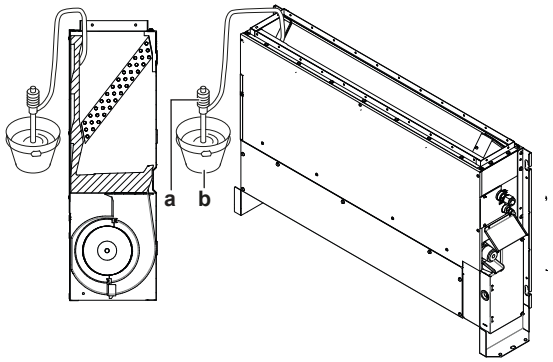

a Pārnēsājamais sūknis
b Spainis (lai ielietu ūdeni ūdens ieplūdes atverē)

13 Cauruļu uzstādīšana

13.1 Dzesētāja cauruļu sagatavošana

13.1.1 Prasības aukstumaģenta cauruļvadiem

UZMANĪBU!

Cauruļvadi JĀUZSTĀDA saskaņā ar instrukciju, kas sniegta "13 Cauruļu uzstādīšana" [▶ 18]. Drīkst izmantot tikai mehāniskos savienojumus (piemēram, lodētus+platgala savienojumus), kas atbilst jaunākajai ISO14903 versijai.

UZMANĪBU!

- Kad telpās atkārtoti izmantojat **mehāniskos** savienotājus, atjaunojiet blīvējošās daļas.
- Ja **platgala savienojumus**atkārtoti izmantojat iekštelpās, no jauna izveidojiet platgala daļu.

PIEZĪME

Nepieciešams, lai cauruļvadi un citas daļas zem spiediena būtu saderīgas ar aukstumaģentu. Aukstumaģenta cauruļvadiem izmantojiet ar fosforskābi deoksidētas vienlaidu vara caurules.

- Nepiederošu vielu daudzums caurulēs (ieskaitot eļļu) ≤30 mg/10 m.

Aukstumaģenta cauruļvada diametrs

Iekštelpu bloka cauruļvadu savienojumiem izmantojiet cauruļvadus ar šādiem diametriem:

Klase	Caurules ārējais diametrs (mm)	
	Šķidruma cauruļvads	Gāzes cauruļvads
20~32	Ø6,4 mm	Ø9,5 mm
40~63	Ø6,4 mm	Ø12,7 mm

Aukstumaģenta cauruļvadu materiāls

Cauruļvada materiāls

Ar fosforskābi deoksidētas vienlaidu vara caurules

Platgala savienojumi

izmantojiet tikai rūdītu materiālu.

Cauruļvada atlaidināšanas pakāpe un biezums

Ārējais diametrs (Ø)	Atlaidināšanas pakāpe	Biezums (t)[a]	
6,4 mm (1/4")	Rūdīts (O)	≥0,8 mm	
9,5 mm (3/8")			
12,7 mm (1/2")			

[a] Atkarībā no attiecīgajiem tiesību aktiem un iekārtas maksimālā darba spiediena (sk. "PS High" uz iekārtas datu plāksnītes) var būt nepieciešams lielāks cauruļvada sieniņu biezums.

13.1.2 Dzesētāja caurules izolācija

- Izmantojiet polietilēna putas kā izolācijas materiālu:
  - ar siltuma caurlaidību no 0,041 līdz 0,052 W/mK (no 0,035 līdz 0,045 kcal/mh°C)
  - ar vismaz 120°C karstumizturību
- Izolācijas biezums:

Caurules ārējais diametrs ($Ø_p$)	Izolācijas iekšējais diametrs ($Ø_i$)	Izolācijas biezums (t)
6,4 mm (1/4")	8~10 mm	≥10 mm
9,5 mm (3/8")	12~15 mm	≥13 mm
12,7 mm (1/2")	14~16 mm	≥13 mm

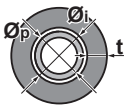

Ja temperatūra ir lielāka par 30°C, bet mitrums ir lielāks par 80% relatīvā mitruma, izolācijas materiālu biezumam ir jābūt vismaz 20 mm, lai novērstu kondensātu uz izolācijas virsmas.

13.2 Dzesēšanas šķidruma cauruļu pievienošana

BĪSTAMI: APDEGUMU/APPLAUCĒŠANĀS BRIESMAS

13.2.1 Dzesējošās vielas cauruļu pievienošana iekštelpu iekārtai

UZMANĪBU!

Uzstādiet aukstumaģenta cauruļvadu vai komponentus tādā stāvoklī, lai tie nesaskartos ar vielu, kas var izraisīt aukstumaģenta cauruļvada vai komponentu koroziju, ja vien šie komponenti nav izgatavoti no materiāliem, kam piemīt noturība pret koroziju vai kas ir atbilstīgi aizsargāti pret koroziju.

A2L **BRĪDINĀJUMS: MATERIĀLS AR ZEMĀKU UZLIESMOJAMĪBAS ROBEŽU**

Aukstumaģents šajā blokā ir ar zemāku uzliesmojamības robežu.

- **Cauruļvada garums**. Aukstumaģenta cauruļvadam jābūt pēc iespējas īsākam.
- **Platgala savienojumi**. Aukstumaģenta cauruļvadu savienojiet ar bloku, izmantojot platgala savienojumus.
- **Izolācija**. Izolējiet iekšējā bloka aukstumaģenta cauruļvadus šādi:

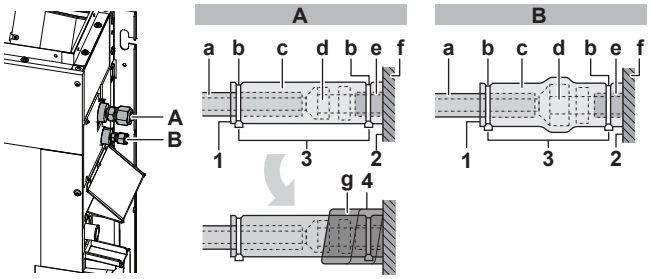

A Gāzes cauruļvads
B Šķidruma cauruļvads

a Izolējošais materiāls (ārējie piederumi)
b Savilcēji: Lielais (piederums)
c Izolācijas detaļas: lielā (gāzes cauruļvadam), mazā (šķidruma cauruļvadam) (piederumi)
d Platgala uzgrieznis (savienojumam ar bloku)
e Aukstumaģenta caurules savienojums (savienojumam ar bloku)
f Bloks
g Blīvējumi: Mazais (gāzes caurule) (piederums)

1 Pagrieziet uz augšu izolācijas detaļu šuves.
2 Piestipriniet pie bloka pamatnes.
3 Savelciet izolācijas detaļas ar savilcējiem.
4 Uzlieciet blīvējumus no bloka pamatnes līdz platgala uzgriežņu augšai.

PIEZĪME

Noteikti izolējiet visu aukstumaģenta cauruļvadu. Cauruļvada posms bez izolācijas var izraisīt kondensāta veidošanos.

14 Elektroinstalācija

BĪSTAMI: STRĀVAS TRIECIENA BRIESMAS

SARGIETIES!

Kā strāvas padeves kabeļus VIENMĒR izmantojiet daudzdzīslu kabeļus.

SARGIETIES!

Ja energoapgādes kabelis ir bojāts, lai izvairītos no briesmām, tas ir JĀNOMAINA ražotājam, tā apkopes aģentam vai līdzīgi kvalificētai personai.

14.1 Standarta elektroinstalācijas komponentu specifikācija

PIEZĪME

Mēs iesakām izmantot vienlaidu (vienas dzīslas) vadus. Ja izmantojat no vairākām dzīslām savītus vadus, tad nedaudz savijiet vadu, lai nostiprinātu vada galu ievietošanai spailē vai apaļā apspaides tipa spailē. Sīkāka informācija ir uzstādītāja uzziņu rokasgrāmatas sadaļā "Elektroinstalācijas savienošanas vadlīnijas".

Produkta barošanas avots	
Spriegums	220~240 V/220 V
Frekvence	50/60 Hz
Fāze	1~
MCA[(a)]	FXNA20~32: 0,9 A FXNA40~63: 1,1 A

[(a)] MCA= minimālais strāvas stiprums ķēdē. Norādītās vērtības ir maksimālās (precīzas vērtības skatiet iekštelpu bloka elektrotehniskajās specifikācijās).

Elektroinstalācija / aizsargslēdzis (ārējais piederums)	
Barošanas kabelis	JĀIEVĒRO valsts elektroinstalācijas noteikumi. 3 dzīslu kabelis Vada šķērsgriezuma laukums, pamatojoties uz strāvas stiprumu, bet ne mazāks par 1,5 mm^2
Signālu pārraides vadi	Izmantojiet tikai saskaņotus vadus, kas nodrošina dubultu izolāciju un ir piemēroti atbilstošajam spriegumam 2 dzīslu kabelis Minimālais izmērs 0,75 mm^2
Lietotāja saskarnes ierīces kabelis	Izmantojiet tikai saskaņotus vadus, kas nodrošina dubultu izolāciju un ir piemēroti atbilstošajam spriegumam 2 dzīslu kabelis Minimālais izmērs 0,75 mm^2 Maksimāli 500 m
Ieteicamais jaudas slēdzis	6 A
Paliekošās strāvas ierīce	JĀIEVĒRO valsts elektroinstalācijas noteikumi

14.2 Elektrisko vadu savienošana ar iekšējo bloku

PIEZĪME

- Rīkojieties saskaņā ar elektrisko shēmu (to piegādā līdz ar bloku, un tā atrodas apkopes vāka otrā pusē).
- Norādījumus par to, kā pievienot izvēles aprīkojumu, skatiet uzstādīšanas instrukcijā, kas piegādāta kopā ar izvēles aprīkojumu.
- Gādājiet, lai elektrības vadi NETRAUCĒ pareizi piestiprināt apkopes vāku.

Svarīgi, lai barošanas vadi un savienojuma vadi būtu savstarpēji atdalīti. Lai nepieļautu elektriskos traucējumus, starp abiem vadiem vienmēr jābūt VISMAZ 50 mm atstarpei.

PIEZĪME

Gādājiet, lai barošanas līnija un starpsavienojuma līnija būtu savstarpēji atdalītas. Savienotājvadi un barošanas vadi var krustoties, bet NEDRĪKST būt savstarpēji paralēli.

1 Noņemiet apkopes vāku.

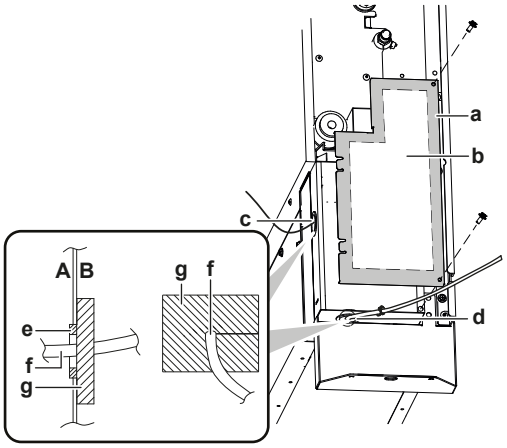

A Bloka iekšpusē
B Bloka ārpusē
a Apkopes vāks
b Vadojuma shēma
c Savienotājvadu un lietotāja saskarnes ierīces vadu savienojumi
d Barošanas strāvas savienojums
e Atvere kabeļiem
f Vads
g Blīvējuma materiāls (piederums)

2 **Lietotāja saskarnes ierīces kabelis**: Ieveriet kabeli rāmī, pievienojiet kabeli spaiļu panelim (simboli P1, P2).

3 **Savienotājkabelis**: Ieveriet kabeli rāmī, pievienojiet kabeli spaiļu panelim (pārliecinieties, ka simboli F1, F2 atbilst simboliem uz ārējā bloka).

4 **Barošanas kabelis**: Ieveriet kabeli rāmī un savienojiet kabeli ar spaiļu paneli (L, N, zemējums).

5 **Plastmasas skava savilcējam:** Izvelciet savilcējus cauri plastmasas skavām un nostipriniet, lai piestiprinātu kabeļus.

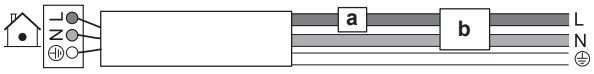

a Jaudas slēdzis
b Paliekošās strāvas ierīce

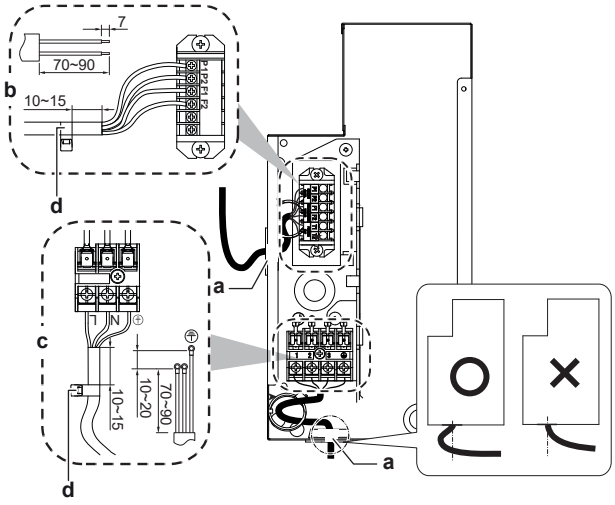

a Atvere kabeļiem
b Savienotājvads un lietotāja saskarnes ierīces vads
c Strāvas padeves vadi
d Lielais savilcējs (piederums)
X Nav atļauts
O Atļauts

6 Aptiniet kabeļus ar blīvējuma materiālu (piederums), lai novērstu ūdens ieplūšanu blokā. Noblīvējiet visas spraugas, lai novērstu sīku dzīvnieku iekļūšanu sistēmā.

7 Pielieciet atpakaļ apkopes vāku.

Pilnīgas sistēmas piemērs

1 lietotāja saskarnes ierīce vada 1 iekšējo bloku.

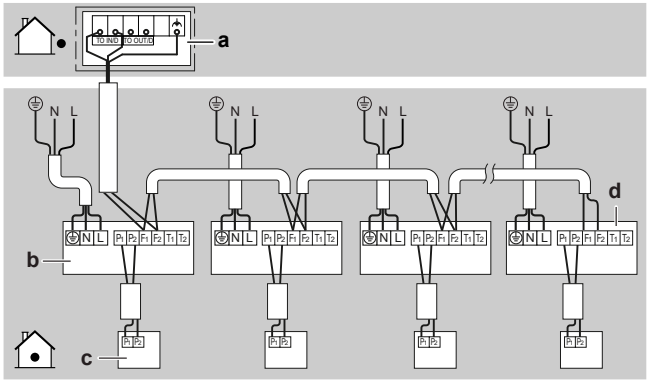

a Ārējais bloks
b Iekšējais bloks
c Lietotāja saskarnes ierīce
d Lejasposma pēdējais iekšējais bloks

PIEZĪME

Grupas vadības izmantošanu un ar to saistītos ierobežojumus skatiet āra bloka rokasgrāmatā.

UZMANĪBU!

- Katram iekštelpu blokam jābūt savienotam ar atsevišķu lietotāja saskarnes ierīci. Kā lietotāja saskarnes ierīci var izmantot tikai ar drošības sistēmu saderīgu tālvadības pulti. Par tālvadības pults saderību skatiet tehnisko datu lapā (piemēram, BRC1H52/82*).
- Lietotāja saskarnes ierīce ir jānovieto tajā pašā telpā, kurā atrodas iekštelpu bloks. Lai iegūtu sīkāku informāciju, skatiet lietotāja saskarnes ierīces uzstādīšanas un lietošanas rokasgrāmatu.

UZMANĪBU!

Ja tiek izmantots ekranēts vads, pievienojiet ekranējumu tikai ārējā bloka pusē.

15 Nodošana ekspluatācijā

PIEZĪME

Vispārīgais ekspluatācijas uzsākšanas kontrolsaraksts. Līdztekus ekspluatācijas uzsākšanas instrukcijām šajā nodaļā ir pieejams arī vispārīgs ekspluatācijas uzsākšanas kontrolsaraksts vietnē Daikin Business Portal (nepieciešama autentifikācija).

Vispārīgais ekspluatācijas uzsākšanas kontrolsaraksts papildina instrukcijas, un to var izmantot kā vadlīnijas un ziņojuma veidlapu, uzsākot ekspluatāciju un nododot iekārtu lietotājam.

PIEZĪME

Ierīcei VIENMĒR jābūt uzstādītiem termistoriem un/vai spiediena sensoriem/slēdžiem. CITĀDI var tikt izraisīta kompresora aizdegšanās.

15.1 Kontrolsaraksts pirms nodošanas ekspluatācijā

1 Pēc iekārtas uzstādīšanas pārbaudiet tālāk norādīto.

2 Aiztaisiet iekārtu.

3 Ieslēdziet iekārtu.

☐	Rūpīgi jāizlasa visas uzstādīšanas un ekspluatācijas instrukcijas **uzstādītāja un lietotāja rokasgrāmatā**.
☐	**Uzstādīšana** Pārbaudiet, vai iekārta ir pareizi uzstādīta, lai, palaižot iekārtu, izvairītos no nenormāla trokšņa un vibrācijas.
☐	**Drenāža** Gādājiet, lai drenāža labi plūstu. **Iespējamās sekas:** Kondensējies ūdens var pilēt.
☐	**Kanāls** Pārliecinieties, ka kanāls ir pareizi uzstādīts un izolēts.
☐	**Ēkas elektroinstalācija** Pārliecinieties, ka ēkas elektroinstalācija ir ierīkota atbilstoši instrukcijām, kas sniegtas sadaļā "14 Elektroinstalācija" [▶ 19], saskaņā ar elektroinstalācijas shēmām un spēkā esošajiem konkrētas valsts elektroinstalācijas normatīviem.
☐	**Energoapgādes avota spriegums** Lokālajā energoapgādes panelī pārbaudiet energoapgādes avota spriegumu. Spriegumam IR JĀATBILST iekārtas datu plāksnītē norādītajam spriegumam.
☐	**Zemējuma elektroinstalācija** Pārliecinieties, ka zemējuma vadi ir pievienoti pareizi un ka zemēšanas spailes ir stingri pievilktas.
☐	**Drošinātāji, automātiskie slēdži vai aizsargierīces** Pārbaudiet, vai drošinātāji, automātiskie slēdži un citas lokāli uzstādītas aizsardzības ierīces atbilst nodaļā "14 Elektroinstalācija" [▶ 19] norādītajiem izmēriem un tipam. Pārliecinieties, ka nav apiets neviens drošinātājs vai aizsardzības ierīce.
☐	**Iekšējā elektroinstalācija** Vizuāli pārbaudiet elektrības sadales kārbu un iekārtas iekšpusi, vai nav vaļīgu savienojumu vai bojātu elektrisko komponentu.
☐	**Cauruļu izmēri un izolācija** Gādājiet, lai tiktu uzstādītas pareizu izmēru caurules un lai tiktu pareizi veikta to izolēšana.
☐	**Bojāts aprīkojums** Pārbaudiet, vai iekārtas iekšpusē nav bojātu komponentu vai saspiestu cauruļu.
☐	**Lauka iestatījumi** Pārliecinieties, ka ir veikti visi vajadzīgie lauka iestatījumi. Skatiet "16.1 Lauka iestatījumi" [▶ 21].

15.2 Darbības izmēģinājums

INFORMĀCIJA

- Veiciet darbības izmēģināšanu saskaņā ar norādījumiem ārējā bloka rokasgrāmatā.
- Darbības izmēģināšana uzskatāma par pilnīgi pabeigtu tikai tad, ja lietotāja saskarnes ierīces vai ārējā bloka 7 segmentu displejā neparādās neviens atteices kods.
- Pilnu kļūdu kodu sarakstu un detalizētu pamācību par katras kļūdas novēršanu skatiet apkopes rokasgrāmatā.

PIEZĪME

Darbības izmēģinājumu NEDRĪKST pārtraukt.

16 Konfigurācija

16.1 Lauka iestatījums

Veiciet šādus ārējos iestatījumus, lai tie atbilstu pašreizējai instalācijai un lietotāja vajadzībām:

- Statiskais spiediens
- Gaisa apjoms, kad termostata vadība izslēgta
- Laiks tīrīt gaisa filtru
- Termostata sensora izvēle
- Starpība automātiskai pārejai
- Automātisks restarts pēc strāvas pārtraukuma
- T1/T2 ievades iestatījums

INFORMĀCIJA

- Iekšējā bloka ventilatora ātrums ir iepriekš iestatīts, lai nodrošinātu ārējo statisko standarta spiedienu.
- Lai iestatītu lielāku vai mazāku ārējo statisko spiedienu, atjaunojiet sākotnējo iestatījumu lietotāja saskarnē.

Iestatījums: Statiskais spiediens

Mainiet vērtības skaitli (—) atbilstoši pievienojamā kanāla ārējam statiskajam spiedienam, kā zemāk parādīts tabulā. Sīkāku informāciju skatiet tehniskajā dokumentācijā.

Iestatījums[1]			Ārējais statiskais spiediens
M	SW	—	
13(23)	5	01	Standarts
		02	Augsta statiskā spiediena iestatījums

Iestatījums: Gaisa apjoms, kad termostata vadība izslēgta

Šim iestatījumam ir jābūt atbilstošam lietotāja vajadzībām. Tas nosaka iekšējā bloka ventilatora darbības ātrumu, kad termostats ir izslēgts.

1 Ja ir iestatīta ventilatora darbība, tad jākonfigurē gaisa caurplūduma ātrums:

[1] Ārējos iestatījumus definē šādi:
- **M**: Režīma numurs – **Pirmais numurs**: bloku grupai – **Numurs iekavās**: atsevišķam blokam
- **SW**: Iestatījuma numurs
- —: Vērtības numurs
- : Pēc noklusējuma

Ja vēlaties…		Tad[1]		
		M	SW	—
Kad termostats IZSLĒGTS dzesēšanas laikā	LL[2]	12 (22)	6	01
	Iestatītais apjoms[2]			02
	IZSLĒGTS[a]			03
	Uzraudzība 1[2]			04
	Uzraudzība 2[2]			05
Kad termostats IZSLĒGTS sildīšanas laikā	LL[2]	12 (22)	3	01
	Iestatītais apjoms[2]			02
	IZSLĒGTS[a]			03
	Uzraudzība 1[2]			04
	Uzraudzība 2[2]			05

[a] Izmantojiet tikai kopā ar papildus pieejamo tālvadības sensoru vai tad, kad izmanto **M** 10 (20), **SW** 2, — 03.

Iestatījums: Laiks tīrīt gaisa filtru

Šis iestatījums ir atkarīgs no gaisa piesārņojuma telpā. Tas regulē intervālus, kādos lietotāja saskarnē parādās paziņojums **"Laiks tīrīt filtru"**.

Ja vēlaties intervālu… (gaisa piesārņojums)	Tad[1]		
	M	SW	—
±200 h (neliels piesārņojums)	10 (20)	0	01
±100 h (liels piesārņojums)			02
Paziņojums IESLĒGTS		3	01
Paziņojums IZSLĒGTS			02

Iestatījums: Termostata sensora izvēle

Šim iestatījumam ir jāatbilst tam, kā/vai tiek izmantots tālvadības pults termostata sensors.

Ja tālvadības pults termostata sensors ir…	Tad[1]		
	M	SW	—
Tiek izmantots kombinācijā ar iekšējā bloka termorezistoru	10 (20)	2	01
Netiek izmantots (tikai iekšējā bloka termorezistors)			02
Tiek izmantots viens pats			03

Iestatījums: Termostatu starpības pārslēgšana (ja ir attālināts sensors)

Ja sistēmai ir attālināts sensors, tad nosakiet palielināšanas/ samazināšanas soļus.

Ja vēlaties mainīt soli uz…	Tad[1]		
	M	SW	—
1°C	12 (22)	2	01
0,5°C			02

Iestatījums: Starpība automātiskai pārejai

Iestatiet temperatūras starpību starp dzesēšanas uzdoto vērtību un apsildes uzdoto vērtību automātiskajā režīmā (pieejamība ir atkarīga no sistēmas veida). Starpība ir dzesēšanas uzdotā vērtība mīnus apsildes uzdotā vērtība.

Ja vēlaties iestatīt…	Tad[1]			Piemērs
	M	SW	—	
0°C	12 (22)	4	01	dzesēšana 24°C/ apsilde 24°C
1°C			02	dzesēšana 24°C/ apsilde 23°C
2°C			03	dzesēšana 24°C/ apsilde 22°C
3°C			04	dzesēšana 24°C/ apsilde 21°C
4°C			05	dzesēšana 24°C/ apsilde 20°C
5°C			06	dzesēšana 24°C/ apsilde 19°C
6°C			07	dzesēšana 24°C/ apsilde 18°C
7°C			08	dzesēšana 24°C/ apsilde 17°C

Iestatījums: Automātisks restarts pēc strāvas pārtraukuma

Atkarībā no lietotāja vajadzībām var atspējot/ iespējot automātisko restartu pēc strāvas padeves pārtraukuma.

Ja vēlaties automātisko restartu pēc strāvas padeves pārtraukuma…	Tad[1]		
	M	SW	—
Atspējots	12 (22)	5	01
Iespējots			02

Iestatījums: T1/T2 ievades iestatījums

SARGIETIES!

Aukstumaģenta R32 gadījumā spaiļu savienojumi T1/T2 ir paredzēti TIKAI ugunsgrēka trauksmes signāla ievadei. Ugunsgrēka signalizācijai ir augstāka prioritāte nekā R32 drošībai, un tā izslēdz visu sistēmu.

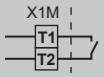

a Ugunsgrēka trauksmes signāla ievade (bezpotenciālu kontakts)

Tālvadības pults ir pieejama, pārraidot ārējo signālu uz spaiļu bloka spailēm T1 un T2 lietotāja interfeisa ierīcei un signālu pārraides vadiem.

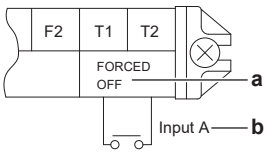

a Piespiedu IZSLĒGŠANA
b Ieeja A

Elektroinstalācijas prasības	
Vadu specifikācija	Apvalkots vinila vads vai 2 dzīslu kabelis
Vadu šķērsgriezuma diametrs	0,75~1,25 mm^2

[1] Ārējos iestatījumus definē šādi:
- **M**: Režīma numurs – **Pirmais numurs**: bloku grupai – **Numurs iekavās**: atsevišķam blokam
- **SW**: Iestatījuma numurs
- —: Vērtības numurs
- : Pēc noklusējuma

[2] Ventilatora ātrums:
- **LL**: Lēns ventilatora ātrums (iestatīts, kad termostats IZSLĒGTS)
- **L**: Lēns ventilatora ātrums (iestatīts ar lietotāja saskarnes ierīci)
- **Iestatītais apjoms**: Ventilatora ātrums atbilst ātrumam (lēns, vidējs, liels). kādu lietotājs iestatījis, izmantojot ventilatora ātruma pogu lietotāja saskarnē.
- **Uzraudzība 1, 2**: Ventilators ir IZSLĒGTS, bet uz īsu brīdi ieslēdzas ik pēc 6 minūtēm, lai noteiktu telpas temperatūru pēc **LL** (Uzraudzība 1) vai pēc **L** (Uzraudzība 2).

Elektroinstalācijas prasības	
Vadu garums	Maksimāli 100 m
Ārējo kontaktu specifikācija	Kontakts, kas var izveidot un pārtraukt savienojumu DC15 V · 1 mA

Šim iestatījumam ir jābūt atbilstošam lietotāja vajadzībām.

Ja vēlaties iestatīt…	Tad[1]		
	M	SW	—
Piespiedu IZSLĒGŠANA	12 (22)	1	01
IESLĒGŠANAS/IZSLĒGŠANAS darbība			02
Avārijas darbība (ieteicams trauksmes darbībai)			03
Piespiedu IZSLĒGŠANA - vairākas telpas			04
Bloķēšanas iestatījums A			05
Bloķēšanas iestatījums B			06

17 Tehniskie dati

- Jaunāko tehnisko datu **apakškopa** ir reģionālajā Daikin tīmekļa vietnē (publiski pieejama).
- Jaunāko tehnisko datu **pilnais komplekts** ir vietnē Daikin Business Portal (nepieciešama autentifikācija).

17.1 Vadojuma shēma

17.1.1 Unificētās elektroinstalācijas shēmas apzīmējumi

Izmantotās daļas un numerāciju skatiet iekārtas elektroinstalācijas shēmā. Daļas ir atsevišķi numurētas ar arābu ciparіem augošā secībā, numurs pārskatā ir norādīts ar "*" kā daļas koda sastāvdaļa.

Simbols	Nozīme	Simbols	Nozīme
	Jaudas slēdzis		Aizsargzemējums
			Zemējums bez traucējumiem
			Aizsargzemējums (skrūve)
	Savienojums		Taisngriezis
	Savienotājs		Releja savienotājs
	Zeme		Īsslēguma savienotājs
	Ārējā elektroinstalācija		Spaile
	Drošinātājs		Spaiļu josla
INDOOR	Iekšējais bloks		Vadu skava
OUTDOOR	Ārējais bloks		Sildītājs
	Paliekošās strāvas ierīce		

Simbols	Krāsa	Simbols	Krāsa
BLK	Melns	ORG	Oranžs
BLU	Zils	PNK	Rozā
BRN	Brūns	PRP, PPL	Purpurkrāsas
GRN	Zaļš	RED	Sarkans
GRY	Pelēks	WHT	Balts
SKY BLU	Debeszils	YLW	Dzeltens

Simbols	Nozīme
A*P	Iespiedshēma (PCB)
BS*	Poga IESL/IZSL, iedarbināšanas slēdzis
BZ, H*O	Zummers
C*	Kondensators
AC*, CN*, E*, HA*, HE*, HL*, HN*, HR*, MR*_A, MR*_B, S*, U, V, W, X*A, K*R_*, NE	Savienojums, savienotājs
D*, V*D	Diode
DB*	Diožu tilts
DS*	DIP slēdzis
E*H	Sildītājs
FU*, F*U, (par raksturlielumiem sk. PCB iespiedshēmu jūsu blokā)	Drošinātājs
FG*	Savienotājs (rāmja zemējums)
H*	Turētājs
H*P, LED*, V*L	Kontrolspuldzīte, gaismas diode
HAP	Gaismas diode (apkopes monitors zaļš)
HIGH VOLTAGE	Augstspriegums
IES	Viedacs sensors
IPM*	Inteliģentais barošanas modulis
K*R, KCR, KFR, KHuR, K*M	Magnētiskais relejs
L	Zem sprieguma
L*	Spole
L*R	Reaktors
M*	Soļu motors
M*C	Kompresora motors
M*F	Ventilatora motors
M*P	Drenāžas sūkņa motors
M*S	Automātiskās līstīšu kustības motors
MR*, MRCW*, MRM*, MRN*	Magnētiskais relejs
N	Neitrāle
n=*, N=*	Ferīta serdes tinumu skaits
PAM	Impulsu-amplitūdas modulācija
PCB*	Iespiedshēma (PCB)
PM*	Barošanas modulis
PS	Barošanas slēdzis
PTC*	PTC termorezistors
Q*	Izolētā aizvara bipolārais tranzistors (IGBT)
Q*C	Jaudas slēdzis
Q*DI, KLM	Noplūdstrāvas aizsargslēdzis
Q*L	Pārslodzes aizsargs

[1] Ārējos iestatījumus definē šādi:
- **M**: Režīma numurs – **Pirmais numurs**: bloku grupai – **Numurs iekavās**: atsevišķam blokam
- **SW**: Iestatījuma numurs
- —: Vērtības numurs
- : Pēc noklusējuma

17 Tehniskie dati

Simbols	Nozīme
Q*M	Termiskais slēdzis
Q*R	Paliekošās strāvas ierīce
R*	Rezistors
R*T	Termorezistors
RC	Uztvērējs
S*C	Robežslēdzis
S*L	Pludiņslēdzis
S*NG	Aukstumaģenta noplūdes sensors
S*NPH	Spiediena devējs (augsts)
S*NPL	Spiediena devējs (zems)
S*PH, HPS*	Spiediena slēdzis (augsts)
S*PL	Spiediena slēdzis (zems)
S*T	Termostats
S*RH	Mitruma sensors
S*W, SW*	Iedarbināšanas slēdzis
SA*, F1S	Izlādnis
SR*, WLU	Signālu uztvērējs
SS*	Selektorslēdzis
SHEET METAL	Spaiļu joslas stiprinājuma plāksne
T*R	Transformators
TC, TRC	Raidītājs
V*, R*V	Varistors
V*R	Diožu tilta, izolētā aizvara bipolārā tranzistora (IGBT) barošanas modulis
WRC	Bezvadu tālvadības ierīce
X*	Spaile
X*M	Spaiļu josla (bloks)
Y*E	Elektroniskā paplašinājumvārsta tinums
Y*R, Y*S	Atplūdes elektromagnētiskā vārsta tinums
Z*C	Ferīta serde
ZF, Z*F	Traucējumu filtrs

Copyright 2024 Daikin

DAIKIN INDUSTRIES CZECH REPUBLIC s.r.o.
U Nové Hospody 1155/1, 301 00 Plzeň Skvrňany, Czech Republic

DAIKIN EUROPE N.V.
Zandvoordestraat 300, B-8400 Oostende, Belgium

3P599562-2D 2024.09