Uzstādīšanas rokasgrāmata

R32 dalītā sērija

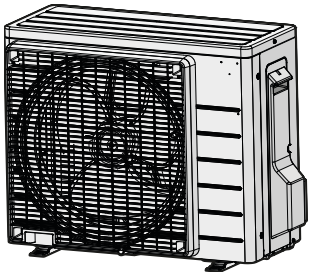

RXF20F5V1B
RXF25F5V1B
RXF35F5V1B
RXF42F5V1B

Uzstādīšanas rokasgrāmata
R32 dalītā sērija

Latviski

Saturs

1 Informācija par dokumentāciju 2
1.1 Par šo dokumentu 2
2 Īpaši drošības norādījumi uzstādītājam 3
3 Informācija par iepakojumu 4
3.1 Āra iekārta 4
3.1.1 Āra iekārtas izpakošana 4
3.1.2 Ārpus telpām uzstādāmās iekārtas piederumu noņemšana 5
4 Iekārtas uzstādīšana 5
4.1 Uzstādīšanas vietas sagatavošana 5
4.1.1 Āra iekārtas uzstādīšanas vietas prasības 5
4.1.2 Āra iekārtas papildu uzstādīšanas vietas prasības auksta klimata apstākļos 5
4.2 Ārpus telpām uzstādāmās iekārtas montāža 6
4.2.1 Uzstādīšanas konstrukcijas nodrošināšana 6
4.2.2 Ārpus telpām uzstādāmās iekārtas uzstādīšana 6
4.2.3 Drenāžas nodrošināšana 6
4.2.4 Ārpus telpām uzstādāmās iekārtas apgāšanās novēršana 6
5 Cauruļu uzstādīšana 7
5.1 Dzesētāja cauruļu sagatavošana 7
5.1.1 Prasības dzesētāja caurulēm 7
5.1.2 Aukstumaģenta cauruļvadu garuma un augstuma starpība 7
5.1.3 Dzesētāja caurules izolācija 7
5.2 Dzesēšanas šķidruma cauruļu pievienošana 7
5.2.1 Dzesētāja cauruļu pievienošanu 7
5.2.2 Piesardzības pasākumi dzesētāja cauruļu pievienošanas laikā 7
5.2.3 Dzesēšanas šķidruma cauruļu pievienošana ārpus telpām uzstādāmajai iekārtai 7
5.3 Dzesēšanas šķidruma cauruļu pārbaude 8
5.3.1 Noplūžu pārbaude 8
5.3.2 Vakuuma žāvēšanas veikšana 8
6 Dzesēšanas šķidruma uzpilde 8
6.1 Par aukstumaģenta uzpildīšanu 8
6.2 Par aukstumaģentu 8
6.3 Papildu dzesēšanas šķidruma daudzuma noteikšana 9
6.4 Pilnīgai uzpildei nepieciešamā dzesētāja daudzuma noteikšana 9
6.5 Papildu dzesētāja uzpilde 9
6.6 Etiķetes par fluoru saturošām siltumnīcefekta gāzēm piestiprināšana 9
7 Elektroinstalācija 9
7.1 Standarta elektroinstalācijas komponentu specifikācija 10
7.2 Elektroinstalācijas vadu pievienošana āra iekārtai 10
8 Ārpus telpām uzstādāmās iekārtas uzstādīšanas pabeigšana 10
8.1 Ārpus telpām uzstādāmās iekārtas uzstādīšanas pabeigšana 10
8.2 Āra iekārtas aizvēršana 11
9 Nodošana ekspluatācijā 11
9.1 Kontrolsaraksts pirms nodošanas ekspluatācijā 11
9.2 Kontrolsaraksts, nododot ekspluatācijā 11
9.3 Pārbaudes veikšana 11
9.4 Ārpus telpām uzstādāmās iekārtas iedarbināšana 11
10 Problēmu novēršana 11
10.1 Atteices diagnostika, izmantojot LED uz ārējā bloka iespiedplates 11
11 Likvidēšana 12
12 Tehniskie dati 13
12.1 Vadojuma shēma 13
12.1.1 Unificētās elektroinstalācijas shēmas apzīmējumi 13
12.2 Cauruļu sistēma 15
12.2.1 Cauruļu sistēma: āra iekārta 15

1 Informācija par dokumentāciju

1.1 Par šo dokumentu

SARGIETIES!

Pārliecinieties, ka uzstādīšana, apkope, remonts un izmantotie materiāli atbilst Daikin instrukcijām (tostarp visiem "Dokumentācijas komplektā" uzskaitītajiem dokumentiem), kā arī attiecīgajiem tiesību aktiem un ka šos darbus veic tikai pilnvarots personāls. Eiropā un reģionos, kur ir spēkā IEC standarti, attiecīgais standarts ir EN/IEC 60335-2-40.

INFORMĀCIJA

Pārliecinieties, ka lietotājam ir dokumentācija uz papīra, un aiciniet viņu saglabāt to turpmākai uzziņai.

Mērķauditorija

Pilnvaroti uzstādītāji

INFORMĀCIJA

Šajā dokumentā ir ietvertas uzstādīšanas instrukcijas, kas attiecas tikai uz ārējo bloku. Par iekšējās instalācijas uzstādīšanu (iekšējā bloka uzstādīšana, aukstumaģenta cauruļvada pievienošana pie iekšējā bloka, elektrisko vadu pievienošana pie iekšējā bloka utt.) sk. iekšējā bloka uzstādīšanas rokasgrāmatā.

Dokumentācijas komplekts

Šis dokuments ir daļa no dokumentācijas komplekta. Pilns komplekts sastāv no tālāk norādītajiem dokumentiem.

- **Vispārējie drošības noteikumi**
  - Izlasiet šos drošības noteikumus PIRMS iekārtas uzstādīšanas
  - Formāts: Uz papīra (ārējā bloka iepakojumā)
- **Ārējā bloka uzstādīšanas rokasgrāmata:**
  - Uzstādīšanas instrukcija
  - Formāts: Uz papīra (ārējā bloka iepakojumā)
- **Uzstādītāja uzziņu grāmata:**
  - Uzstādīšanas sagatavošana, atsauces dati utt.
  - Formāts: digitāli faili vietnē https://www.daikin.eu. Lai atrastu savu modeli, izmantojiet meklēšanas funkciju 🔍.

Piegādātās dokumentācijas jaunākos labojumus skatiet reģionālajā Daikin tīmekļa vietnē vai jautājiet izplatītājam.

Skenējiet šo QR kodu, lai atrastu visu dokumentācijas komplektu un sīkāku informāciju par savu iekārtu Daikin vietnē.

RXF-F ARXF-F

Oriģinālās instrukcijas ir rakstītas angļu valodā. Pārējās valodās ir oriģinālo instrukciju tulkojumi.

Tehniskie dati

- Jaunāko tehnisko datu **apakškopa** ir reģionālajā Daikin tīmekļa vietnē (publiski pieejama).
- Jaunāko tehnisko datu **pilnais komplekts** ir vietnē Daikin Business Portal (nepieciešama autentifikācija).

2 Īpaši drošības norādījumi uzstādītājam

Obligāti ievērojiet tālāk sniegtos drošības norādījumus un noteikumus.

Iekārtas uzstādīšana (skatiet "4 Iekārtas uzstādīšana" [▸ 5])

SARGIETIES!

Uzstādīšanu veic uzstādītājs, materiālu un instalācijas izvēlei ir jāatbilst attiecīgo likumdošanas aktu prasībām. Eiropā attiecīgais standarts ir EN378.

Uzstādīšanas vieta (sk. "4.1 Uzstādīšanas vietas sagatavošana" [▸ 5])

UZMANĪBU!

- Pārbaudiet, vai uzstādīšanas vieta izturēs bloka svaru. Nepareiza uzstādīšana rada briesmas. Tad iespējama arī vibrācija vai neparastas skaņas darbības laikā.
- Nodrošiniet pietiekami lielu apkopes vietu.
- Uzstādot bloku, gādājiet, lai tas NESASKARAS ar griestiem vai sienu, jo pretējā gadījumā ir iespējama vibrācija.

SARGIETIES!

Ierīce ir jāglabā telpā, kurā nav pastāvīgi strādājošu aizdegšanās avotu (piemēram: atklāta liesma, strādājoša gāzes ierīce vai strādājošs elektriskais sildītājs).

Aukstumaģenta cauruļvadu savienošana (sk. "5.2 Dzesēšanas šķidruma cauruļu pievienošana" [▸ 7])

UZMANĪBU!

- Ar aukstumaģentu R32 uzpildītām, objektā piegādātām iekārtām nedrīkst veikt lodēšanu vai metināšanu.
- Saldēšanas iekārtas uzstādīšanas laikā daļu savienošanu ar vismaz vienu uzpildītu daļu veikt, ņemot vērā šādas prasības: telpās, kur uzturas cilvēki, aukstumaģenta R32 gadījumā nav pieļaujami pagaidu savienojumi, izņemot uz vietas izveidotus savienojumus, kas savieno iekšējo bloku ar cauruļvadiem. Uz vietas veidotiem savienojumiem starp cauruļvadu un iekšējo bloku jābūt pagaidu savienojumiem.

PIEZĪME

- Izmantojiet pie bloka piestiprināto platgala uzgriezni.
- Lai novērstu gāzes noplūdi, uzklājiet aukstumaģenta eļļu TIKAI paplatinājuma iekšpusē. Izmantojiet aukstumaģenta R32 eļļu (FW68DA).
- NEDRĪKST otrreiz izmantot iepriekš lietotus savienotājus.

PIEZĪME

- NELIETOJIET minerāleļļu platgala daļas eļļošanai.
- NELIETOJIET atkārtoti iepriekšējo instalāciju cauruļvadus.
- Lai šis R32 bloks kalpotu paredzēto laiku, tam NEDRĪKST uzstādīt sausinātāju. Sausināšanas materiāls var sadrupt un sabojāt sistēmu.

SARGIETIES!

Stingri piestipriniet aukstumaģenta cauruļvadu pirms kompresora iedarbināšanas. Ja aukstumaģenta cauruļvads nav pievienots un ir atvērts noslēgvārsts, kad sāk darboties kompresors, tad tiks iesūkts gaiss. Rezultātā aukstumaģenta kontūrā radīsies nenormāls spiediens, kas var izraisīt iekārtas bojājumus un pat traumas cilvēkiem.

UZMANĪBU!

- Nepilnīgs paplatinājums var izraisīt gāzveida aukstumaģenta noplūdi.
- Paplatinājumus NEDRĪKST lietot vairākas reizes. Izmantojiet jaunus paplatinājumus, lai novērstu gāzveida aukstumaģenta noplūdi.
- Izmantojiet platgala uzgriežņus, kas ir iekļauti ierīces komplektācijā. Ja izmanto atšķirīgus platgala uzgriežņus, tas var izraisīt gāzveida aukstumaģenta noplūdi.

UZMANĪBU!

NEDRĪKST atvērt vārstus, kamēr nav veikta paplatināšana. Tas var izraisīt gāzveida aukstumaģenta noplūdi.

BĪSTAMI: SPRĀDZIENA BRIESMAS

NEDRĪKST atvērt noslēgvārstus, pirms nav pabeigta vakuuma žāvēšana.

Aukstumaģenta uzpildīšana (sk. "6 Dzesēšanas šķidruma uzpilde" [▸ 8])

SARGIETIES!

- Aukstumaģents sistēmā ir ar zemāku uzliesmojamības robežu, bet parasti NENOPLŪST. Aukstumaģenta noplūdes gadījumā telpā tā saskare ar gāzes degļa liesmu, sildītāju vai plīti var izraisīt aizdegšanos vai indīgas gāzes veidošanos.
- Noplūdes gadījumā IZSLĒDZIET visus sildītājus, izvēdiniet telpu un vērsieties pie izplatītāja, kurš jums pārdeva iekārtu.
- NELIETOJIET šādu iekārtu, kamēr apkopes speciālists nav novērsis bojājumu noplūdes vietā un apstiprinājis iekārtas gatavību lietošanai.

SARGIETIES!

- Kā dzesētāju izmantojiet tikai R32. Citas vietas var izraisīt sprādzienus un negadījumus.
- R32 satur fluoru saturošas siltumnīcefekta gāzes. Globālās sasilšanas potenciāla (GWP) vērtība ir 675. NEPIEĻAUJIET šo gāzu nokļūšanu atmosfērā.
- Uzpildot dzesētāju, VIENMĒR izmantojiet aizsargcimdus un aizsargbrilles.

PIEZĪME

Lai novērstu kompresora darbības traucējumus, NEDRĪKST iepildīt vairāk par norādīto aukstumaģenta daudzumu.

SARGIETIES!

NEDRĪKST pieskarties nejauši noplūdušam aukstumaģentam. Tas var izraisīt smagus ievainojumus apsaldēšanas rezultātā.

Elektroinstalācija (skatiet "7 Elektroinstalācija" [▸ 9])

SARGIETIES!

Ierīce OBLIGĀTI jāuzstāda saskaņā ar valsts elektroinstalācijas noteikumiem.

SARGIETIES!

- Vadu ievilkšana JĀVEIC atbilstoši pilnvarotam elektriķim, un vadojumam ir JĀATBILST valsts elektrotehniskajiem noteikumiem.
- Izveidojiet vadu savienojumus ar elektrotīklu.
- Visiem komponentiem objektā un visām elektrotehniskās sistēmas daļām jābūt atbilstošām attiecīgo likumu un noteikumu prasībām.

SARGIETIES!

- Ja strāvas padevei nav N fāzes vai tā ir nepareiza, tad aprīkojums var sabojāties.
- Ierīkojiet pareizu zemējumu. NESAVIENOJIET iekārtas zemējumu ar komunālā tīkla caurulēm, izlādni vai tālruņa līnijas zemējumu. Nepilnīgs vai nepareizs zemējums var izraisīt elektriskās strāvas triecienus.
- Uzstādiet nepieciešamos drošinātājus vai slēdžus.
- Sasieniet un piestipriniet elektriskos vadus ar kabeļu saitēm tā, lai kabeļi NESASKARTOS ar asām malām vai caurulēm, it īpaši augstspiediena pusē.
- NELIETOJIET ar līmlenti aplīmētus vadus, pagarinātājus vai savienojumus no zvaigznes–trīsstūra slēguma. Tie var izraisīt pārkaršanu, elektriskās strāvas triecienus vai aizdegšanos.
- NEUZSTĀDIET fāzes apsteidzes kondensatoru, jo šī iekārta ir apgādāta ar invertoru. Fāzes apsteidzes kondensators samazina veiktspēju un var izraisīt nelaimes gadījumus.

SARGIETIES!

Kā strāvas padeves kabeļus VIENMĒR izmantojiet daudzdzīslu kabeļus.

SARGIETIES!

Izmantojiet visu polu atvienošanas tipa pārtraucēju ar vismaz 3 mm attālumu starp kontaktpunktu spraugām, kas nodrošina pilnīgu atvienošanu III kategorijas pārsprieguma gadījumā.

SARGIETIES!

Ja energoapgādes kabelis ir bojāts, lai izvairītos no briesmām, tas ir JĀNOMAINA ražotājam, tā apkopes aģentam vai līdzīgi kvalificētai personai.

SARGIETIES!

NEPIEVIENOJIET šādu barošanas vadu iekšējam blokam. Tāda rīcība var izraisīt elektriskās strāvas triecienu vai aizdegšanos.

SARGIETIES!

- NELIETOJIET izstrādājumā uz vietas iegādātas elektrotehniskās detaļas.
- NEPIEVIENOJIET drenāžas sūkņa barošanas vadu un tml. pie spaiļu bloka. Tāda rīcība var izraisīt elektriskās strāvas triecienu vai aizdegšanos.

SARGIETIES!

Nepieļaujiet starpsavienojuma vadu saskari ar vara caurulēm, kurām nav siltumizolācijas, jo šādas caurules ir ļoti karstas.

BĪSTAMI: STRĀVAS TRIECIENA BRIESMAS

Barošanas sistēma padod strāvu visās elektriskās ķēdes daļās (arī termorezistoriem). Tiem NEDRĪKST pieskarties ar kailām rokām.

BĪSTAMI: STRĀVAS TRIECIENA BRIESMAS

Pirms apkopes veikšanas atvienojiet barošanu uz vairāk nekā 10 minūtēm un izmēriet spriegumu uz galvenās ķēdes kondensatoru vai elektrotehnisko detaļu spailēm. Šim spriegumam JĀBŪT mazākam par 50 V DC, lai jūs varētu pieskarties ķēdes elektrotehniskajām detaļām. Spaiļu atrašanās vieta ir parādīta elektriskā vadojuma shēmā.

Iekšējā bloka uzstādīšanas pabeigšana (sk. "8 Ārpus telpām uzstādāmās iekārtas uzstādīšanas pabeigšana" [▸ 10])

BĪSTAMI: STRĀVAS TRIECIENA BRIESMAS

- Pārliecinieties, ka sistēma ir pareizi iezemēta.
- Izslēdziet strāvas padevi pirms apkopes darbiem.
- Uzstādiet sadales kārbas vāku pirms elektriskās barošanas ieslēgšanas.

Nodošana ekspluatācijā (skatiet "9 Nodošana ekspluatācijā" [▸ 11])

BĪSTAMI: STRĀVAS TRIECIENA BRIESMAS

BĪSTAMI: APDEGUMU/APPLAUCĒŠANĀS BRIESMAS

UZMANĪBU!

NEVEICIET pārbaudes darbināšanu, kamēr notiek darbs pie iekštelpu bloka(-iem).

Pārbaudes darbināšanas laikā darbosies NE VIEN ārējais bloks, bet arī ar to savienotais iekštelpu bloks. Darbs pie iekštelpu bloka pārbaudes darbināšanas laikā ir bīstams.

UZMANĪBU!

Neievietojiet dažādus priekšmetus vai savus pirkstus gaisa ieplūdes un izplūdes atverēs. AIZLIEGTS noņemt ventilatora aizsargu. Kad ventilators griežas lielā ātrumā, tā lāpstiņas var radīt ievainojumus.

A2L **BRĪDINĀJUMS: MATERIĀLS AR ZEMĀKU UZLIESMOJAMĪBAS ROBEŽU**

Aukstumaģents šajā blokā ir ar zemāku uzliesmojamības robežu.

3 Informācija par iepakojumu

3.1 Āra iekārta

3.1.1 Āra iekārtas izpakošana

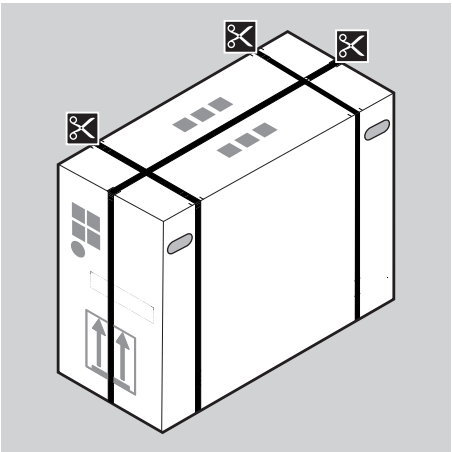

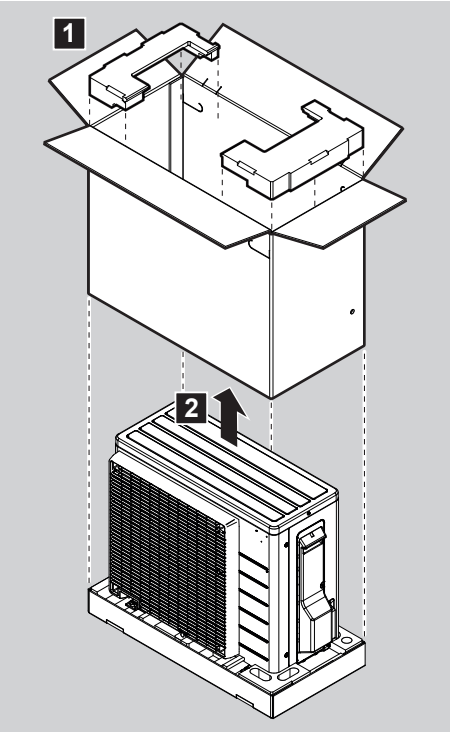

SARGIETIES!

Pārliecinieties, ka uzstādīšana, apkope un remonts atbilst Daikin instrukcijām un attiecīgiem tiesību aktiem (piemēram, valsts noteikumiem par gāzes izmantošanu) un ka šos darbus veic TIKAI pilnvarots personāls.

3.1.2 Ārpus telpām uzstādāmās iekārtas piederumu noņemšana

Pārliecinieties, ka līdz ar iekārtu ir piegādāti visi tālāk minētie piederumi:

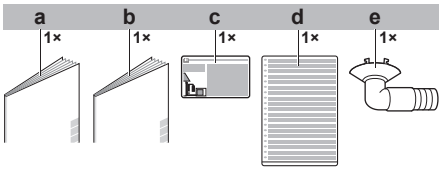

a Vispārējie drošības noteikumi
b Ārējā bloka uzstādīšanas rokasgrāmata
c Fluorēto siltumnīcefekta gāzu etiķete
d Fluorēto siltumnīcefekta gāzu etiķete vairākās valodās
e Drenāžas aizbāznis (atrodas iepakojuma kastes dibenā)

4 Iekārtas uzstādīšana

4.1 Uzstādīšanas vietas sagatavošana

SARGIETIES!

Ierīce ir jāglabā telpā, kurā nav pastāvīgi strādājošu aizdegšanās avotu (piemēram: atklāta liesma, strādājoša gāzes ierīce vai strādājošs elektriskais sildītājs).

SARGIETIES!

Pārliecinieties, ka uzstādīšana, apkope un remonts atbilst Daikin instrukcijām un attiecīgiem tiesību aktiem (piemēram, valsts noteikumiem par gāzes izmantošanu) un ka šos darbus veic TIKAI pilnvarots personāls.

4.1.1 Āra iekārtas uzstādīšanas vietas prasības

Ievērojiet šādus norādījumus par atstarpēm:

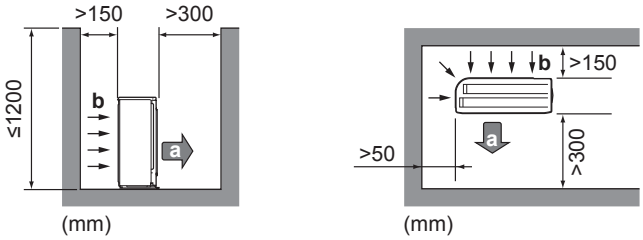

a Gaisa izvade
b Gaisa ieplūdes atvere

Ja gaisa ieplūdes vieta tiek pakļauta vēja iedarbībai, ieteicams uzstādīt deflektora plāksni.

Ieteicams uzstādīt āra iekārtu ar gaisa ieplūdes vietu pret sienu, NEVIS tieši pret vēja plūsmu.

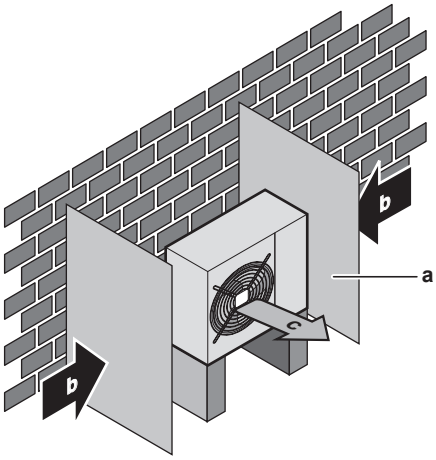

a Deflektora plāksne
b Valdošais vēja virziens
c Gaisa izplūde

INFORMĀCIJA

Skaņas spiediena līmenis ir mazāks par 70 dBA.

4.1.2 Āra iekārtas papildu uzstādīšanas vietas prasības auksta klimata apstākļos

Aizsargājiet āra iekārtu no tiešiem saules stariem un nodrošiniet, ka āra iekārta NEKAD neapsnieg.

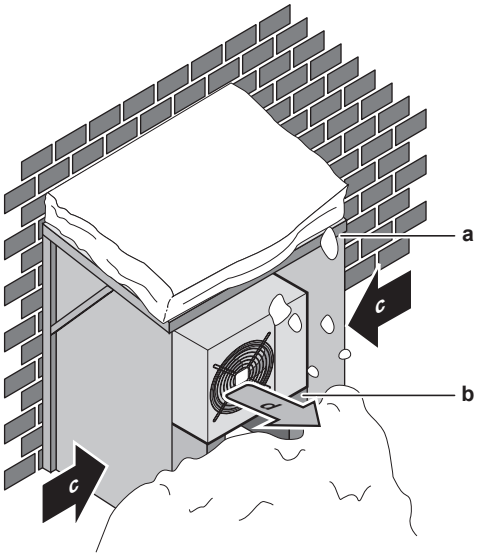

a Sniega jumtiņš vai nojume
b Paaugstinājums

c Valdošais vēja virziens
d Gaisa izplūde

Jebkurā gadījumā nodrošiniet, ka zem iekārtas ir vismaz 300 mm brīvas vietas. Papildus nodrošiniet, ka iekārta ir novietota vismaz 100 mm virs iespējamā maksimālā sniega līmeņa. Papildinformāciju skatiet šeit: "4.2 Ārpus telpām uzstādāmās iekārtas montāža" [▸ 6].

Apgabalos, kur uzsnieg daudz sniega, ir svarīgi izvēlēties tādu uzstādīšanas vietu, kur sniegs NEIETEKMĒ iekārtas darbību. Ja iespējama sānu snigšana, nodrošiniet, lai sniegs NEIETEKMĒTU siltummaiņa spirāli. Ja nepieciešams, uzstādiet sniega pārsegu vai šķūni un postamentu.

4.2 Ārpus telpām uzstādāmās iekārtas montāža

4.2.1 Uzstādīšanas konstrukcijas nodrošināšana

Sagatavojiet 4 stiprinājumu skrūvju, uzgriežņu un paplākšņu M8 vai M10 komplektus (lauka piederumi).

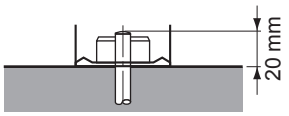

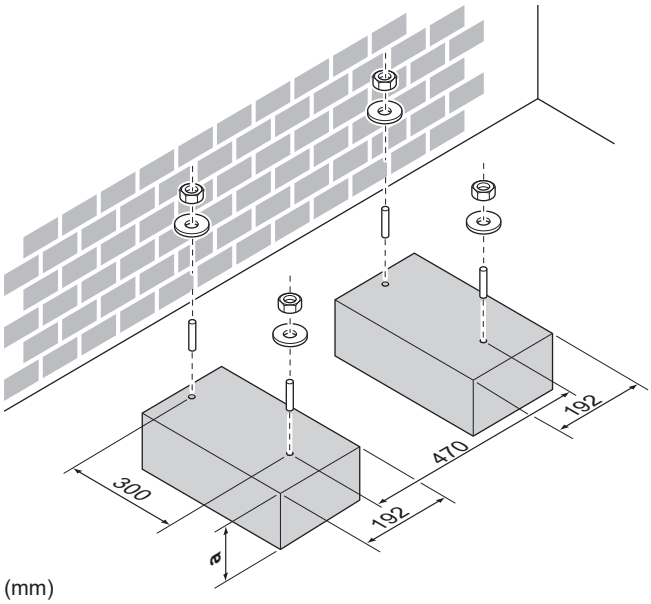

(mm)

a 100 mm virs paredzamā sniega segas līmeņa

4.2.2 Ārpus telpām uzstādāmās iekārtas uzstādīšana

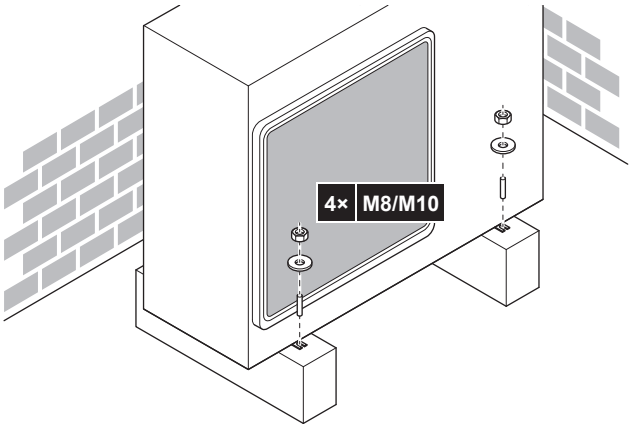

4.2.3 Drenāžas nodrošināšana

PIEZĪME

Ja iekārtu uzstāda auksta klimata apstākļos, tad jāveic vajadzīgie pasākumi, lai NEPIEĻAUTU izplūstošā kondensāta sasalšanu.

PIEZĪME

Ja ārējā bloka drenāžas atveres bloķē montāžas pamatne vai grīdas virsma, palieciet zem ārējā bloka kājām ≤30 mm augstas papildu pēdiņas.

INFORMĀCIJA

Lai saņemtu informāciju par pieejamām opcijām, sazinieties ar izplatītāju.

1. Drenāžas atverē ielieciet drenāžas aizbāzni.
2. Izmantojiet Ø16 mm šļūteni (ārējais piederums).

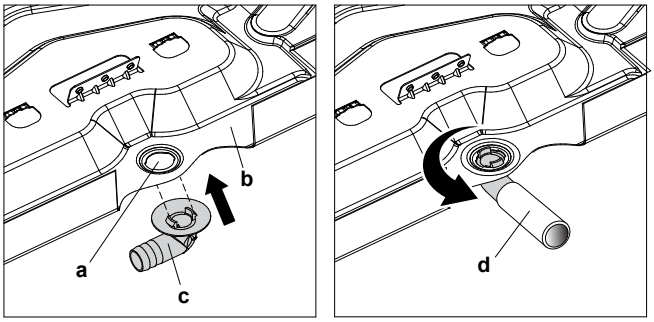

a Drenāžas atvere
b Apakšējais rāmis
c Drenāžas aizbāznis
d Šļūtene (ārējie piederumi)

4.2.4 Ārpus telpām uzstādāmās iekārtas apgāšanās novēršana

Ja bloku uzstāda tādā vietā, kur to var sašķiebt spēcīgs vējš, tad jāveic šādi drošības pasākumi:

1. Sagatavojiet 2 troses, kā parādīts šajā ilustrācijā (ārējie piederumi).
2. Pārvelciet 2 troses pāri ārējam blokam.
3. Ievietojiet gumijas loksni starp trosēm un ārējo bloku, lai troses nesaskrāpētu krāsu (ārējie piederumi).
4. Piestipriniet trošu galus.
5. Nospriegojiet troses.

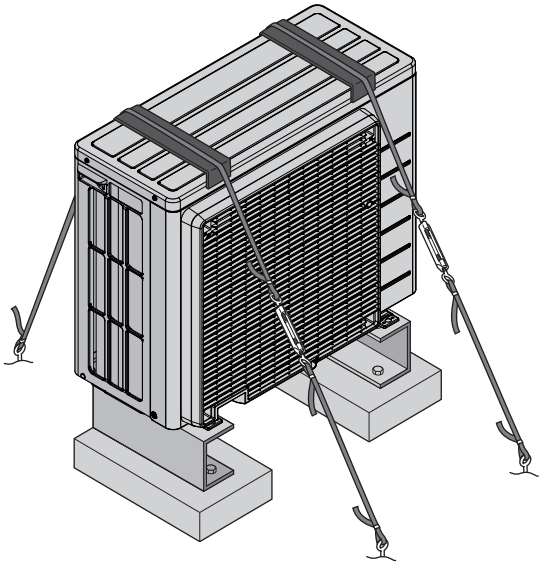

5 Cauruļu uzstādīšana

5.1 Dzesētāja cauruļu sagatavošana

5.1.1 Prasības dzesētāja caurulēm

Cauruļvada materiāls

Ar fosforskābi deoksidētas vienlaidu vara caurules

- **Cauruļvada diametrs:**

Šķidruma cauruļvads	Gāzes cauruļvads
Ø6,4 mm (1/4")	Ø9,5 mm (3/8")

Cauruļvada atlaidināšanas pakāpe un biezums

Ārējais diametrs (Ø)	Atlaidināšanas pakāpe	Biezums (t)[(a)]	
6,4 mm (1/4")	Rūdīts (O)	≥0,8 mm	
9,5 mm (3/8")	Rūdīts (O)		

[(a)] Atkarībā no attiecīgajiem tiesību aktiem un iekārtas maksimālā darba spiediena (sk. "PS High" uz iekārtas datu plāksnītes) var būt nepieciešams lielāks cauruļvada sieniņu biezums.

5.1.2 Aukstumaģenta cauruļvadu garuma un augstuma starpība

Kas?	Attālums
Maksimālais pieļaujamais cauruļvadu garums	20 m
Minimālais pieļaujamais cauruļvadu garums	1,5 m
Maksimālā pieļaujamā augstumu starpība	12 m

5.1.3 Dzesētāja caurules izolācija

- Izmantojiet polietilēna putas kā izolācijas materiālu:
  - ar siltuma caurlaidību no 0,041 līdz 0,052 W/mK (no 0,035 līdz 0,045 kcal/mh°C)
  - ar vismaz 120°C karstumizturību
- Izolācijas biezums:

Caurules ārējais diametrs ($Ø_p$)	Izolācijas iekšējais diametrs ($Ø_i$)	Izolācijas biezums (t)
6,4 mm (1/4")	8~10 mm	≥10 mm
9,5 mm (3/8")	12~15 mm	

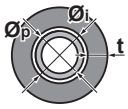

Ja temperatūra ir lielāka par 30°C, bet mitrums ir lielāks par 80% relatīvā mitruma, izolācijas materiālu biezumam ir jābūt vismaz 20 mm, lai novērstu kondensātu uz izolācijas virsmas.

5.2 Dzesēšanas šķidruma cauruļu pievienošana

BĪSTAMI: APDEGUMU/APPLAUCĒŠANĀS BRIESMAS

5.2.1 Dzesētāja cauruļu pievienošanu

Pirms dzesētāja cauruļu pievienošanas veicamie darbi

Pārliecinieties, ka iekštelpu un āra iekārta ir nostiprināta.

Parastā darbplūsma

Dzesētāja cauruļu pievienošana ietver:

- Dzesētāja cauruļu pievienošanu iekštelpu iekārtai
- Dzesētāja cauruļu pievienošanu ārā iekārtai
- Dzesētāja cauruļu izolāciju
- Ievērojiet norādījumus par šādām operācijām:
  - Cauruļu locīšana
  - Cauruļu galu paplatināšana
  - Noslēgvārstu izmantošana

5.2.2 Piesardzības pasākumi dzesētāja cauruļu pievienošanas laikā

BĪSTAMI: APDEGUMU/APPLAUCĒŠANĀS BRIESMAS

PIEZĪME

- Izmantojiet pie galvenā bloka piestiprinātu platgala uzgriezni.
- Lai novērstu gāzes noplūdi, uzklājiet aukstumaģenta eļļu tikai paplatinājuma iekšpusē. Izmantojiet aukstumaģenta R32 eļļu (**Piemērs:** FW68DA, SUNISO Oil).
- NEDRĪKST otrreiz izmantot iepriekš lietotus savienotājus.

SARGIETIES!

Stingri piestipriniet aukstumaģenta cauruļvadu pirms kompresora iedarbināšanas. Ja aukstumaģenta cauruļvads nav pievienots un ir atvērts noslēgvārsts, kad sāk darboties kompresors, tad tiks iesūkts gaiss. Rezultātā aukstumaģenta kontūrā radīsies nenormāls spiediens, kas var izraisīt iekārtas bojājumus un pat traumas cilvēkiem.

5.2.3 Dzesēšanas šķidruma cauruļu pievienošana ārpus telpām uzstādāmajai iekārtai

- **Cauruļvada garums.** Ārējam cauruļvadam jābūt pēc iespējas īsākam.
- **Cauruļvada aizsardzība.** Āra caurulēm jābūt aizsargātām pret mehāniskiem bojājumiem.

1 Pievienojiet šķidrā aukstumaģenta cauruli no iekšējā bloka pie ārējā bloka šķidruma noslēgvārsta.

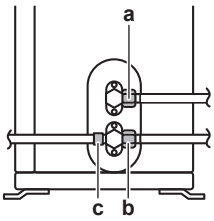

a Šķidruma noslēgvārsts
b Gāzes noslēgvārsts
c Apkopes atvere

2 Pievienojiet gāzveida aukstumaģenta cauruli no iekšējā bloka pie ārējā bloka gāzes noslēgvārsta.

PIEZĪME

Dzesētāja caurules starp iekštelpu un āra iekārtu ieteicams pārklāt ar apdares lenti.

5.3 Dzesēšanas šķidruma cauruļu pārbaude

5.3.1 Noplūžu pārbaude

PIEZĪME

NEPĀRSNIEDZIET iekārtas maksimālo darba spiedienu (skatīt “PS High” uz ierīces datu plāksnītes).

PIEZĪME

VIENMĒR izmantojiet ieteicamo burbuļu pārbaudes šķīdumu, kas iegādāts pie vairumtirgotāja.

NEKĀDĀ GADĪJUMĀ neizmantojiet ziepjūdeni:

- Ziepjūdens var izraisīt komponenšu, piemēram, konusa uzgriežņu vai slēgvārstu, saplaisāšanu.
- Ziepjūdens var saturēt sāli, kas absorbē mitrumu, un tas sasals, kad caurules kļūs aukstas.
- Ziepjūdens satur amonjaku, kas var izraisīt konusa savienojumu (starp misiņa konusa uzgriezni un vara konusu) koroziju.

1 Iepildiet sistēmā slāpekļa gāzi vismaz līdz 200 kPa (2 bar) manometriskajam spiedienam. Ieteicamais pārbaudes spiediens ir 3000 kPa (30 bar) vai lielāks (atkarībā no vietējiem noteikumiem), lai atklātu sīkas noplūdes.

2 Pārbaudiet noplūdes, uzziežot testēšanas šķīdumu uz visiem savienojumiem.

3 Izlaidiet slāpekļa gāzi.

5.3.2 Vakuuma žāvēšanas veikšana

1 Radiet sistēmā vakuumu, līdz manometrs uzrāda −0,1 MPa (−1 bar) spiedienu.

2 Tā atstājiet uz 4-5 minūtēm un tad pārbaudiet spiedienu:

Ja spiediens…	Tad…
Nemainās	Sistēmā nav mitruma. Šī procedūra ir pabeigta.
Palielinās	Sistēmā ir mitrums. Pārejiet nākamajā posmā.

3 Radiet sistēmā vakuumu vismaz 2 stundas, līdz manometrs uzrāda −0,1 MPa (−1 bar) spiedienu.

4 Pēc sūkņa izslēgšanas pārbaudiet spiedienu vismaz 1 stundu.

5 Ja NEVAR sasniegt vajadzīgo vakuumu vai NEVAR saglabāt tādu vakuumu 1 stundu, tad rīkojieties šādi:

- Atkal pārbaudiet, vai nav noplūdes.
- Atkal veiciet vakuuma žāvēšanu.

PIEZĪME

Noteikti atveriet noslēgšanas vārstus, kad esat uzstādījis aukstumaģenta cauruļvadus un veicis vakuuma žāvēšanu. Ja iekārtu darbina ar aizvērtiem noslēgšanas vārstiem, tad ir iespējams kompresora bojājums.

6 Dzesēšanas šķidruma uzpilde

6.1 Par aukstumaģenta uzpildīšanu

Ārējais bloks fabrikā ir uzpildīts ar aukstumaģentu, bet dažos gadījumos var būt nepieciešams rīkoties šādi:

Kas	Kad
Papildināt aukstumaģentu	Ja kopējais cauruļvada garums ir lielāks par noteikto (sk. tālāk).
Pilnīga aukstumaģenta uzpilde no jauna	**Piemērs:** ▪ Ja pārvieto sistēmu. ▪ Pēc noplūdes.

Papildināt aukstumaģentu

Pirms papildu aukstumaģenta uzpildīšanas noteikti pārliecinieties, ka ārējā bloka **ārējā** aukstumaģenta caurule ir pārbaudīta (noplūdes pārbaude, vakuuma žāvēšana).

INFORMĀCIJA

Atkarībā no iekārtām un/vai uzstādīšanas apstākļiem iespējams, ka elektroinstalācija jāpievieno pirms dzesētāja uzpildes.

Tipiska procedūra. Papildu aukstumaģenta uzpildīšanā parasti ir šādi posmi:

1 Nepieciešamā papildus uzpildāmā daudzuma noteikšana.

2 Vajadzības gadījumā papildu aukstumaģenta uzpildīšana.

3 Fluorēto siltumnīcefekta gāzu etiķetes aizpildīšana, etiķetes piestiprināšana ārējā bloka vāka iekšpusē.

Pilnīga aukstumaģenta uzpilde no jauna

Pirms pilnīgas aukstumaģenta uzpildīšanas no jauna obligāti veiciet šādas darbības:

1 Atgūstiet no sistēmas visu aukstumaģentu.

2 Pārbaudiet ārējā bloka **ārējo** aukstumaģenta cauruli (noplūdes pārbaude, vakuuma žāvēšana).

3 Veiciet ārējā bloka **iekšējās** aukstumaģenta caurules vakuuma žāvēšanu.

PIEZĪME

Pirms pilnīgas uzpildes veiciet arī āra iekārtas **iekšējo** dzesētāja cauruļu vakuumžāvēšanu.

Tipiska procedūra. Pilnīgā aukstumaģenta uzpildīšanā no jauna parasti ir šādi posmi:

1 Uzpildāmā aukstumaģenta daudzuma noteikšana.

2 Aukstumaģenta uzpildīšana.

3 Fluorēto siltumnīcefekta gāzu etiķetes aizpildīšana, etiķetes piestiprināšana ārējā bloka vāka iekšpusē.

6.2 Par aukstumaģentu

Šim izstrādājumam ir fluoru saturošas siltumnīcefekta gāzes. NEIZLAIDIET gāzes atmosfērā.

Dzesētāja tips: R32

Globālās sasilšanas potenciāla (GWP) vērtība: 675

Atkarībā no pielietojamās likumdošanas, iespējams, ka periodiski jāveic dzesētāja noplūdes pārbaudes. Lai saņemtu papildinformāciju, sazinieties ar savu uzstādītāju.

A2L **BRĪDINĀJUMS: MATERIĀLS AR ZEMĀKU UZLIESMOJAMĪBAS ROBEŽU**

Aukstumaģents šajā blokā ir ar zemāku uzliesmojamības robežu.

SARGIETIES!

- Aukstumaģents sistēmā ir ar zemāku uzliesmojamības robežu, bet parasti NENOPLŪST. Aukstumaģenta noplūdes gadījumā telpā tā saskare ar gāzes degļa liesmu, sildītāju vai plīti var izraisīt aizdegšanos vai indīgas gāzes veidošanos.
- Noplūdes gadījumā IZSLĒDZIET visus sildītājus, izvēdiniet telpu un vērsieties pie izplatītāja, kurš jums pārdeva iekārtu.
- NELIETOJIET šādu iekārtu, kamēr apkopes speciālists nav novērsis bojājumu noplūdes vietā un apstiprinājis iekārtas gatavību lietošanai.

SARGIETIES!

Ierīce ir jāglabā telpā, kurā nav pastāvīgi strādājošu aizdegšanās avotu (piemēram: atklāta liesma, strādājoša gāzes ierīce vai strādājošs elektriskais sildītājs).

SARGIETIES!

- Dzesētāja ķēdes daļas NEDRĪKST caurdurt vai dedzināt.
- NEDRĪKST izmantot tīrīšanas materiālus vai līdzekļus atkausēšanas procesa paātrināšanai, ko nav ieteicis ražotājs.
- Ņemiet vērā, kas sistēmā esošais dzesētājs ir bez smaržas.

PIEZĪME

Spēkā esošie tiesību akti par **fluoru saturošajām siltumnīcefekta gāzēm** pieprasa, lai iekārtas dzesēšanas šķidruma uzpilde tiktu norādīta gan pēc svara, gan kā CO_2 ekvivalents.

Formula tonnas CO_2 ekvivalenta aprēķināšanai: dzesēšanas šķidruma GWP vērtība × kopējā dzesēšanas šķidruma uzpilde [kg]/1000

Lai saņemtu papildinformāciju, sazinieties ar savu uzstādītāju.

6.3 Papildu dzesēšanas šķidruma daudzuma noteikšana

Ja kopējais šķidruma cauruļu garums ir…	Tad…
≤10 m	NEPIEVIENOJIET papildu dzesēšanas šķidrumu.
>10 m	R=(kopējais šķidruma cauruļu garums (m) –10 m)×0,020 R=Papildu uzpilde (kg) (noapaļojot līdz 0,01 kg)

INFORMĀCIJA

Caurules garums ir pielīdzināms šķidruma caurules garumam vienā virzienā.

6.4 Pilnīgai uzpildei nepieciešamā dzesētāja daudzuma noteikšana

INFORMĀCIJA

Ja nepieciešama pilnīga uzpilde, kopējais dzesētāja apjoms ietver rūpnīcā uzpildītā dzesētāja apjomu (skatīt iekārtas datu plāksnīti) un noteiktu papildu apjomu.

6.5 Papildu dzesētāja uzpilde

SARGIETIES!

- Kā dzesētāju izmantojiet tikai R32. Citas vietas var izraisīt sprādzienus un negadījumus.
- R32 satur fluoru saturošas siltumnīcefekta gāzes. Globālās sasilšanas potenciāla (GWP) vērtība ir 675. NEPIEĻAUJIET šo gāzu nokļūšanu atmosfērā.
- Uzpildot dzesētāju, VIENMĒR izmantojiet aizsargcimdus un aizsargbrilles.

Priekšnosacījums: Pirms dzesētāja uzpildes pārliecinieties, ka dzesētāja caurules ir savienotas un pārbaudītas (noplūdes pārbaude un vakuumžāvēšana).

1. Savienojiet dzesēšanas šķidruma cilindru ar apkopes pieslēgumvietu.
2. Pievienojiet papildu dzesēšanas šķidrumu.
3. Atveriet gāzes noslēgšanas vārstu.

6.6 Etiķetes par fluoru saturošām siltumnīcefekta gāzēm piestiprināšana

1. Aizpildiet uzlīmi šādi:

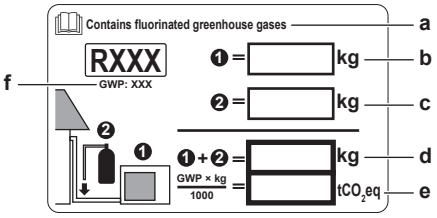

- **a** Ja fluorēto siltumnīcefekta gāzu etiķete vairākās valodās ir piegādāta kopā ar bloku (sk. piederumus), noplēsiet etiķeti attiecīgajā valodā un uzlīmējiet to uz **a**.
- **b** Rūpnīcā uzpildītā aukstumaģenta daudzums: sk. uz bloka datu plāksnītes
- **c** Papildu uzpildītā aukstumaģenta daudzums
- **d** Kopējais aukstumģenta daudzums
- **e** **Fluorēto siltumnīcefekta gāzu** emisija no kopējā aukstumaģenta daudzuma, tonnās kā CO_2 ekvivalents.
- **f** GWP = globālās sasilšanas potenciāls

PIEZĪME

Attiecīgie likumdošanas akti par **fluorētajām siltumnīcefekta gāzēm** nosaka, ka aukstumaģenta daudzumam blokā jānorāda gan svars, gan CO_2 ekvivalents.

Formula daudzuma aprēķināšanai CO_2 ekvivalenta tonnās: Aukstumaģenta GWP vērtība × kopējais aukstumaģenta daudzums [kg] / 1000

Izmantojiet GWP vērtību, kas norādīta aukstumaģenta uzpildīšanas uzlīmē.

2. Piestipriniet etiķeti ārpus telpām izmantojamās iekārtas iekšpusē blakus gāzes un šķidruma noslēgšanas vārstiem.

7 Elektroinstalācija

BĪSTAMI: STRĀVAS TRIECIENA BRIESMAS

SARGIETIES!
- Vadu ievilkšana JĀVEIC atbilstoši pilnvarotam elektriķim, un vadojumam ir JĀATBILST valsts elektrotehniskajiem noteikumiem.
- Izveidojiet vadu savienojumus ar elektrotīklu.
- Visiem komponentiem objektā un visām elektrotehniskās sistēmas daļām jābūt atbilstošām attiecīgo likumu un noteikumu prasībām.

SARGIETIES!
Kā strāvas padeves kabeļus VIENMĒR izmantojiet daudzdzīslu kabeļus.

SARGIETIES!
Ja energoapgādes kabelis ir bojāts, lai izvairītos no briesmām, tas ir JĀNOMAINA ražotājam, tā apkopes aģentam vai līdzīgi kvalificētai personai.

SARGIETIES!
Veiciet atbilstošus pasākumus, lai nepieļautu to, ka iekārtu kā patvērumu izmanto nelieli dzīvnieki. Nelieli dzīvnieki, saskaroties ar elektriskajām daļām, var izraisīt nepareizu darbību, dūmošanu vai aizdegšanos.

SARGIETIES!
NEPIEVIENOJIET šādu barošanas vadu iekšējam blokam. Tāda rīcība var izraisīt elektriskās strāvas triecienu vai aizdegšanos.

SARGIETIES!
- NELIETOJIET izstrādājumā uz vietas iegādātas elektrotehniskās detaļas.
- NEPIEVIENOJIET drenāžas sūkņa barošanas vadu un tml. pie spaiļu bloka. Tāda rīcība var izraisīt elektriskās strāvas triecienu vai aizdegšanos.

SARGIETIES!
Nepieļaujiet starpsavienojuma vadu saskari ar vara caurulēm, kurām nav siltumizolācijas, jo šādas caurules ir ļoti karstas.

7.1 Standarta elektroinstalācijas komponentu specifikācija

PIEZĪME
Mēs iesakām izmantot vienlaidu vadus. Ja izmantojat no vairākām dzīslām savītus vadus, tad nedaudz savijiet vadu, lai nostiprinātu vada galu ievietošanai spailē vai apaļā apspaides tipa spailē. Sīkāka informācija ir uzstādītāja uzziņu rokasgrāmatas sadaļā "Elektroinstalācijas savienošanas vadlīnijas".

Detaļa		
Barošanas strāvas kabelis	Spriegums	220~240 V
	Fāze	1~
	Frekvence	50 Hz
	Vadu izmēri	JĀBŪT atbilstošam attiecīgām likumu prasībām
Starpsavienojuma kabelis (iekšējais↔ārējais bloks)		4 dzīslu kabelis, ≥1,5 mm² un piemērots 220~240 V spriegumam
Ieteicamais ārējais drošinātājs		16 A
Noplūdstrāvas aizsargslēdzis		JĀBŪT atbilstošam attiecīgām likumu prasībām

7.2 Elektroinstalācijas vadu pievienošana āra iekārtai

1 Noņemiet apkopes vāku.
2 Noņemiet aizsargplāksni.
3 Atveriet vadu skavu.
4 Savienojiet savienotājkabeli un barošanas vadus šādi:

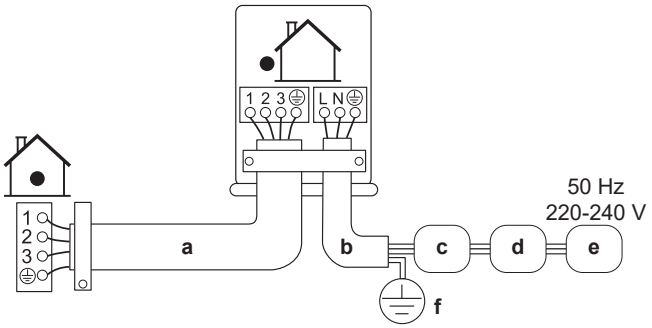

- **a** Savienotājkabelis
- **b** Barošanas kabelis
- **c** Aizsargslēdzis (ārējais drošinātājs strāvas stiprumam atkarībā no modeļa nosaukuma)
- **d** Paliekošās strāvas ierīce
- **e** Barošanas pievads
- **f** Zeme

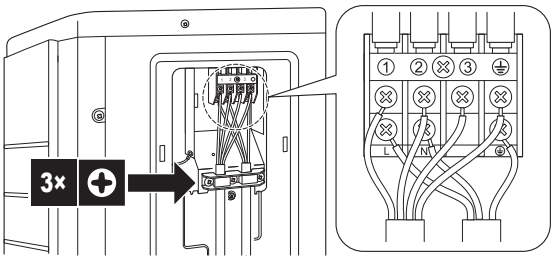

5 Stingri pievelciet spaiļu skrūves. Ieteicam izmantot Phillips skrūvgriezi.

8 Ārpus telpām uzstādāmās iekārtas uzstādīšanas pabeigšana

8.1 Ārpus telpām uzstādāmās iekārtas uzstādīšanas pabeigšana

1 Izolējiet un nostipriniet dzesētāja caurules un kabeļus šādi:

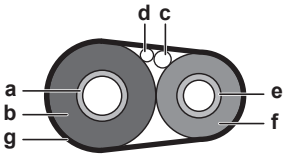

- **a** Gāzes caurule
- **b** Gāzes caurules izolācija
- **c** Starpsavienojuma kabelis
- **d** Vietējie vadi (ja attiecināms)
- **e** Šķidruma caurule
- **f** Šķidruma caurules izolācija
- **g** Apdares lente

2 Uzstādiet apkopes pārsegu.

8.2 Āra iekārtas aizvēršana

PIEZĪME

Kad aizverat ārējā bloka vāku, pārliecinieties, ka skrūvju pievilkšanas griezes moments NEPĀRSNIEDZ 1,3 N•m.

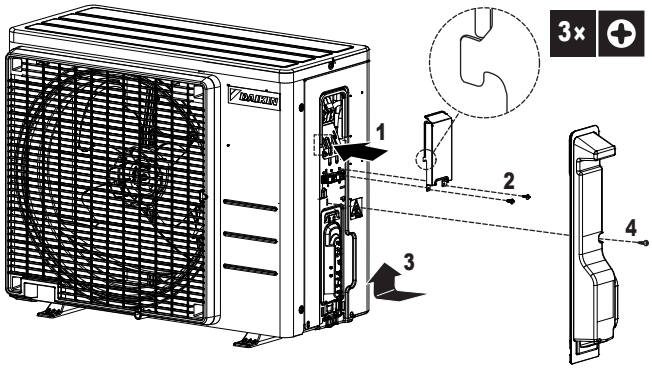

9 Nodošana ekspluatācijā

PIEZĪME

Ierīcei VIENMĒR jābūt uzstādītiem termistoriem un/vai spiediena sensoriem/slēdžiem. CITĀDI var tikt izraisīta kompresora aizdegšanās.

9.1 Kontrolsaraksts pirms nodošanas ekspluatācijā

1 Pēc iekārtas uzstādīšanas pārbaudiet tālāk norādīto.

2 Aiztaisiet iekārtu.

3 Ieslēdziet iekārtu.

☐	**Iekštelpu iekārta** ir pareizi uzstādīta.
☐	**Ārpus telpām uzstādāmā iekārta** ir pareizi uzstādīta.
☐	Sistēma ir pareizi **zemēta** un zemējuma spailes ir pievilktas.
☐	**Strāvas padeves spriegums** atbilst iekārtas identifikācijas uzlīmē norādītajam spriegumam.
☐	Slēdžu kārbā NAV **vaļīgu savienojumu** vai bojātu elektrokomponentu.
☐	iekštelpu iekārtas un ārpus telpām uzstādāmās iekārtas iekšpusē NAV **bojātu komponentu** vai **saspiestu cauruļu**.
☐	NAV **dzesējošās vielas noplūžu**.
☐	**Dzesējošās vielas caurules** (gāzes un šķidruma) ir termiski izolētas.
☐	Ir uzstādītas pareiza izmēra caurules, un **caurules** ir pareizi izolētas.
☐	Ārpus telpām uzstādāmās iekārtas **sprostvārsti** (gāzes un šķidruma) ir pilnībā atvērti.
☐	Tālāk norādītā **ārējā elektroinstalācija** starp āra iekārtu un iekštelpu iekārtu ir veikta saskaņā ar šo dokumentu un piemērojamajiem tiesību aktiem.
☐	**Drenāža** Gādājiet, lai drenāža labi plūstu. **Iespējamās sekas:** Kondensējies ūdens var pilēt.
☐	Iekšējais bloks saņem signālus no **lietotāja saskarnes ierīces**.
☐	Norādītie vadi tiek izmantoti **starpsavienojuma kabelim**.
☐	**Drošinātāji, jaudas slēdži** vai citas lokālās aizsardzības ierīces tiek uzstādītas atbilstoši šai instrukcijai, un tās NEDRĪKST apiet.

9.2 Kontrolsaraksts, nododot ekspluatācijā

☐	Ir veikta **atgaisošana**.
☐	Ir veikta a **pārbaude**.

9.3 Pārbaudes veikšana

Priekšnosacījums: JĀNODROŠINA strāvas padeve ar norādītajām vērtībām.

Priekšnosacījums: Darbības izmēģināšanu var veikt dzesēšanas vai sildīšanas režīmā.

Priekšnosacījums: Skatiet iekštelpu bloka lietošanas rokasgrāmatu par temperatūras iestatīšanu, darbības režīmu utt.

1 Dzesēšanas režīmā iestatiet zemāko ieprogrammējamo temperatūru. Sildīšanas režīmā iestatiet augstāko ieprogrammējamo temperatūru. Darbības izmēģinājumu vajadzības gadījumā var atspējot.

2 Kad darbības izmēģinājums ir pabeigts, iestatiet temperatūru normālā līmenī. Dzesēšanas režīmā: 26~28°C, sildīšanas režīmā: 20~24°C.

3 Pārliecinieties, ka visas funkcijas un iekārtas daļas pareizi darbojas.

4 Sistēma pārtrauc darboties 3 minūtes pēc bloka izslēgšanas.

INFORMĀCIJA

- Pat tad, ja bloks ir izslēgts, tas patērē elektroenerģiju.
- Kad pēc pārtraukuma tiek atjaunota elektrības padeve, iekārta sāk darboties iepriekš iestatītajā režīmā.

9.4 Ārpus telpām uzstādāmās iekārtas iedarbināšana

Par sistēmas konfigurēšanu un nodošanu ekspluatācijā skatiet iekšējā bloka uzstādīšanas rokasgrāmatā.

10 Problēmu novēršana

10.1 Atteices diagnostika, izmantojot LED uz ārējā bloka iespiedplates

LED ir…		Diagnoze
◑	mirgo	Normāli → pārbaudiet iekšējo bloku.
☼	IESLĒGTS	IZSLĒDZIET un IESLĒDZIET barošanu, pavērojiet LED aptuveni 3 minūtes. → Ja LED atkal iedegas, tad defekts ir ārējā bloka PCB iespiedplatē.
●	IZSLĒGTS	1 Barošanas spriegums (elektroenerģijas taupīšanai). 2 Barošanas pievada bojājums. 3 IZSLĒDZIET un IESLĒDZIET barošanu, pavērojiet LED aptuveni 3 minūtes. → Ja LED atkal IZSLĒDZAS, tad defekts ir ārējā bloka PCB iespiedplatē.

PIEZĪME

Lai noteiktu kļūdas kodu, izmantojiet bezvadu tālvadības pulti, kas piegādāta kopā ar iekštelpu bloku. Pilnu kļūdu kodu sarakstu un detalizētu pamācību par katras kļūdas novēršanu skatiet apkopes rokasgrāmatā.

BĪSTAMI: STRĀVAS TRIECIENA BRIESMAS

- Kad bloks nedarbojas, iespiedplates LED indikatori tiek IZSLĒGTI, lai taupītu strāvu.
- Bet arī tad, ja LED indikatori nespīd, spaiļu bloks un iespiedplate var būt zem sprieguma.

11 Likvidēšana

PIEZĪME

NEMĒĢINIET pašrocīgi demontēt sistēmu: iekārtas demontāža, dzesētāja, eļļas un citu daļu apstrāde JĀVEIC saskaņā ar piemērojamo likumdošanu. Iekārtas ir JĀPĀRSTRĀDĀ specializētā pārstrādes rūpnīcā, lai daļas izmantotu atkārtoti, pārstrādātu un atgūtu.

12 Tehniskie dati

- Jaunāko tehnisko datu **apakškopa** ir reģionālajā Daikin tīmekļa vietnē (publiski pieejama).
- Jaunāko tehnisko datu **pilnais komplekts** ir vietnē Daikin Business Portal (nepieciešama autentifikācija).

12.1 Vadojuma shēma

12.1.1 Unificētās elektroinstalācijas shēmas apzīmējumi

Izmantotās daļas un numerāciju skatiet iekārtas elektroinstalācijas shēmā. Daļas ir atsevišķi numurētas ar arābu cipariem augošā secībā, numurs pārskatā ir norādīts ar "*" kā daļas koda sastāvdaļa.

Simbols	Nozīme	Simbols	Nozīme
	Jaudas slēdzis		Aizsargzemējums
			Zemējums bez traucējumiem
			Aizsargzemējums (skrūve)
	Savienojums	Ⓐ,	Taisngriezis
	Savienotājs		Releja savienotājs
	Zeme		Īsslēguma savienotājs
	Ārējā elektroinstalācija		Spaile
	Drošinātājs		Spaiļu josla
INDOOR	Iekšējais bloks	○ ●	Vadu skava
OUTDOOR	Ārējais bloks		Sildītājs
	Paliekošās strāvas ierīce		

Simbols	Krāsa	Simbols	Krāsa
BLK	Melns	ORG	Oranžs
BLU	Zils	PNK	Rozā
BRN	Brūns	PRP, PPL	Purpurkrāsas
GRN	Zaļš	RED	Sarkans
GRY	Pelēks	WHT	Balts
SKY BLU	Debeszils	YLW	Dzeltens

Simbols	Nozīme
A*P	Iespiedshēma (PCB)
BS*	Poga IESL/IZSL, iedarbināšanas slēdzis
BZ, H*O	Zummers
C*	Kondensators
AC*, CN*, E*, HA*, HE*, HL*, HN*, HR*, MR*_A, MR*_B, S*, U, V, W, X*A, K*R_*, NE	Savienojums, savienotājs
D*, V*D	Diode
DB*	Diožu tilts
DS*	DIP slēdzis
E*H	Sildītājs
FU*, F*U, (par raksturlielumiem sk. PCB iespiedshēmu jūsu blokā)	Drošinātājs
FG*	Savienotājs (rāmja zemējums)
H*	Turētājs

Simbols	Nozīme
H*P, LED*, V*L	Kontrolspuldzīte, gaismas diode
HAP	Gaismas diode (apkopes monitors zaļš)
HIGH VOLTAGE	Augstspriegums
IES	Viedacs sensors
IPM*	Inteliģentais barošanas modulis
K*R, KCR, KFR, KHuR, K*M	Magnētiskais relejs
L	Zem sprieguma
L*	Spole
L*R	Reaktors
M*	Soļu motors
M*C	Kompresora motors
M*F	Ventilatora motors
M*P	Drenāžas sūkņa motors
M*S	Automātiskās līstīšu kustības motors
MR*, MRCW*, MRM*, MRN*	Magnētiskais relejs
N	Neitrāle
n=*, N=*	Ferīta serdes tinumu skaits
PAM	Impulsu-amplitūdas modulācija
PCB*	Iespiedshēma (PCB)
PM*	Barošanas modulis
PS	Barošanas slēdzis
PTC*	PTC termorezistors
Q*	Izolētā aizvara bipolārais tranzistors (IGBT)
Q*C	Jaudas slēdzis
Q*DI, KLM	Noplūdstrāvas aizsargslēdzis
Q*L	Pārslodzes aizsargs
Q*M	Termiskais slēdzis
Q*R	Paliekošās strāvas ierīce
R*	Rezistors
R*T	Termorezistors
RC	Uztvērējs
S*C	Robežslēdzis
S*L	Pludiņslēdzis
S*NG	Aukstumaģenta noplūdes sensors
S*NPH	Spiediena devējs (augsts)
S*NPL	Spiediena devējs (zems)
S*PH, HPS*	Spiediena slēdzis (augsts)
S*PL	Spiediena slēdzis (zems)
S*T	Termostats
S*RH	Mitruma sensors
S*W, SW*	Iedarbināšanas slēdzis
SA*, F1S	Izlādnis
SR*, WLU	Signālu uztvērējs
SS*	Selektorslēdzis
SHEET METAL	Spaiļu joslas stiprinājuma plāksne
T*R	Transformators
TC, TRC	Raidītājs
V*, R*V	Varistors
V*R	Diožu tilta, izolētā aizvara bipolārā tranzistora (IGBT) barošanas modulis

Simbols	Nozīme
WRC	Bezvadu tālvadības ierīce
X*	Spaile
X*M	Spaiļu josla (bloks)
Y*E	Elektroniskā paplašinājumvārsta tinums
Y*R, Y*S	Atplūdes elektromagnētiskā vārsta tinums
Z*C	Ferīta serde
ZF, Z*F	Traucējumu filtrs

12.2 Cauruļu sistēma

12.2.1 Cauruļu sistēma: āra iekārta

RXF20F, RXF25F, RXF35F, ARXF20F, ARXF25F, ARXF35F

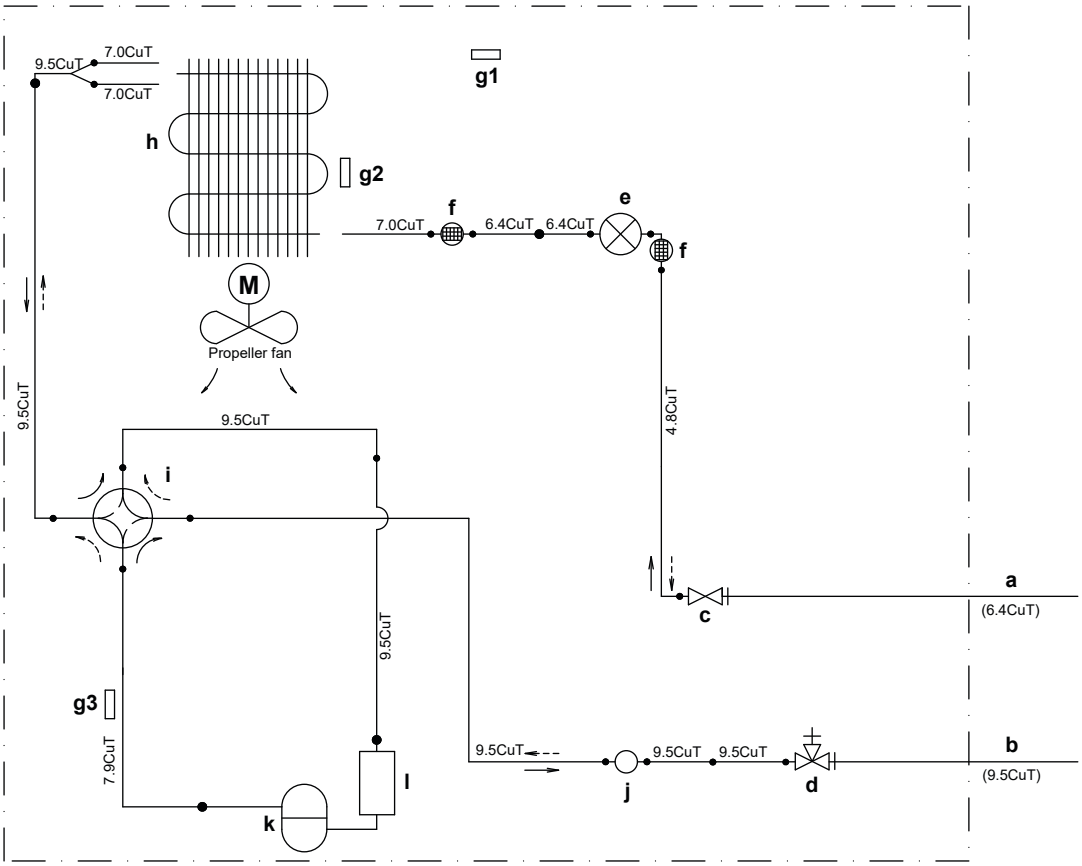

RXF42F, ARXF42F

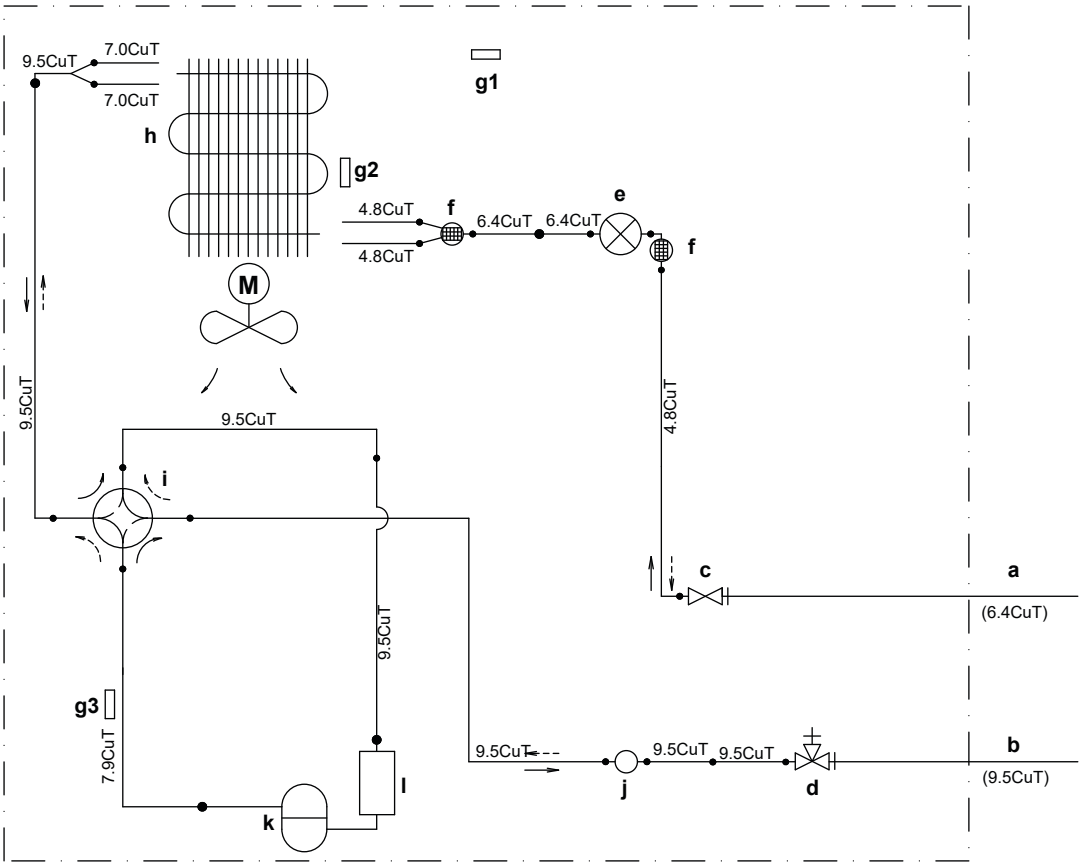

DAIKIN ISITMA VE SOĞUTMA SİSTEMLERİ SAN. TİC. A.Ş.
Gülsuyu Mahallesi, Fevzi Çakmak Caddesi, Burçak Sokak, No:20, 34848 Maltepe
İSTANBUL / TÜRKİYE
Tel: 0216 453 27 00
Faks: 0216 671 06 00
Çağrı Merkezi: 444 999 0
Web: www.daikin.com.tr

Copyright 2024 Daikin

DAIKIN EUROPE N.V.
Zandvoordestraat 300, B-8400 Oostende, Belgium

3P748643-15S 2025.08