Uzstādīšanas rokasgrāmata

Daikin telpu gaisa kondicionētāji

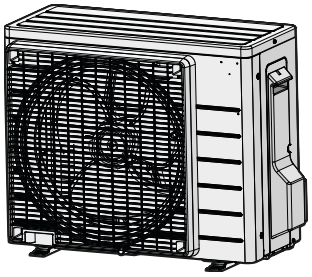

ARXF20C5V1B
ARXF25C5V1B
ARXF35C5V1B
ARXF42C5V1B

Uzstādīšanas rokasgrāmata
Daikin telpu gaisa kondicionētāji

Latviski

CE - DECLARATION-OF-CONFORMITY
CE - KONFORMITÄTSERKLÄRUNG
CE - DECLARATION-DE-CONFORMITE
CE - CONFORMITEITSVERKLARING
CE - DECLARACION-DE-CONFORMIDAD
CE - DICHIARAZIONE-DI-CONFORMITA
CE - ΔΗΛΩΣΗ ΣΥΜΜΟΡΦΩΣΗΣ
CE - DECLARAÇÃO-DE-CONFORMIDADE
CE - ЗАЯВЛЕНИЕ-О-СООТВЕТСТВИИ
CE - OVERENSSTEMMELSESERKLÆRING
CE - FÖRSÄKRAN-OM-ÖVERENSTÄMMELSE
CE - ERKLÆRING OM-SAMSVAR
CE - ILMOITUS-YHDENMUKAISUUDESTA
CE - PROHLÁŠENÍ-O-SHODĚ
CE - IZJAVA-O-USKLAĐENOSTI
CE - MEGFELELŐSÉGI-NYILATKOZAT
CE - DEKLARACJA-ZGODNOŚCI
CE - DECLARAŢIE-DE-CONFORMITATE
CE - IZJAVA O SKLADNOSTI
CE - VASTAVUSDEKLARATSIOON
CE - ДЕКЛАРАЦИЯ-ЗА-СЪОТВЕТСТВИЕ
CE - ATITIKTIES-DEKLARACIJA
CE - ATBILSTĪBAS-DEKLARĀCIJA
CE - VYHLÁSENIE-ZHODY
CE - UYGUNLUK-BEYANI

Daikin Europe N.V.

01 (GB) declares under its sole responsibility that the air conditioning models to which this declaration relates:
02 (D) erklärt auf seine alleinige Verantwortung daß die Modelle der Klimageräte für die diese Erklärung bestimmt ist:
03 (F) déclare sous sa seule responsabilité que les appareils d'air conditionné visés par la présente déclaration:
04 (NL) verklaart hierbij op eigen exclusieve verantwoordelijkheid dat de airconditioning units waarop deze verklaring betrekking heeft:
05 (E) declara baja su única responsabilidad que los modelos de aire acondicionado a los cuales hace referencia la declaración:
06 (I) dichiara sotto sua responsabilità che i condizionatori modello a cui è riferita questa dichiarazione:
07 (GR) δηλώνει με αποκλειστική της ευθύνη ότι τα μοντέλα των κλιματιστικών συσκευών στα οποία αναφέρεται η παρούσα δήλωση:
08 (P) declara sob sua exclusiva responsabilidade que os modelos de ar condicionado a que esta declaração se refere:
09 (RUS) заявляет, исключительно под свою ответственность, что модели кондиционеров воздуха, к которым относится настоящее заявление:
10 (DK) erklærer under eneansvar, at klimaanlægmodellerne, som denne deklaration vedrører:
11 (S) deklarerar i egenskap av huvudansvarig, att luftkonditioneringsmodellerna som berörs av denna deklaration innebär att:
12 (N) erklærer et fullstendig ansvar for at de luftkondisjoneringsmodeller som berøres av denne deklarasjon, innebærer at:
13 (FIN) ilmoittaa yksinomaan omalla vastuullaan, että tämän ilmoituksen tarkoittamat ilmastointilaitteiden mallit:
14 (CZ) prohlašuje ve své plné odpovědnosti, že modely klimatizace, k nimž se toto prohlášení vztahuje:
15 (HR) izjavljuje pod isključivo vlastitom odgovornošću da su modeli klima uređaja na koje se ova izjava odnosi:
16 (H) teljes felelőssége tudatában kijelenti, hogy a klímaberendezés modellek, melyekre e nyilatkozat vonatkozik:
17 (PL) deklaruje na własną i wyłączną odpowiedzialność, że modele klimatyzatorów, których dotyczy niniejsza deklaracja:
18 (RO) declară pe proprie răspundere că aparatele de aer condiţionat la care se referă această declaraţie:
19 (SLO) z vso odgovornostjo izjavlja, da so modeli klimatskih naprav, na katere se izjava nanaša:
20 (EST) kinnitab oma täielikul vastutusel, et käesoleva deklaratsioonl alla kuuluvad kliimaseadmete mudelid:
21 (BG) декларира на своя отговорност, че моделите климатична инсталация, за които се отнася тази декларация:
22 (LT) visiška savo atsakomybe skelbia, kad oro kondicionavimo prietaisų modeliai, kuriems yra taikoma ši deklaracija:
23 (LV) ar pilnu atbildību apliecina, ka tālāk uzskaitīto modeļu gaisa kondicionētāji, uz kuriem attiecas šī deklarācija:
24 (SK) vyhlasuje na vlastnú zodpovednosť, že tieto klimatizačné modely, na ktoré sa vzťahuje toto vyhlásenie:
25 (TR) tamamen kendi sorumluluğunda olmak üzere bu bildirinin ilgili olduğu klima modellerinin aşağıdaki gibi olduğunu beyan eder:

RXF20C5V1B, RXF25C5V1B, RXF35C5V1B, RXF42C5V1B,
ARXF20C5V1B, ARXF25C5V1B, ARXF35C5V1B, ARXF42C5V1B,

01 are in conformity with the following standard(s) or other normative document(s), provided that these are used in accordance with our instructions:
02 der/den folgenden Norm(en) oder einem anderen Normdokument oder -dokumenten entspricht/entsprechen, unter der Voraussetzung, daß sie gemäß unseren Anweisungen eingesetzt werden:
03 sont conformes à la/aux norme(s) ou autre(s) document(s) normatif(s), pour autant qu'ils soient utilisés conformément à nos instructions:
04 conform de volgende norm(en) of één of meer andere bindende documenten zijn, op voorwaarde dat ze worden gebruikt overeenkomstig onze instructies:
05 están en conformidad con la(s) siguiente(s) norma(s) u otro(s) documento(s) normativo(s), siempre que sean utilizados de acuerdo con nuestras instrucciones:
06 sono conformi al(i) seguente(i) standard(s) o altro(i) documento(i) a carattere normativo, a patto che vengano usati in conformità alle nostre istruzioni:
07 είναι σύμφωνα με τα(α) ακόλουθο(α) πρότυπο(α) ή άλλο έγγραφο(α) κανονισμών, υπό την προϋπόθεση ότι χρησιμοποιούνται σύμφωνα με τις οδηγίες μας:
08 estão em conformidade com a(s) seguinte(s) norma(s) ou outro(s) documento(s) normativo(s), desde que estes sejam utilizados de acordo com as nossas instruções:
09 соответствуют следующим стандартам или другим нормативным документам, при условии их использования согласно нашим инструкциям:
10 overholder følgende standard(er) eller andet/andre retningsgivende dokument(er), forudsat at disse anvendes i henhold til vore instrukser:
11 respektive utrustning är utförd i överensstämmelse med och följer följande standard(er) eller andra normgivande dokument, under förutsättning att användning sker i överensstämmelse med våra instruktioner:
12 respektive utstyr er i overensstemmelse med følgende standard(er) eller andre normgivende dokument(er), under forutsetning av at disse brukes i henhold til våre instrukser:
13 vastaavat seuraavien standardien ja muiden ohjeellisten dokumenttien vaatimuksia edellyttäen, että niitä käytetään ohjeidemme mukaisesti:
14 za předpokladu, že jsou využívány v souladu s našimi pokyny, odpovídají následujícím normám nebo normativním dokumentům:
15 u skladu sa slijedećim standardom(ima) ili drugim normativnim dokumentom(ima), uz uvjet da se oni koriste u skladu s našim uputama:
16 megfelelnek az alábbi szabvány(ok)nak vagy egyéb irányadó dokumentum(ok)nak, ha azokat előírás szerint használják:
17 spełniają wymogi następujących norm i innych dokumentów normalizacyjnych, pod warunkiem że używane są zgodnie z naszymi instrukcjami:
18 sunt în conformitate cu următorul (următoarele) standard(e) sau alt(e) document(e) normativ(e), cu condiţia ca acestea să fie utilizate în conformitate cu instrucţiunile noastre:
19 skladni z naslednjimi standardi in drugimi normativi, pod pogojem, da se uporabljajo v skladu z našimi navodili:
20 on vastavuses järgmis(t)e standard(ite)ga või teiste normatiivsete dokumentidega, kui neid kasutatakse vastavalt meie juhenditele:
21 съответстват на следните стандарти или други нормативни документи, при условие, че се използват съгласно нашите инструкции:
22 atitinka žemiau nurodytus standartus ir (arba) kitus norminius dokumentus su sąlyga, kad yra naudojami pagal mūsų nurodymus:
23 tad, ja lietoti atbilstoši ražotāja norādījumiem, atbilst sekojošiem standartiem un citiem normatīviem dokumentiem:
24 sú v zhode s nasledovnou(ými) normou(ami) alebo iným(i) normatívnym(i) dokumentom(ami), za predpokladu, že sa používajú v súlade s našim návodom:
25 ürünün, talimatlarımıza göre kullanılması koşuluyla aşağıdaki standartlar ve norm belirten belgelerle uyumludur:

EN60335-2-40,

01 following the provisions of:
02 gemäß den Vorschriften der:
03 conformément aux stipulations des:
04 overeenkomstig de bepalingen van:
05 siguiendo las disposiciones de:
06 secondo le prescrizioni per:
07 με τήρηση των διατάξεων των:
08 de acordo com o previsto em:
09 в соответствии с положениями:
10 under iagttagelse af bestemmelserne i:
11 enligt villkoren i:
12 gitt i henhold til bestemmelsene i:
13 noudattaen määräyksiä:
14 za dodržení ustanovení předpisu:
15 prema odredbama:
16 követi a(z):
17 zgodnie z postanowieniami Dyrektyw:
18 în urma prevederilor:
19 ob upoštevanju določb:
20 vastavalt nõuetele:
21 спедвайки клаузите на:
22 laikantis nuostatų, pateikiamų:
23 ievērojot prasības, kas noteiktas:
24 dodržiavajúc ustanovenia:
25 bunun koşullarına uygun olarak:

Low Voltage 2014/35/EU
Electromagnetic Compatibility 2014/30/EU *
Machinery 2006/42/EC **

01 Directives, as amended.
02 Direktiven, gemäß Änderung.
03 Directives, telles que modifiées.
04 Richtlijnen, zoals geamendeerd.
05 Directivas, según lo enmendado.
06 Direttive, come da modifica.
07 Οδηγιών, όπως έχουν τροποποιηθεί.
08 Directivas, conforme alteração em.
09 Директив со всеми поправками.
10 Direktiver, med senere ændringer.
11 Direktiv, med företagna ändringar.
12 Direktiver, med foretatte endringer.
13 Direktiivejä, sellaisina kuin ne ovat muutettuina.
14 v platném znění.
15 Smjernice, kako je izmijenjeno.
16 irányelv(ek) és módosításaik rendelkezéseit.
17 z późniejszymi poprawkami.
18 Directivelor, cu amendamentele respective.
19 Direktive z vsemi spremembami.
20 Direktiivid koos muudatustega.
21 Директиви, с техните изменения.
22 Direktyvose su papildymais.
23 Direktīvās un to papildinājumos.
24 Smernice, v platnom znení.
25 Değiştirilmiş halleriyle Yönetmelikler.

01 **Note*** as set out in **<A>** and judged positively by **<B>** according to the **Certificate <C>**.
02 **Hinweis*** wie in **<A>** aufgeführt und von **<B>** positiv beurteilt gemäß **Zertifikat <C>**.
03 **Remarque*** tel que défini dans **<A>** et évalué positivement par **<B>** conformément au **Certificat <C>**.
04 **Bemerk*** zoals vermeld in **<A>** en positief beoordeeld door **<B>** overeenkomstig **Certificaat <C>**.
05 **Nota*** como se establece en **<A>** y es valorado positivamente por **<B>** de acuerdo con el **Certificado <C>**.
06 **Nota*** delineato nel **<A>** e giudicato positivamente da **<B>** secondo il **Certificato <C>**.
07 **Σημείωση*** όπως καθορίζεται στο **<A>** και κρίνεται θετικά από το **<B>** σύμφωνα με το **Πιστοποιητικό <C>**.
08 **Nota*** tal como estabelecido em **<A>** e com o parecer positivo de **<B>** de acordo com o **Certificado <C>**.
09 **Примечание*** как указано в **<A>** и в соответствии с положительным решением **<B>** согласно **Свидетельству <C>**.
10 **Bemærk*** som anført i **<A>** og positivt vurderet af **<B>** i henhold til **Certifikat <C>**.
11 **Information*** enligt **<A>** och godkänts av **<B>** enligt **Certifikatet <C>**.
12 **Merk*** som det fremkommer i **<A>** og gjennom positiv bedømmelse av **<B>** ifølge **Sertifikat <C>**.
13 **Huom*** jotka on esitetty asiakirjassa **<A>** ja jotka **<B>** on hyväksynyt **Sertifikaatin <C>** mukaisesti.
14 **Poznámka*** jak bylo uvedeno v **<A>** a pozitivně zjištěno **<B>** v souladu s **osvědčením <C>**.
15 **Napomena*** kako je izloženo u **<A>** i pozitivno ocijenjeno od strane **<B>** prema **Certifikatu <C>**.
16 **Megjegyzés*** a(z) **<A>** alapján, a(z) **<B>** igazolta a megfelelést, a(z) **<C> tanúsítvány** szerint.
17 **Uwaga*** zgodnie z dokumentacją **<A>**, pozytywną opinią **<B>** i **Świadectwem <C>**.
18 **Notă*** aşa cum este stabilit în **<A>** şi apreciat pozitiv de **<B>** în conformitate cu **Certificatul <C>**.
19 **Opomba*** kot je določeno v **<A>** in odobreno s strani **<B>** v skladu s **certifikatom <C>**.
20 **Märkus*** nagu on näidatud dokumendis **<A>** ja heaks kiidetud **<B>** järgi vastavalt **sertifikaadile <C>**.
21 **Забележка*** както е изложено в **<A>** и оценено положително от **<B>** съгласно **Сертификата <C>**.
22 **Pastaba*** kaip nustatyta **<A>** ir kaip teigiamai nuspręsta **<B>** pagal **Sertifikatą <C>**.
23 **Piezīmes*** kā norādīts **<A>** un atbilstoši **<B>** pozitīvajam vērtējumam saskaņā ar **sertifikātu <C>**.
24 **Poznámka*** ako bolo uvedené v **<A>** a pozitívne zistené **<B>** v súlade s **osvedčením <C>**.
25 **Not*** **<A>**'da belirtildiği gibi ve **<C> Sertifikasına** göre **<B>** tarafından olumlu olarak değerlendirildiği gibi.

<A>	**DAIKIN.TCF.032E7/11-2020**
<B>	**DEKRA (NB0344)**
<C>	**2159619.0551-EMC**

01** Daikin Europe N.V. is authorised to compile the Technical Construction File.
02** Daikin Europe N.V. hat die Berechtigung die Technische Konstruktionsakte zusammenzustellen.
03** Daikin Europe N.V. est autorisé à compiler le Dossier de Construction Technique.
04** Daikin Europe N.V. is bevoegd om het Technisch Constructiedossier samen te stellen.
05** Daikin Europe N.V. está autorizado a compilar el Archivo de Construcción Técnica.
06** Daikin Europe N.V. è autorizzata a redigere il File Tecnico di Costruzione.
07** Η Daikin Europe N.V. είναι εξουσιοδοτημένη να συντάξει τον Τεχνικό φάκελο κατασκευής.
08** A Daikin Europe N.V. está autorizada a compilar a documentação técnica de fabrico.
09** Компания Daikin Europe N.V. уполномочена составить Комплект технической документации.
10** Daikin Europe N.V. er autoriseret til at udarbejde de tekniske konstruktionsdata.
11** Daikin Europe N.V. är bemyndigade att sammanställa den tekniska konstruktionsfilen.
12** Daikin Europe N.V. har tillatelse til å kompiliere den Tekniske konstruksjonsfilen.
13** Daikin Europe N.V. on valtuutettu laatimaan Teknisen asiakirjan.
14** Společnost Daikin Europe N.V. má oprávnění ke kompilaci souboru technické konstrukce.
15** Daikin Europe N.V. je ovlašten za izradu Datoteke o tehničkoj konstrukciji.
16** A Daikin Europe N.V. jogosult a műszaki konstrukciós dokumentáció összeállítására.
17** Daikin Europe N.V. ma upoważnienie do zbierania i opracowywania dokumentacji konstrukcyjnej.
18** Daikin Europe N.V. este autorizat să compileze Dosarul tehnic de construcţie.
19** Daikin Europe N.V. je pooblaščen za sestavo datoteke s tehnično mapo.
20** Daikin Europe N.V. on volitatud koostama tehnilist dokumentatsiooni.
21** Daikin Europe N.V. е оторизирана да състави Акта за техническа конструкция.
22** Daikin Europe N.V. yra įgaliota sudaryti šį techninės konstrukcijos failą.
23** Daikin Europe N.V. ir autorizēts sastādīt tehnisko dokumentāciju.
24** Spoločnosť Daikin Europe N.V. je oprávnená vytvoriť súbor technickej konštrukcie.
25** Daikin Europe N.V. Teknik Yapı Dosyasını derlemeye yetkilidir.

3P516375-16N

DAIKIN

Hiromitsu Iwasaki
Director
Ostend, 4th of January 2021

DAIKIN EUROPE N.V.
Zandvoordestraat 300, B-8400 Oostende, Belgium

Saturs

1 Informācija par dokumentāciju 3
1.1 Par šo dokumentu 3
2 Īpaši drošības noteikumi uzstādītājam 4
3 Informācija par iepakojumu 5
3.1 Ārpus telpām uzstādāmā iekārta 5
3.1.1 Āra iekārtas izpakošana 5
3.1.2 Ārpus telpām uzstādāmās iekārtas piederumu noņemšana 6
4 Iekārtas uzstādīšana 6
4.1 Uzstādīšanas vietas sagatavošana 6
4.1.1 Āra iekārtas uzstādīšanas vietas prasības 6
4.1.2 Āra iekārtas papildu uzstādīšanas vietas prasības auksta klimata apstākļos 6
4.2 Ārpus telpām uzstādāmās iekārtas montāža 7
4.2.1 Uzstādīšanas konstrukcijas nodrošināšana 7
4.2.2 Ārējā bloka uzstādīšana 7
4.2.3 Drenāžas nodrošināšana 7
4.2.4 Ārpus telpām uzstādāmās iekārtas apgāšanās novēršana 7
5 Cauruļu uzstādīšana 8
5.1 Dzesētāja cauruļu sagatavošana 8
5.1.1 Prasības dzesētāja caurulēm 8
5.1.2 Aukstumaģenta cauruļvadu garuma un augstuma starpība 8
5.1.3 Dzesētāja caurules izolācija 8
5.2 Dzesēšanas šķidruma cauruļu pievienošana 8
5.2.1 Dzesētāja cauruļu pievienošanu 8
5.2.2 Piesardzības pasākumi dzesētāja cauruļu pievienošanas laikā 8
5.2.3 Dzesēšanas šķidruma cauruļu pievienošana ārpus telpām uzstādāmajai iekārtai 8
5.3 Dzesēšanas šķidruma cauruļu pārbaude 9
5.3.1 Noplūžu pārbaude 9
5.3.2 Vakuumžāvēšana 9
6 Dzesēšanas šķidruma uzpilde 9
6.1 Dzesētāja uzpilde 9
6.2 Par aukstumaģentu 9
6.3 Papildu dzesēšanas šķidruma daudzuma noteikšana 10
6.4 Pilnīgai uzpildei nepieciešamā dzesētāja daudzuma noteikšana 10
6.5 Papildu dzesētāja uzpilde 10
6.6 Etiķetes par fluoru saturošām siltumnīcefekta gāzēm piestiprināšana 10
7 Elektroinstalācija 10
7.1 Standarta elektroinstalācijas komponentu specifikācija 11
7.2 Elektroinstalācijas vadu pievienošana āra iekārtai 11
8 Ārpus telpām uzstādāmās iekārtas uzstādīšanas pabeigšana 11
8.1 Ārpus telpām uzstādāmās iekārtas uzstādīšanas pabeigšana 11
8.2 Ārējā bloka aizvēršana 11
9 Nodošana ekspluatācijā 12
9.1 Kontrolsaraksts pirms nodošanas ekspluatācijā 12
9.2 Kontrolsaraksts, nododot ekspluatācijā 12
9.3 Pārbaudes veikšana 12
9.4 Ārpus telpām uzstādāmās iekārtas iedarbināšana 12
10 Problēmu novēršana 12
10.1 Atteices diagnostika, izmantojot LED uz ārējā bloka iespiedplates 12
11 Likvidēšana 13
12 Tehniskie dati 14
12.1 Vadojuma shēma 14
12.1.1 Unificētās elektroinstalācijas shēmas apzīmējumi 14
12.2 Cauruļu sistēma 16
12.2.1 Cauruļu sistēma: āra iekārta 16

1 Informācija par dokumentāciju

1.1 Par šo dokumentu

INFORMĀCIJA

Pārliecinieties, ka lietotājam ir dokumentācija uz papīra, un aiciniet viņu saglabāt to turpmākai uzziņai.

Mērķauditorija

Pilnvaroti uzstādītāji

BRĪDINĀJUMS

Pārliecinieties, ka uzstādīšana, apkope un remonts atbilst Daikin instrukcijām, kā arī attiecīgiem tiesību aktiem un ka šos darbus veic tikai pilnvarots personāls. Eiropā un reģionos, kur ir spēkā IEC standarti, attiecīgais standarts ir EN/IEC 60335-2-40.

INFORMĀCIJA

Šajā dokumentā ir ietvertas uzstādīšanas instrukcijas, kas attiecas tikai uz ārējo bloku. Par iekšējās instalācijas uzstādīšanu (iekšējā bloka uzstādīšana, aukstumaģenta cauruļvada pievienošana pie iekšējā bloka, elektrisko vadu pievienošana pie iekšējā bloka utt.) sk. iekšējā bloka uzstādīšanas rokasgrāmatā.

Dokumentācijas komplekts

Šis dokuments ir daļa no dokumentācijas komplekta. Pilns komplekts sastāv no tālāk norādītajiem dokumentiem.

- **Vispārējie drošības noteikumi:**
  - Izlasiet šos drošības noteikumus PIRMS iekārtas uzstādīšanas
  - Formāts: uz papīra (ārējā bloka iepakojumā)
- **Ārējā bloka uzstādīšanas rokasgrāmata:**
  - Uzstādīšanas instrukcija
  - Formāts: uz papīra (ārējā bloka iepakojumā)
- **Uzstādītāja uzziņu rokasgrāmata:**
  - Uzstādīšanas sagatavošana, atsauces dati utt.
  - Formāts: elektroniskās datnes http://www.daikineurope.com/support-and-manuals/product-information/

Komplektā iekļautās dokumentācijas jaunākās pārskatītās versijas var būt pieejamas reģionālajā Daikin tīmekļa vietnē vai no jūsu izplatītāja.

Oriģinālā dokumentācija ir rakstīta angļu valodā. Pārējās valodās ir oriģinālo dokumentu tulkojumi.

Tehniskie dati

- Jaunāko tehnisko datu **apakškopa** ir reģionālajā Daikin tīmekļa vietnē (publiski pieejama).
- Jaunāko tehnisko datu **pilnais komplekts** ir vietnē Daikin Business Portal (nepieciešama autentifikācija).

2 Īpaši drošības noteikumi uzstādītājam

Vienmēr ievērojiet šādus drošības norādījumus un noteikumus.

Iekārtas uzstādīšana (skatīt "4 Iekārtas uzstādīšana" [▸ 6])

BRĪDINĀJUMS

Uzstādīšanu veic uzstādītājs, materiālu un instalācijas izvēlei ir jāatbilst attiecīgo likumdošanas aktu prasībām. Eiropā attiecīgais standarts ir EN378.

Uzstādīšanas vieta (skatīt "4.1 Uzstādīšanas vietas sagatavošana" [▸ 6])

UZMANĪBU!

- Pārbaudiet, vai uzstādīšanas vieta izturēs bloka svaru. Nepareiza uzstādīšana rada briesmas. Tad iespējama arī vibrācija vai neparastas skaņas darbības laikā.
- Nodrošiniet pietiekami lielu apkopes vietu.
- Uzstādot bloku, gādājiet, lai tas NESASKARAS ar griestiem vai sienu, jo pretējā gadījumā ir iespējama vibrācija.

BRĪDINĀJUMS

Ierīce ir jāglabā telpā, kurā nav pastāvīgi strādājošu aizdegšanās avotu (piemēram: atklāta liesma, strādājoša gāzes ierīce vai strādājošs elektriskais sildītājs).

Aukstumaģenta cauruļvadu savienošana (skatīt "5.2 Dzesēšanas šķidruma cauruļu pievienošana" [▸ 8])

UZMANĪBU!

- Ar aukstumaģentu R32 uzpildītām, objektā piegādātām iekārtām nedrīkst veikt lodēšanu vai metināšanu.
- Saldēšanas iekārtas uzstādīšanas laikā daļu savienošanu ar vismaz vienu uzpildītu daļu veikt, ņemot vērā šādas prasības: telpās, kur uzturas cilvēki, aukstumaģenta R32 gadījumā nav pieļaujami pagaidu savienojumi, izņemot uz vietas izveidotus savienojumus, kas savieno iekšējo bloku ar cauruļvadiem. Uz vietas veidotiem savienojumiem starp cauruļvadu un iekšējo bloku jābūt pagaidu savienojumiem.

UZMANĪBU!

- Izmantojiet pie bloka piestiprinātu platgala uzgriezni.
- Lai novērstu gāzes noplūdi, uzklājiet aukstumaģenta eļļu tikai paplatinājuma iekšpusē. Izmantojiet R32 aukstumaģenta eļļu.
- NEDRĪKST otrreiz izmantot iepriekš lietotus savienotājus.

UZMANĪBU!

- NEKLĀJIET uz paplašinātās daļas minerāleļļu.
- NEIZMANTOJIET caurules, kas lietotas citu iekārtu uzstādīšanā.
- Lai nodrošinātu atbilstošu R32 iekārtas kalpošanas laiku, NEKĀDĀ GADĪJUMĀ neuzstādiet žāvētāju. Žūstošais materiāls var izšķīst un sabojāt sistēmu.

BRĪDINĀJUMS

Stingri piestipriniet aukstumaģenta cauruļvadu pirms kompresora iedarbināšanas. Ja aukstumaģenta cauruļvads nav pievienots un ir atvērts noslēgvārsts, kad sāk darboties kompresors, tad tiks iesūkts gaiss. Rezultātā aukstumaģenta kontūrā radīsies nenormāls spiediens, kas var izraisīt iekārtas bojājumus un pat traumas cilvēkiem.

UZMANĪBU!

- Nepietiekams paplatinājums var izraisīt dzesētāja gāzes noplūdi.
- Konusus NEIZMANTOJIET atkārtoti. Lai novērstu iespējamu dzesētāja gāzes noplūdi, izmantojiet jaunus konusus.
- Izmantojiet iekārtas komplektācijā iekļautos konusa uzgriežņus. Izmantojot citus konusa uzgriežņus, iespējama dzesētāja gāzes noplūde.

UZMANĪBU!

NEDRĪKST atvērt vārstus, kamēr nav veikta paplatināšana. Tas var izraisīt gāzveida aukstumaģenta noplūdi.

BĪSTAMI! EKSPLOZIJAS IZRAISĪŠANAS RISKS

Bloku NEDRĪKST iedarbināt, ja tajā ir radīts vakuums.

Aukstumaģenta uzpildīšana (skatīt "6 Dzesēšanas šķidruma uzpilde" [▸ 9])

BRĪDINĀJUMS

Aukstumaģents sistēmā ir ar zemāku uzliesmojamības robežu, bet parasti NENOPLŪST. Aukstumaģenta noplūdes gadījumā telpā tā saskare ar gāzes degļa liesmu, sildītāju vai plīti var izraisīt aizdegšanos vai indīgas gāzes veidošanos.

Noplūdes gadījumā izslēdziet visus sildītājus, izvēdiniet telpu un vērsieties pie izplatītāja, kurš jums pārdeva iekārtu.

NELIETOJIET šādu iekārtu, kamēr apkopes speciālists nav novērsis bojājumu noplūdes vietā un apstiprinājis iekārtas gatavību lietošanai.

BRĪDINĀJUMS

- Izmantojiet tikai aukstumaģentu R32. Citas vielas var izraisīt sprādzienu un nelaimes gadījumus.
- R32 satur fluorētas siltumnīcefekta gāzes. Tā globālās sasilšanas potenciāla (GWP) vērtība ir 675. Neizlaidiet šo gāzi atmosfērā.
- Veicot aukstumaģenta uzpildīšanu, VIENMĒR lietojiet aizsargcimdus un aizsargbrilles.

UZMANĪBU!

Lai kompresors netiktu sabojāts, NEUZPILDIET vairāk par noteikto dzesētāja tilpumu.

BRĪDINĀJUMS

NEDRĪKST pieskarties nejauši noplūdušam aukstumaģentam. Tas var izraisīt smagus ievainojumus apsaldēšanas rezultātā.

Elektroinstalācijas uzstādīšana (skatīt "7 Elektroinstalācija" [▸ 10])

BRĪDINĀJUMS

Ierīce jāuzstāda saskaņā ar valsts elektroinstalācijas noteikumiem.

BRĪDINĀJUMS

- Ārējie vadi ir JĀUZSTĀDA pilnvarotam elektriķim, un tiem ir JĀATBILST spēkā esošajiem tiesību aktiem.
- Izveidojiet elektriskos savienojumus ar fiksētajām elektroinstalācijām.
- Visiem uz vietas saliktajiem komponentiem un elektriskajām konstrukcijām ir JĀATBILST spēkā esošajiem tiesību aktiem.

BRĪDINĀJUMS

- Ja strāvas padevei nav N fāzes vai tā ir nepareiza, aprīkojums sabojāsies.
- Nodrošiniet pareizu zemējumu. NESAVIENOJIET iekārtas zemējumu ar komunālajām caurulēm, izlādni vai tālruņa līnijas zemējumu. Nepilnīgs zemējums var izraisīt elektrošoku.
- Uzstādiet nepieciešamos drošinātājus vai jaudas slēdžus.
- Elektroinstalāciju nostipriniet ar kabeļu savilcējiem, lai kabeļi NENONĀKTU saskarē ar asām malām vai caurulēm, it īpaši augstspiediena pusē.
- NELIETOJIET izolētus vadus, dzīslotos vadus, pagarinātājus un savienojumus ar zvaigžņveida sistēmu. Tas var izraisīt pārkaršanu, elektrošoku vai aizdegšanos.
- NEUZSTĀDIET fāzu kustības kondensatoru, jo šī iekārta ir aprīkota ar pārveidotāju. Fāzu kustības kondensators var samazināt veiktspēju un radīt negadījumus.

BRĪDINĀJUMS

Kā strāvas padeves kabeļus VIENMĒR izmantojiet daudzdzīslu kabeļus.

BRĪDINĀJUMS

Izmantojiet visu polu atvienošanas tipa pārtraucēju ar vismaz 3 mm attālumu starp kontaktpunktu spraugām, kas nodrošina pilnīgu atvienošanu III kategorijas pārsprieguma gadījumā.

BRĪDINĀJUMS

Ja energoapgādes kabelis ir bojāts, tad, lai izvairītos no briesmām, tas ir JĀNOMAINA ražotājam, tā aģentam vai līdzīgai kvalificētai personai.

BRĪDINĀJUMS

NEPIEVIENOJIET šādu barošanas vadu iekšējam blokam. Tāda rīcība var izraisīt elektriskās strāvas triecienu vai aizdegšanos.

BRĪDINĀJUMS

- NELIETOJIET izstrādājumā uz vietas iegādātas elektrotehniskās detaļas.
- NEPIEVIENOJIET drenāžas sūkņa barošanas vadu un tml. pie spaiļu bloka. Tāda rīcība var izraisīt elektriskās strāvas triecienu vai aizdegšanos.

BRĪDINĀJUMS

Nepieļaujiet starpsavienojuma vadu saskari ar vara caurulēm, kurām nav siltumizolācijas, jo šādas caurules ir ļoti karstas.

BĪSTAMI! ELEKTROTRIECIENA SAŅEMŠANAS RISKS

Barošanas sistēma padod strāvu visās elektriskās ķēdes daļās (arī termorezistoriem). Tiem nedrīkst pieskarties ar kailām rokām.

BĪSTAMI! ELEKTROTRIECIENA SAŅEMŠANAS RISKS

Pirms apkopes veikšanas atvienojiet barošanu uz vairāk nekā 10 minūtēm un izmēriet spriegumu uz galvenās ķēdes kondensatoru vai elektrotehnisko detaļu spailēm. Šim spriegumam JĀBŪT mazākam par 50 V DC, lai jūs varētu pieskarties ķēdes elektrotehniskajām detaļām. Spaiļu atrašanās vieta ir parādīta elektriskā vadojuma shēmā.

Iekšējā bloka uzstādīšanas pabeigšana (skatīt "8 Ārpus telpām uzstādāmās iekārtas uzstādīšanas pabeigšana" [▶ 11])

BĪSTAMI! ELEKTROTRIECIENA SAŅEMŠANAS RISKS

- Pārliecinieties, ka sistēma ir pareizi iezemēta.
- Izslēdziet strāvas padevi pirms apkopes darbiem.
- Uzstādiet sadales kārbas vāku pirms elektriskās barošanas ieslēgšanas.

Nodošana ekspluatācijā (skatīt "9 Nodošana ekspluatācijā" [▶ 12])

BĪSTAMI! ELEKTROTRIECIENA SAŅEMŠANAS RISKS

BĪSTAMI! APDEGUMU/APPLAUCĒŠANĀS BRIESMAS

UZMANĪBU!

NEVEICIET pārbaudes darbināšanu, kamēr notiek darbs pie iekštelpu blokiem.

Pārbaudes darbināšanas laikā darbosies NE VIEN ārējais bloks, bet arī ar to savienotais iekštelpu bloks. Darbs pie iekštelpu bloka pārbaudes darbināšanas laikā ir bīstams.

UZMANĪBU!

Neievietojiet dažādus priekšmetus vai savus pirkstus gaisa ieplūdes un izplūdes atverēs. AIZLIEGTS noņemt ventilatora aizsargu. Kad ventilators griežas lielā ātrumā, tā lāpstiņas var radīt ievainojumus.

3 Informācija par iepakojumu

3.1 Ārpus telpām uzstādāmā iekārta

3.1.1 Āra iekārtas izpakošana

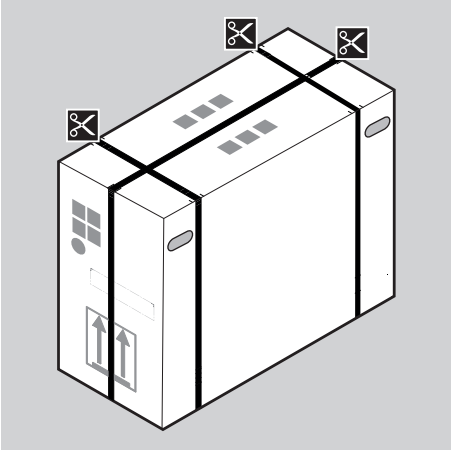

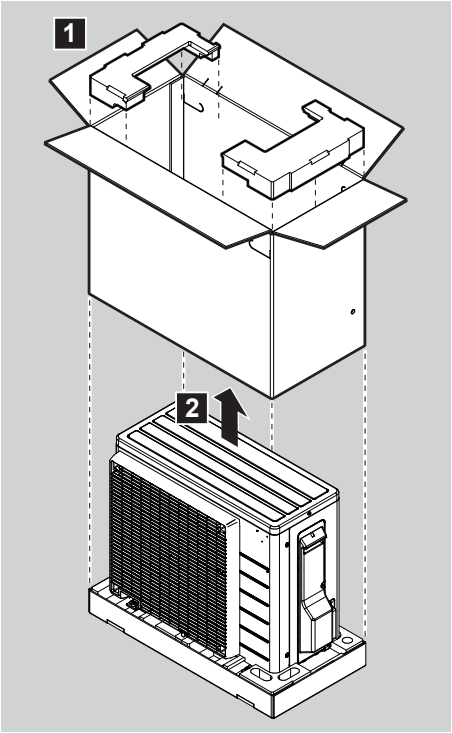

BRĪDINĀJUMS

Pārliecinieties, ka uzstādīšana, apkope un remonts atbilst Daikin instrukcijām un attiecīgiem tiesību aktiem (piemēram, valsts noteikumiem par gāzes izmantošanu) un ka šos darbus veic tikai pilnvarots personāls.

3.1.2 Ārpus telpām uzstādāmās iekārtas piederumu noņemšana

1 Paceliet ārējo bloku.

2 Izņemiet piederumus iepakojuma apakšā

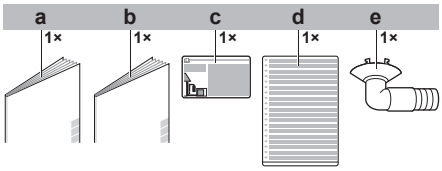

a Vispārējie drošības noteikumi
b Ārējā bloka uzstādīšanas rokasgrāmata
c Fluorēto siltumnīcefekta gāzu etiķete
d Fluorēto siltumnīcefekta gāzu etiķete vairākās valodās
e Drenāžas aizbāznis (atrodas iepakojuma kastes dibenā)

4 Iekārtas uzstādīšana

4.1 Uzstādīšanas vietas sagatavošana

BRĪDINĀJUMS

Ierīce ir jāglabā telpā, kurā nav pastāvīgi strādājošu aizdegšanās avotu (piemēram: atklāta liesma, strādājoša gāzes ierīce vai strādājošs elektriskais sildītājs).

BRĪDINĀJUMS

Pārliecinieties, ka uzstādīšana, apkope un remonts atbilst Daikin instrukcijām un attiecīgiem tiesību aktiem (piemēram, valsts noteikumiem par gāzes izmantošanu) un ka šos darbus veic tikai pilnvarots personāls.

4.1.1 Āra iekārtas uzstādīšanas vietas prasības

Ievērojiet šādus norādījumus par atstarpēm:

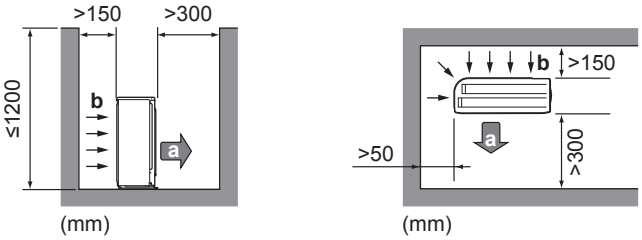

a Gaisa izplūde
b Gaisa ieplūde

Ja gaisa ieplūdes vieta tiek pakļauta vēja iedarbībai, ieteicams uzstādīt deflektora plāksni.

Ieteicams uzstādīt āra iekārtu ar gaisa ieplūdes vietu pret sienu, NEVIS tieši pret vēja plūsmu.

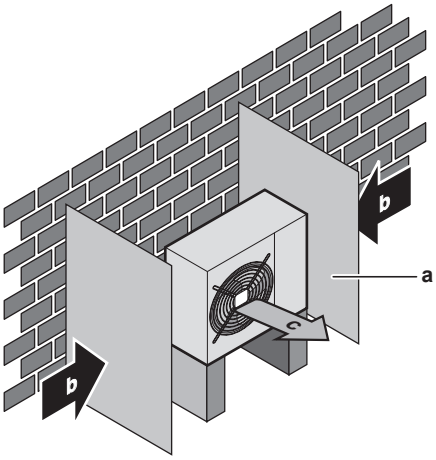

a Deflektora plāksne
b Valdošais vēja virziens
c Gaisa izplūde

4.1.2 Āra iekārtas papildu uzstādīšanas vietas prasības auksta klimata apstākļos

Aizsargājiet āra iekārtu no tiešiem saules stariem un nodrošiniet, ka āra iekārta NEKAD neapsnieg.

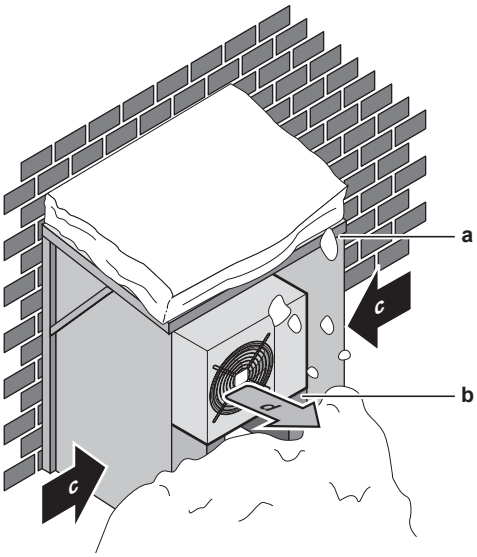

a Sniega jumtiņš vai nojume
b Paaugstinājums
c Valdošais vēja virziens
d Gaisa izplūde

Ieteicams zem bloka atstāt vismaz 150 mm brīvas vietas (300 mm vietās, kur daudz snieg). Blokam jāatrodas arī vismaz 100 mm augstāk par sagaidāmo maksimālo sniega segas līmeni. Ja nepieciešams, ierīkojiet paaugstinājumu. Par to plašāk skatiet "4.2 Ārpus telpām uzstādāmās iekārtas montāža" [▶ 7].

Apgabalos, kur uzsnieg daudz sniega, ir svarīgi izvēlēties tādu uzstādīšanas vietu, kur sniegs NEIETEKMĒ iekārtas darbību. Ja iespējama sānu snigšana, nodrošiniet, lai sniegs NEIETEKMĒTU siltummaiņa spirāli. Ja nepieciešams, uzstādiet sniega pārsegu vai šķūni un postamentu.

4.2 Ārpus telpām uzstādāmās iekārtas montāža

4.2.1 Uzstādīšanas konstrukcijas nodrošināšana

Sagatavojiet 4 stiprinājumu skrūvju, uzgriežņu un paplākšņu M8 vai M10 komplektus (lauka piederumi).

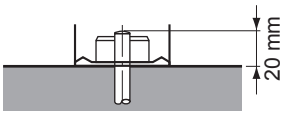

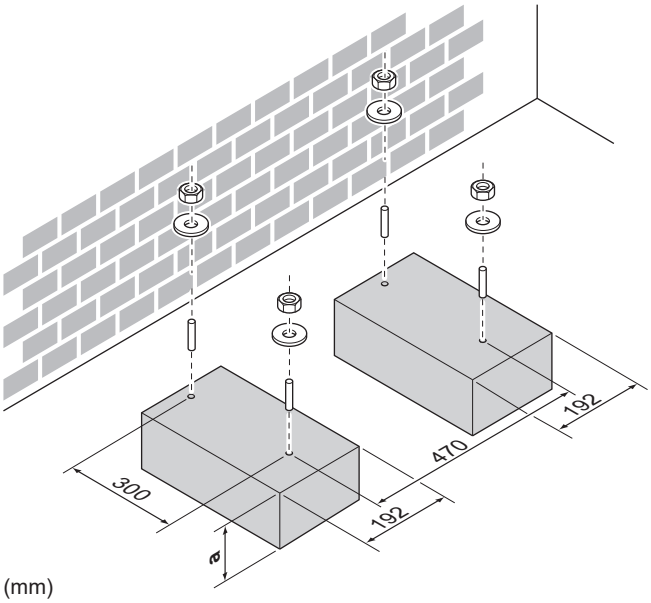

(mm)

a 100 mm virs paredzamā sniega segas līmeņa

4.2.2 Ārējā bloka uzstādīšana

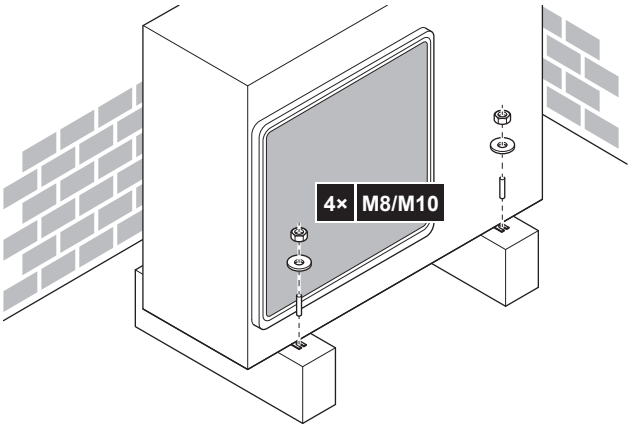

4.2.3 Drenāžas nodrošināšana

PAZIŅOJUMS

Ja iekārtu uzstāda auksta klimata apstākļos, tad jāveic vajadzīgie pasākumi, lai NEPIEĻAUTU izplūstošā kondensāta sasalšanu.

PAZIŅOJUMS

Ja ārējā bloka drenāžas atveres bloķē montāžas pamatne vai grīdas virsma, palieciet zem ārējā bloka kājām ≤30 mm augstas papildu pēdiņas.

INFORMĀCIJA

Lai saņemtu informāciju par pieejamām opcijām, sazinieties ar izplatītāju.

1 Drenāžas atverē ielieciet drenāžas aizbāzni.
2 Izmantojiet Ø16 mm šļūteni (ārējais piederums).

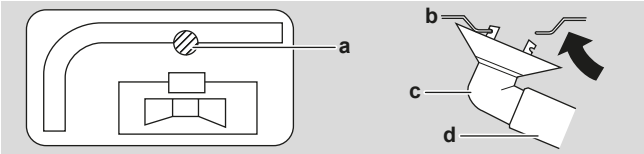

a Drenāžas atvere
b Apakšējais rāmis
c Drenāžas aizbāznis
d Šļūtene (ārējie piederumi)

4.2.4 Ārpus telpām uzstādāmās iekārtas apgāšanās novēršana

Ja bloku uzstāda tādā vietā, kur to var sašķiebt spēcīgs vējš, tad jāveic šādi drošības pasākumi:

1 Sagatavojiet 2 troses, kā parādīts šajā ilustrācijā (ārējie piederumi).
2 Pārvelciet 2 troses pāri ārējam blokam.
3 Ievietojiet gumijas loksni starp trosēm un ārējo bloku, lai troses nesaskrāpētu krāsu (ārējie piederumi).
4 Piestipriniet trošu galus.
5 Nospriegojiet troses.

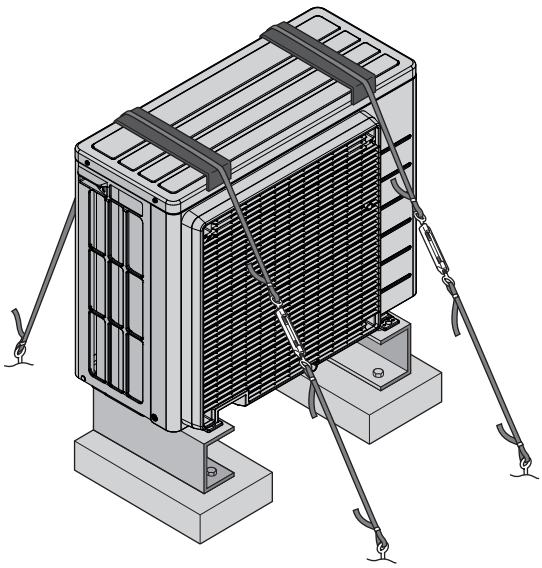

5 Cauruļu uzstādīšana

5.1 Dzesētāja cauruļu sagatavošana

5.1.1 Prasības dzesētāja caurulēm

- **Cauruļu materiāls:** ar fosforskābi deoksidēts bezšuvju varš.
- **Cauruļvada diametrs:**

Šķidruma cauruļvads	Ø6,4 mm (1/4")
Gāzes cauruļvads	Ø9,5 mm (3/8")

- **Cauruļvada atlaidināšanas pakāpe un biezums:**

Outer diameter (Ø)	Temper grade	Thickness (t)[a]	
6.4 mm (1/4")	Annealed (O)	≥0.8 mm	
9.5 mm (3/8")	Annealed (O)		

[a] Atkarībā no attiecīgajiem tiesību aktiem un iekārtas maksimālā darba spiediena (sk. "PS High" uz iekārtas datu plāksnītes) var būt nepieciešams lielāks cauruļvada sieniņu biezums.

5.1.2 Aukstumaģenta cauruļvadu garuma un augstuma starpība

Kas?	Attālums
Maksimālais pieļaujamais cauruļvadu garums	20 m
Minimālais pieļaujamais cauruļvadu garums	1,5 m
Maksimālā pieļaujamā augstumu starpība	12 m

5.1.3 Dzesētāja caurules izolācija

- Izmantojiet polietilēna putas kā izolācijas materiālu:
  - ar siltuma caurlaidību no 0,041 līdz 0,052 W/mK (no 0,035 līdz 0,045 kcal/mh°C)
  - ar vismaz 120°C karstumizturību
- Izolācijas biezums

Caurules ārējais diametrs ($Ø_p$)	Izolācijas iekšējais diametrs ($Ø_i$)	Izolācijas biezums (t)
6,4 mm (1/4")	8~10 mm	≥10 mm
9,5 mm (3/8")	12~15 mm	

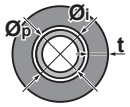

Ja temperatūra ir lielāka par 30°C, bet mitrums ir lielāks par 80% relatīvā mitruma, izolācijas materiālu biezumam ir jābūt vismaz 20 mm, lai novērstu kondensātu uz izolācijas virsmas.

5.2 Dzesēšanas šķidruma cauruļu pievienošana

BĪSTAMI! APDEGUMU/APPLAUCĒŠANĀS BRIESMAS

BRĪDINĀJUMS

- Izmantojiet tikai aukstumaģentu R32. Citas vielas var izraisīt sprādzienu un nelaimes gadījumus.
- R32 satur fluorētas siltumnīcefekta gāzes. Tā globālās sasilšanas potenciāla (GWP) vērtība ir 675. Neizlaidiet šo gāzi atmosfērā.
- Veicot aukstumaģenta uzpildīšanu, VIENMĒR lietojiet aizsargcimdus un aizsargbrilles.

5.2.1 Dzesētāja cauruļu pievienošanu

Pirms dzesētāja cauruļu pievienošanas veicamie darbi

Pārliecinieties, ka iekštelpu un āra iekārta ir nostiprināta.

Parastā darbplūsma

Dzesētāja cauruļu pievienošana ietver:

- Dzesētāja cauruļu pievienošanu iekštelpu iekārtai
- Dzesētāja cauruļu pievienošanu ārā iekārtai
- Dzesētāja cauruļu izolāciju
- Ievērojiet norādījumus par šādām operācijām:
  - Cauruļu locīšana
  - Cauruļu galu paplatināšana
  - Noslēgvārstu izmantošana

5.2.2 Piesardzības pasākumi dzesētāja cauruļu pievienošanas laikā

BĪSTAMI! APDEGUMU/APPLAUCĒŠANĀS BRIESMAS

UZMANĪBU!

- Izmantojiet pie galvenā bloka piestiprinātu platgala uzgriezni.
- Lai novērstu gāzes noplūdi, uzklājiet aukstumaģenta eļļu tikai paplatinājuma iekšpusē. Izmantojiet R32 aukstumaģenta eļļu.
- NEDRĪKST otrreiz izmantot iepriekš lietotus savienojumus.

BRĪDINĀJUMS

Stingri piestipriniet aukstumaģenta cauruļvadu pirms kompresora iedarbināšanas. Ja aukstumaģenta cauruļvads nav pievienots un ir atvērts noslēgvārsts, kad sāk darboties kompresors, tad tiks iesūkts gaiss. Rezultātā aukstumaģenta kontūrā radīsies nenormāls spiediens, kas var izraisīt iekārtas bojājumus un pat traumas cilvēkiem.

5.2.3 Dzesēšanas šķidruma cauruļu pievienošana ārpus telpām uzstādāmajai iekārtai

- **Cauruļvada garums.** Ārējam cauruļvadam jābūt pēc iespējas īsākam.
- **Cauruļvada aizsardzība.** Āra caurulēm jābūt aizsargātām pret mehāniskiem bojājumiem.

1 Pievienojiet šķidrā aukstumaģenta cauruli no iekšējā bloka pie ārējā bloka šķidruma noslēgvārsta.

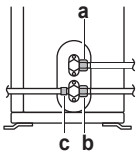

a Šķidruma noslēgvārsts

b Gāzes noslēgvārsts
c Apkopes atvere

2 Pievienojiet gāzveida aukstumaģenta cauruli no iekšējā bloka pie ārējā bloka gāzes noslēgvārsta.

PAZIŅOJUMS

Dzesētāja caurules starp iekštelpu un āra iekārtu ieteicams pārklāt ar apdares lenti.

5.3 Dzesēšanas šķidruma cauruļu pārbaude

5.3.1 Noplūžu pārbaude

PAZIŅOJUMS

NEPĀRSNIEDZIET iekārtas maksimālo darba spiedienu (skatīt “PS High” uz ierīces datu plāksnītes).

PAZIŅOJUMS

VIENMĒR izmantojiet ieteicamo burbuļu pārbaudes šķīdumu, kas iegādāts pie vairumtirgotāja.

NEKĀDĀ GADĪJUMĀ neizmantojiet ziepjūdeni:

- Ziepjūdens var izraisīt komponenšu, piemēram, konusa uzgriežņu vai slēgvārstu, saplaisāšanu.
- Ziepjūdens var saturēt sāli, kas absorbē mitrumu, un tas sasals, kad caurules kļūs aukstas.
- Ziepjūdens satur amonjaku, kas var izraisīt konusa savienojumu (starp misiņa konusa uzgriezni un vara konusu) koroziju.

1 Uzpildiet sistēmu ar slāpekļa gāzi līdz vismaz 200 kPa (2 bāri) manometriskajam spiedienam. Lai konstatētu nelielas noplūdes, ir ieteicams izmantot spiedienu līdz 3000 kPa (30 bāri).

2 Lai pārbaudītu, vai nav noplūdes, lietojiet burbuļu pārbaudes šķīdumu visiem savienojumiem.

3 Izvadiet visu slāpekļa gāzi.

5.3.2 Vakuumžāvēšana

1 Lietojiet sistēmā vakuumu, līdz spiediens kolektorā norāda −0,1 MPa (−1 bārs).

2 Atstājiet sistēmu, kāda tā ir 4–5 minūtes, un pārbaudiet spiedienu:

Ja spiediens…	Tad…
Nemainās	Sistēmā nav mitruma. Šī procedūra ir pabeigta.
Palielinās	Sistēmā ir mitrums. Pārejiet pie nākamās darbības.

3 Veiciet sistēmas vakuumsūknēšanu vismaz 2 stundas, līdz spiediens kolektorā būs −0,1 MPa (−1 bārs).

4 Pēc sūkņa IZSLĒGŠANAS pārbaudiet spiedienu vismaz 1 stundu.

5 Ja NEVARAT sasniegt vakuuma mērķa vērtību vai uzturēt vakuumu 1 stundu, rīkojieties šādi:

- Vēlreiz pārbaudiet, vai nav noplūdes.
- Vēlreiz veiciet vakuumžāvēšanu.

PAZIŅOJUMS

Noteikti atveriet noslēgšanas vārstus, kad esat uzstādījis aukstumaģenta cauruļvadus un veicis vakuuma žāvēšanu. Ja iekārtu darbina ar aizvērtiem noslēgšanas vārstiem, tad ir iespējams kompresora bojājums.

6 Dzesēšanas šķidruma uzpilde

6.1 Dzesētāja uzpilde

Ārējais bloks fabrikā ir uzpildīts ar aukstumaģentu, bet dažos gadījumos var būt nepieciešams rīkoties šādi:

Kas	Kad
Papildināt aukstumaģentu	Ja kopējais cauruļvada garums ir lielāks par noteikto (sk. tālāk).
Pilnīga aukstumaģenta uzpilde no jauna	**Piemērs:** ▪ Ja pārvieto sistēmu. ▪ Pēc noplūdes.

Papildināt aukstumaģentu

Pirms papildu aukstumaģenta uzpildīšanas noteikti pārliecinieties, ka ārējā bloka **ārējā** aukstumaģenta caurule ir pārbaudīta (noplūdes pārbaude, vakuuma žāvēšana).

INFORMĀCIJA

Atkarībā no iekārtām un/vai uzstādīšanas apstākļiem iespējams, ka elektroinstalācija jāpievieno pirms dzesētāja uzpildes.

Tipiska procedūra. Papildu aukstumaģenta uzpildīšanā parasti ir šādi posmi:

1 Nepieciešamā papildus uzpildāmā daudzuma noteikšana.

2 Vajadzības gadījumā papildu aukstumaģenta uzpildīšana.

3 Fluorēto siltumnīcefekta gāzu etiķetes aizpildīšana, etiķetes piestiprināšana ārējā bloka vāka iekšpusē.

Pilnīga aukstumaģenta uzpilde no jauna

Pirms pilnīgas aukstumaģenta uzpildīšanas no jauna obligāti veiciet šādas darbības:

1 Atgūstiet no sistēmas visu aukstumaģentu.

2 Pārbaudiet ārējā bloka **ārējo** aukstumaģenta cauruli (noplūdes pārbaude, vakuuma žāvēšana).

3 Veiciet ārējā bloka **iekšējās** aukstumaģenta caurules vakuuma žāvēšanu.

PAZIŅOJUMS

Pirms pilnīgas uzpildes veiciet arī āra iekārtas **iekšējo** dzesētāja cauruļu vakuumžāvēšanu.

Tipiska procedūra. Pilnīgā aukstumaģenta uzpildīšanā no jauna parasti ir šādi posmi:

1 Uzpildāmā aukstumaģenta daudzuma noteikšana.

2 Aukstumaģenta uzpildīšana.

3 Fluorēto siltumnīcefekta gāzu etiķetes aizpildīšana, etiķetes piestiprināšana ārējā bloka vāka iekšpusē.

6.2 Par aukstumaģentu

Šim izstrādājumam ir fluoru saturošas siltumnīcefekta gāzes. NEIZLAIDIET gāzes atmosfērā.

Dzesētāja tips: R32

Globālās sasilšanas potenciāla (GWP) vērtība: 675

PAZIŅOJUMS

Attiecīgie likumdošanas akti par **fluorētajām siltumnīcefekta gāzēm** nosaka, ka aukstumaģenta daudzumam blokā jānorāda gan svars, gan CO_2 ekvivalents.

Formula daudzuma aprēķināšanai CO_2 ekvivalenta tonnās: Aukstumaģenta GWP vērtība × kopējais aukstumaģenta daudzums [kg] / 1000

Lai saņemtu papildinformāciju, sazinieties ar uzstādītāju.

BRĪDINĀJUMS

Ierīce ir jāglabā telpā, kurā nav pastāvīgi strādājošu aizdegšanās avotu (piemēram: atklāta liesma, strādājoša gāzes ierīce vai strādājošs elektriskais sildītājs).

BRĪDINĀJUMS

- Dzesētāja ķēdes daļas NEDRĪKST caurdurt vai dedzināt.
- NEDRĪKST izmantot tīrīšanas materiālus vai līdzekļus atkausēšanas procesa paātrināšanai, ko nav ieteicis ražotājs.
- Ņemiet vērā, kas sistēmā esošais dzesētājs ir bez smaržas.

BRĪDINĀJUMS

Aukstumaģents sistēmā ir ar zemāku uzliesmojamības robežu, bet parasti NENOPLŪST. Aukstumaģenta noplūdes gadījumā telpā tā saskare ar gāzes degļa liesmu, sildītāju vai plīti var izraisīt aizdegšanos vai indīgas gāzes veidošanos.

Noplūdes gadījumā izslēdziet visus sildītājus, izvēdiniet telpu un vērsieties pie izplatītāja, kurš jums pārdeva iekārtu.

NELIETOJIET šādu iekārtu, kamēr apkopes speciālists nav novērsis bojājumu noplūdes vietā un apstiprinājis iekārtas gatavību lietošanai.

6.3 Papildu dzesēšanas šķidruma daudzuma noteikšana

Ja kopējais šķidruma cauruļu garums ir…	Tad…
≤10 m	NEPIEVIENOJIET papildu dzesēšanas šķidrumu.
>10 m	R=(kopējais šķidruma cauruļu garums (m) –10 m)×0,020 R=Papildu uzpilde (kg) (noapaļojot līdz 0,01 kg)

INFORMĀCIJA

Caurules garums ir pielīdzināms šķidruma caurules garumam vienā virzienā.

6.4 Pilnīgai uzpildei nepieciešamā dzesētāja daudzuma noteikšana

INFORMĀCIJA

Ja nepieciešama pilnīga uzpilde, kopējais dzesētāja apjoms ietver rūpnīcā uzpildītā dzesētāja apjomu (skatīt iekārtas datu plāksnīti) un noteiktu papildu apjomu.

6.5 Papildu dzesētāja uzpilde

BRĪDINĀJUMS

- Izmantojiet tikai aukstumaģentu R32. Citas vielas var izraisīt sprādzienu un nelaimes gadījumus.
- R32 satur fluorētas siltumnīcefekta gāzes. Tā globālās sasilšanas potenciāla (GWP) vērtība ir 675. Neizlaidiet šo gāzi atmosfērā.
- Veicot aukstumaģenta uzpildīšanu, VIENMĒR lietojiet aizsargcimdus un aizsargbrilles.

Priekšnoteikums: Pirms dzesētāja uzpildes pārliecinieties, ka dzesētāja caurules ir savienotas un pārbaudītas (noplūdes pārbaude un vakuumžāvēšana).

1. Savienojiet dzesēšanas šķidruma cilindru ar apkopes pieslēgumvietu.
2. Pievienojiet papildu dzesēšanas šķidrumu.
3. Atveriet gāzes noslēgšanas vārstu.

6.6 Etiķetes par fluoru saturošām siltumnīcefekta gāzēm piestiprināšana

1. Aizpildiet etiķeti šādi:

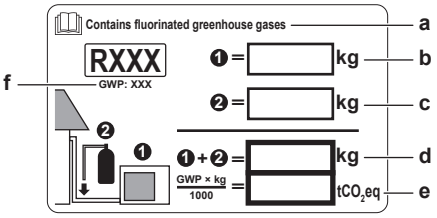

- **a** Ja fluorēto siltumnīcefekta gāzu etiķete vairākās valodās ir piegādāta kopā ar bloku (sk. piederumus), noplēsiet etiķeti attiecīgajā valodā un uzlīmējiet to uz **a**.
- **b** Rūpnīcā uzpildītā aukstumaģenta daudzums: sk. uz bloka datu plāksnītes
- **c** Papildu uzpildītā aukstumaģenta daudzums
- **d** Kopējais aukstumģenta daudzums
- **e** **Fluorēto siltumnīcefekta gāzu** emisija no kopējā aukstumaģenta daudzuma, tonnās kā CO_2 ekvivalents.
- **f** GWP = globālās sasilšanas potenciāls

PAZIŅOJUMS

Attiecīgie likumdošanas akti par **fluorētajām siltumnīcefekta gāzēm** nosaka, ka aukstumaģenta daudzumam blokā jānorāda gan svars, gan CO_2 ekvivalents.

Formula daudzuma aprēķināšanai CO_2 ekvivalenta tonnās: Aukstumaģenta GWP vērtība × kopējais aukstumaģenta daudzums [kg] / 1000

Izmantojiet GWP vērtību, kas norādīta aukstumaģenta uzpildīšanas uzlīmē.

2. Piestipriniet etiķeti ārpus telpām izmantojamās iekārtas iekšpusē blakus gāzes un šķidruma noslēgšanas vārstiem.

7 Elektroinstalācija

BĪSTAMI! ELEKTROTRIECIENA SAŅEMŠANAS RISKS

BRĪDINĀJUMS

- Ārējie vadi ir JĀUZSTĀDA pilnvarotam elektriķim, un tiem ir JĀATBILST spēkā esošajiem tiesību aktiem.
- Izveidojiet elektriskos savienojumus ar fiksētajām elektroinstalācijām.
- Visiem uz vietas saliktajiem komponentiem un elektriskajām konstrukcijām ir JĀATBILST spēkā esošajiem tiesību aktiem.

BRĪDINĀJUMS

Kā strāvas padeves kabeļus VIENMĒR izmantojiet daudzdzīslu kabeļus.

BRĪDINĀJUMS

Ja energoapgādes kabelis ir bojāts, tad, lai izvairītos no briesmām, tas ir JĀNOMAINA ražotājam, tā aģentam vai līdzīgai kvalificētai personai.

BRĪDINĀJUMS

NEPIEVIENOJIET šādu barošanas vadu iekšējam blokam. Tāda rīcība var izraisīt elektriskās strāvas triecienu vai aizdegšanos.

BRĪDINĀJUMS

- NELIETOJIET izstrādājumā uz vietas iegādātas elektrotehniskās detaļas.
- NEPIEVIENOJIET drenāžas sūkņa barošanas vadu un tml. pie spaiļu bloka. Tāda rīcība var izraisīt elektriskās strāvas triecienu vai aizdegšanos.

BRĪDINĀJUMS

Nepieļaujiet starpsavienojuma vadu saskari ar vara caurulēm, kurām nav siltumizolācijas, jo šādas caurules ir ļoti karstas.

BRĪDINĀJUMS

Veiciet atbilstošus pasākumus, lai nepieļautu to, ka iekārtu kā patvērumu izmanto nelieli dzīvnieki. Nelieli dzīvnieki, saskaroties ar elektriskajām daļām, var izraisīt nepareizu darbību, dūmošanu vai aizdegšanos.

7.1 Standarta elektroinstalācijas komponentu specifikācija

Detaļa		
Barošanas strāvas kabelis	Spriegums	220~240 V
	Fāze	1~
	Frekvence	50 Hz
	Vadu izmēri	JĀBŪT atbilstošam attiecīgām likumu prasībām
Starpsavienojuma kabelis (iekšējais↔ārējais bloks)		4 dzīslu kabelis, ≥1,5 mm² un piemērots 220~240 V spriegumam
Ieteicamais ārējais drošinātājs		16 A
Noplūdstrāvas aizsargslēdzis		JĀBŪT atbilstošam attiecīgām likumu prasībām

7.2 Elektroinstalācijas vadu pievienošana āra iekārtai

1 Noņemiet apkopes vāku.

2 Atveriet vadu skavu.

3 Savienojiet savienotājkabeli un barošanas vadus šādi:

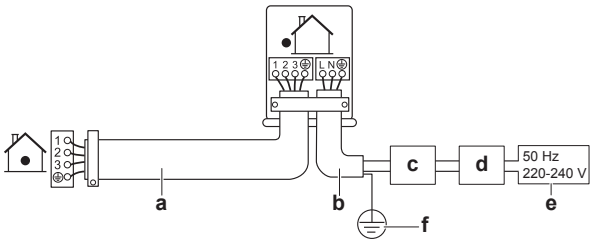

- **a** Savienotājkabelis
- **b** Barošanas kabelis
- **c** Jaudas slēdzis
- **d** Paliekošās strāvas ierīce
- **e** Barošanas pievads
- **f** Zeme

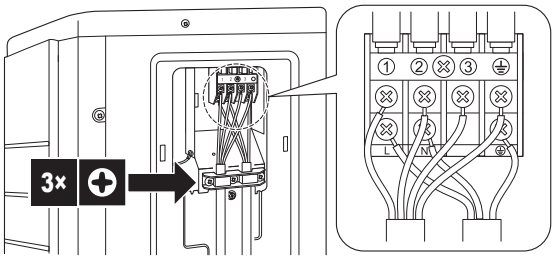

4 Stingri pievelciet spaiļu skrūves. Ieteicam izmantot Phillips skrūvgriezi.

8 Ārpus telpām uzstādāmās iekārtas uzstādīšanas pabeigšana

8.1 Ārpus telpām uzstādāmās iekārtas uzstādīšanas pabeigšana

1 Aukstumaģenta cauruļvadu un kabeļus izolē un piestiprina šādi:

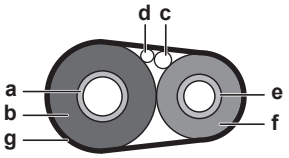

- **a** Gāzes caurule
- **b** Gāzes caurules izolācija
- **c** Savienotājkabelis
- **d** Ārējā elektroinstalācija (ja ir)
- **e** Šķidruma caurule
- **f** Šķidruma caurules izolācija
- **g** Apdares lente

2 Uzlieciet apkopes vāku.

8.2 Ārējā bloka aizvēršana

PAZIŅOJUMS

Kad aizverat ārējā bloka vāku, pārliecinieties, ka skrūvju pievilkšanas griezes moments NEPĀRSNIEDZ 1,3 N•m.

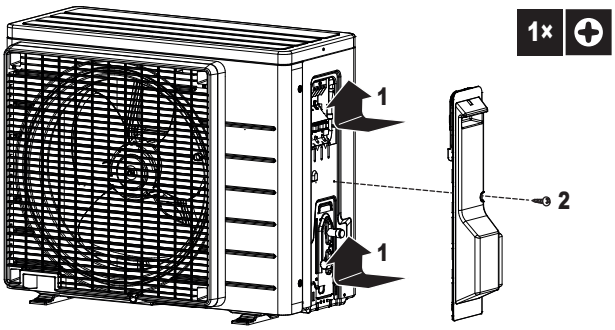

9 Nodošana ekspluatācijā

PAZIŅOJUMS

VIENMĒR darbiniet iekārtu ar termistoriem un/vai spiediena sensoriem/slēdžiem. PRETĒJĀ gadījumā var sadegt kompresors.

9.1 Kontrolsaraksts pirms nodošanas ekspluatācijā

Pēc iekārtas uzstādīšanas vispirms pārbaudiet tālāk uzskaitītos punktus. Kad visas pārbaudes ir veiktas, iekārta ir jāaizver. Ieslēdziet iekārtu pēc tās aizvēršanas.

☐	**Iekštelpu iekārta** ir pareizi uzstādīta.
☐	**Ārpus telpām uzstādāmā iekārta** ir pareizi uzstādīta.
☐	Sistēma ir pareizi **zemēta** un zemējuma spailes ir pievilktas.
☐	**Strāvas padeves spriegums** atbilst iekārtas identifikācijas uzlīmē norādītajam spriegumam.
☐	Slēdžu kārbā NAV **vaļīgu savienojumu** vai bojātu elektrokomponentu.
☐	iekštelpu iekārtas un ārpus telpām uzstādāmās iekārtas iekšpusē NAV **bojātu komponentu** vai **saspiestu cauruļu**.
☐	NAV **dzesējošās vielas noplūžu**.
☐	**Dzesējošās vielas caurules** (gāzes un šķidruma) ir termiski izolētas.
☐	Ir uzstādītas pareiza izmēra caurules, un **caurules** ir pareizi izolētas.
☐	Ārpus telpām uzstādāmās iekārtas **sprostvārsti** (gāzes un šķidruma) ir pilnībā atvērti.
☐	Tālāk norādītā **ārējā elektroinstalācija** starp āra iekārtu un iekštelpu iekārtu ir veikta saskaņā ar šo dokumentu un piemērojamajiem tiesību aktiem.
☐	**Drenāža** Gādājiet, lai drenāža labi plūstu. **Iespējamās sekas:** Kondensējies ūdens var pilēt.
☐	Iekšējais bloks saņem signālus no **lietotāja saskarnes ierīces**.
☐	Norādītie vadi tiek izmantoti **starpsavienojuma kabelim**.
☐	**Drošinātāji, jaudas slēdži** vai citas lokālās aizsardzības ierīces tiek uzstādītas atbilstoši šai instrukcijai, un tās NEDRĪKST apiet.

9.2 Kontrolsaraksts, nododot ekspluatācijā

☐	Ir veikta **atgaisošana**.
☐	Ir veikta a **pārbaude**.

9.3 Pārbaudes veikšana

Priekšnoteikums: JĀNODROŠINA strāvas padeve ar norādītajām vērtībām.

Priekšnoteikums: Darbības izmēģināšanu var veikt dzesēšanas vai sildīšanas režīmā.

Priekšnoteikums: Darbības izmēģināšana jāveic saskaņā ar iekšējā bloka ekspluatācijas rokasgrāmatas norādījumiem, lai būtu drošība, ka visas funkcijas un iekārtas daļas pareizi darbojas.

1. Dzesēšanas režīmā iestatiet zemāko ieprogrammējamo temperatūru. Sildīšanas režīmā iestatiet augstāko ieprogrammējamo temperatūru. Darbības izmēģinājumu vajadzības gadījumā var atspējot.
2. Kad darbības izmēģinājums ir pabeigts, iestatiet temperatūru normālā līmenī. Dzesēšanas režīmā: 26~28°C, sildīšanas režīmā: 20~24°C.
3. Sistēma pārtrauc darboties 3 minūtes pēc bloka izslēgšanas.

INFORMĀCIJA

- Pat tad, ja bloks ir izslēgts, tas patērē elektroenerģiju.
- Kad pēc pārtraukuma tiek atjaunota elektrības padeve, iekārta sāk darboties iepriekš iestatītajā režīmā.

9.4 Ārpus telpām uzstādāmās iekārtas iedarbināšana

Informāciju par sistēmas konfigurēšanu un nodošanu ekspluatācijā skatiet iekštelpu iekārtas uzstādīšanas rokasgrāmatā.

10 Problēmu novēršana

10.1 Atteices diagnostika, izmantojot LED uz ārējā bloka iespiedplates

LED ir…		Diagnoze
◑	mirgo	Normāli. ▪ Pārbaudiet ārējo bloku.
☼	IESLĒGTS	▪ Izslēdziet un ieslēdziet barošanu, pavērojiet LED aptuveni 3 minūtes. Ja LED atkal iedegas, tad defekts ir ārējā bloka iespiedplatei.
●	IZSLĒGTS	1 Barošanas spriegums (elektroenerģijas taupīšanai). 2 Barošanas pievada bojājums. 3 Izslēdziet un ieslēdziet barošanu, pavērojiet LED gaismas diodi aptuveni 3 minūtes. Ja LED gaismas diode neiedegas, tad defekts ir ārējā bloka iespiedplatei.

BĪSTAMI! ELEKTROTRIECIENA SAŅEMŠANAS RISKS

- Kad bloks nedarbojas, iespiedplates LED indikatori tiek izslēgti, lai taupītu strāvu.
- Bet arī tad, ja LED indikatori nespīd, spaiļu bloks un iespiedplate var būt zem sprieguma.

11 Likvidēšana

PAZIŅOJUMS

NEMĒĢINIET pats demontēt sistēmu: sistēmas demontāža, aukstumaģenta, eļļas un citu daļu apstrāde ir jāveic saskaņā ar attiecīgo likumdošanu. Bloki ir JĀPĀRSTRĀDĀ specializētā pārstrādes rūpnīcā, lai to sastāvdaļas atkārtoti izmantotu.

- Bloki ir marķēti ar šādu simbolu:

Tas nozīmē, ka elektriskos un elektroniskos produktus NEDRĪKST sajaukt kopā ar nešķirotiem mājsaimniecības atkritumiem. NEMĒĢINIET pats demontēt sistēmu: sistēmas demontāža, aukstumaģenta, eļļas un citu daļu apstrādi drīkst veikt tikai sertificēts uzstādītājs saskaņā ar attiecīgo likumdošanu.

Bloki ir jāpārstrādā specializētā pārstrādes rūpnīcā, lai to sastāvdaļas atkārtoti izmantotu. Nodrošinot pareizu atbrīvošanos no šī produkta, jūs palīdzēsiet novērst iespējamo negatīvo ietekmi uz apkārtējo vidi un cilvēku veselību. Lai saņemtu plašāku informāciju, lūdzam sazināties ar uzstādītāju vai vietējām varas iestādēm.

12 Tehniskie dati

- Jaunāko tehnisko datu **apakškopa** ir reģionālajā Daikin tīmekļa vietnē (publiski pieejama).
- Jaunāko tehnisko datu **pilnais komplekts** ir vietnē Daikin Business Portal (nepieciešama autentifikācija).

12.1 Vadojuma shēma

12.1.1 Unificētās elektroinstalācijas shēmas apzīmējumi

Izmantotās daļas un numerāciju skatiet iekārtas elektroinstalācijas shēmā. Daļas ir atsevišķi numurētas ar arābu cipariem augošā secībā, numurs pārskatā ir norādīts ar "*" kā daļas koda sastāvdaļa.

Simbols	Nozīme	Simbols	Nozīme
	Jaudas slēdzis		Aizsargzemējums
	Savienojums		Aizsargzemējums (skrūve)
	Savienotājs		Taisngriezis
	Zeme		Releja savienotājs
	Ārējā elektroinstalācija		Īsslēguma savienotājs
	Drošinātājs		Spaile
INDOOR	Iekšējais bloks		Spaiļu josla
OUTDOOR	Ārējais bloks	○ ●	Vadu skava
	Paliekošās strāvas ierīce		

Simbols	Krāsa	Simbols	Krāsa
BLK	Melns	ORG	Oranžs
BLU	Zils	PNK	Rozā
BRN	Brūns	PRP, PPL	Purpurkrāsas
GRN	Zaļš	RED	Sarkans
GRY	Pelēks	WHT	Balts
		YLW	Dzeltens

Simbols	Nozīme
A*P	Iespiedshēma (PCB)
BS*	Poga IESL/IZSL, iedarbināšanas slēdzis
BZ, H*O	Zummers
C*	Kondensators
AC*, CN*, E*, HA*, HE*, HL*, HN*, HR*, MR*_A, MR*_B, S*, U, V, W, X*A, K*R_*, NE	Savienojums, savienotājs
D*, V*D	Diode
DB*	Diožu tilts
DS*	DIP slēdzis
E*H	Sildītājs
FU*, F*U, (par raksturlielumiem sk. iespiedshēmu jūsu blokā)	Drošinātājs
FG*	Savienotājs (rāmja zemējums)
H*	Turētājs
H*P, LED*, V*L	Kontrolspuldzīte, gaismas diode

Simbols	Nozīme
HAP	Gaismas diode (apkopes monitors zaļš)
HIGH VOLTAGE	Augstspriegums
IES	Viedacs sensors
IPM*	Inteliģentais barošanas modulis
K*R, KCR, KFR, KHuR, K*M	Magnētiskais relejs
L	Zem sprieguma
L*	Spole
L*R	Reaktors
M*	Soļu motors
M*C	Kompresora motors
M*F	Ventilatora motors
M*P	Drenāžas sūkņa motors
M*S	Automātiskās līstīšu kustības motors
MR*, MRCW*, MRM*, MRN*	Magnētiskais relejs
N	Neitrāle
n=*, N=*	Ferīta serdes tinumu skaits
PAM	Impulsu-amplitūdas modulācija
PCB*	Iespiedshēma (PCB)
PM*	Barošanas modulis
PS	Barošanas slēdzis
PTC*	PTC termorezistors
Q*	Izolētā aizvara bipolārais tranzistors (IGBT)
Q*C	Jaudas slēdzis
Q*DI, KLM	Noplūdstrāvas aizsargslēdzis
Q*L	Pārslodzes aizsargs
Q*M	Termiskais slēdzis
Q*R	Paliekošās strāvas ierīce
R*	Rezistors
R*T	Termorezistors
RC	Uztvērējs
S*C	Robežslēdzis
S*L	Pludiņslēdzis
S*NG	Aukstumaģenta noplūdes sensors
S*NPH	Spiediena devējs (augsts)
S*NPL	Spiediena devējs (zems)
S*PH, HPS*	Spiediena slēdzis (augsts)
S*PL	Spiediena slēdzis (zems)
S*T	Termostats
S*RH	Mitruma sensors
S*W, SW*	Iedarbināšanas slēdzis
SA*, F1S	Izlādnis
SR*, WLU	Signālu uztvērējs
SS*	Selektorslēdzis
SHEET METAL	Spaiļu joslas stiprinājuma plāksne
T*R	Transformators
TC, TRC	Raidītājs
V*, R*V	Varistors
V*R	Diožu tilta, izolētā aizvara bipolārā tranzistora (IGBT) barošanas modulis
WRC	Bezvadu tālvadības ierīce

Simbols	Nozīme
X*	Spaile
X*M	Spaiļu josla (bloks)
Y*E	Elektroniskā paplašinājumvārsta tinums
Y*R, Y*S	Atplūdes elektromagnētiskā vārsta tinums
Z*C	Ferīta serde
ZF, Z*F	Traucējumu filtrs

12.2 Cauruļu sistēma

12.2.1 Cauruļu sistēma: āra iekārta

RXF20C, RXF25C, RXF35C, ARXF20C, ARXF25C, ARXF35C

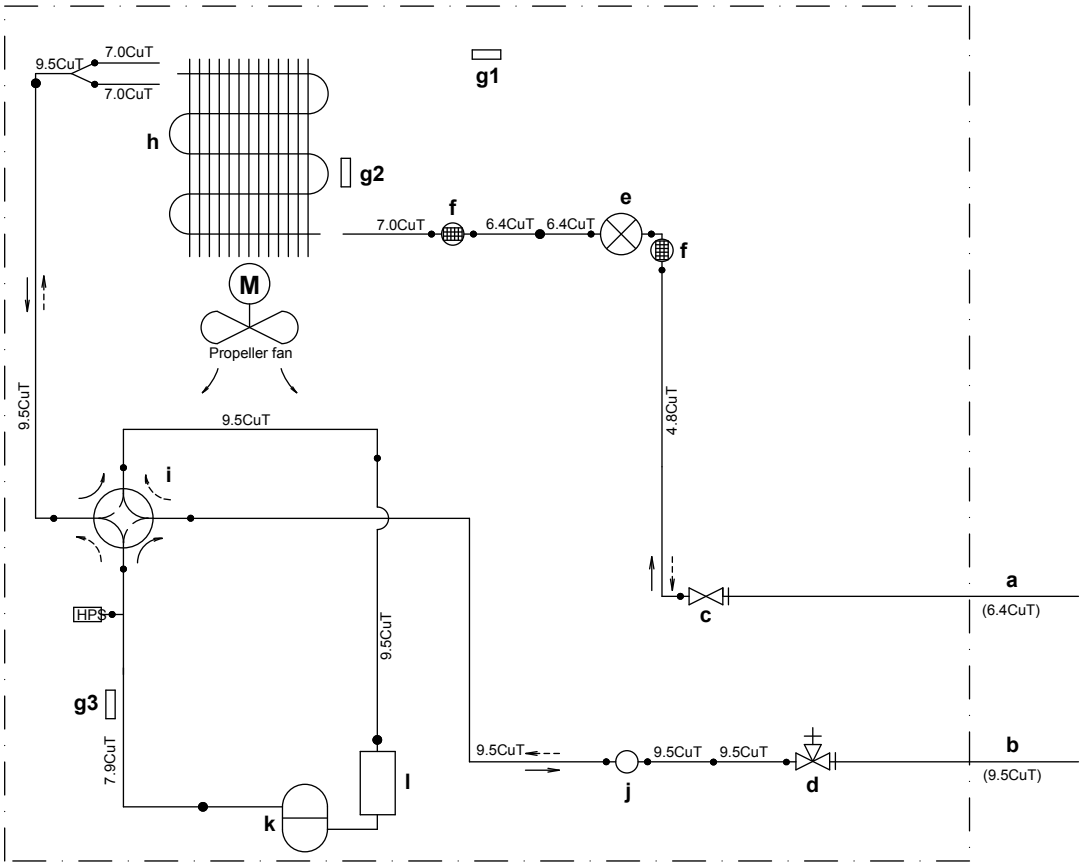

RXF42C, ARXF42C

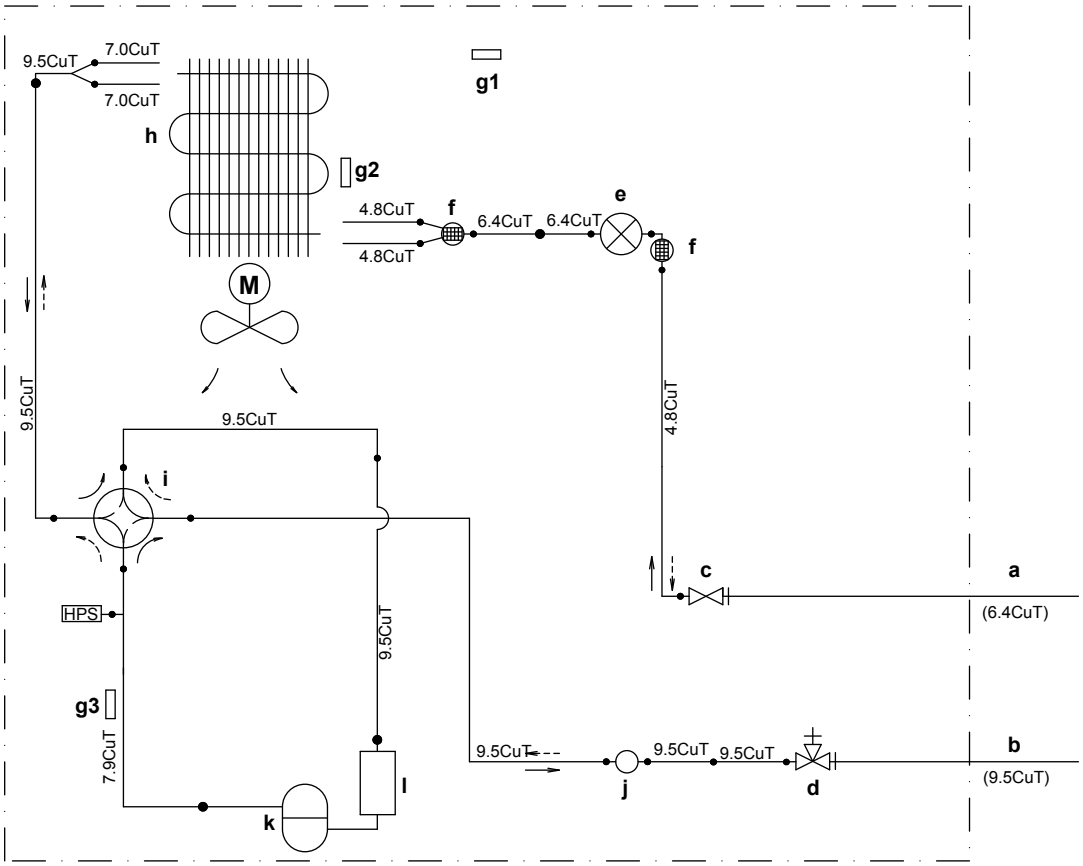

a	Šķidruma puses lauka cauruļvads
b	Gāzes puses lauka cauruļvads
c	Šķidruma noslēgvārsts
d	Gāzes noslēgvārsts
e	Elektroniskais paplašinājumvārsts
f	Slāpētājs ar filtru
g1	Āra temperatūras termorezistors
g2	Siltummaiņa termorezistors
g3	Izplūdes caurules termorezistors
h	Siltummaiņa termorezistors
i	4 eju vārsts (IESL.: sildīšana)
j	Slāpētājs
k	Kompresors
l	Akumulators
HPS	Augstspiediena slēdzis (automātiska atiestate)
M	Propellera ventilators
- - - →	Aukstumaģenta plūsma: dzesēšana
——→	Aukstumaģenta plūsma: sildīšana

DAIKIN ISITMA VE SOĞUTMA SİSTEMLERİ SAN.TİC. A.Ş.
Gülsuyu Mahallesi, Fevzi Çakmak Caddesi, Burçak Sokak, No:20, 34848 Maltepe
İSTANBUL / TÜRKİYE
Tel: 0216 453 27 00
Faks: 0216 671 06 00
Çağrı Merkezi: 444 999 0
Web: www.daikin.com.tr

Copyright 2020 Daikin

DAIKIN EUROPE N.V.
Zandvoordestraat 300, B-8400 Oostende, Belgium

3P519299-12X 2020.12