Uzstādītāja uzziņu grāmata

R32 dalītā sērija

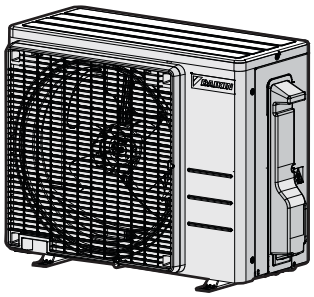

ARXF20J5V1B
ARXF25J5V1B
ARXF35J5V1B
ARXF42J5V1B

Saturs

1 Informācija par dokumentāciju 4
1.1 Par šo dokumentu 4
1.2 Uzstādītāja atsauces rokasgrāmata īsumā 5

2 Vispārīgas drošības piesardzības pasākumi 6
2.1 Informācija par dokumentāciju 6
2.1.1 Brīdinājumu un simbolu nozīme 6
2.2 Informācija uzstādītājam 7
2.2.1 Vispārīgi 7
2.2.2 Uzstādīšanas vieta 8
2.2.3 Aukstumaģents — R410A vai R32 gadījumā 11
2.2.4 Elektrība 13

3 Īpaši drošības norādījumi uzstādītājam 16

4 Informācija par iepakojumu 21
4.1 Pārskats. Informācija par iepakojumu 21
4.2 Āra iekārta 21
4.2.1 Āra iekārtas izpakošana 21
4.2.2 Ārpus telpām uzstādāmās iekārtas piederumu noņemšana 22

5 Informācija par iekārtām un papildaprīkojumu 24
5.1 Pārskats. Informācija par iekārtām un papildaprīkojumu 24
5.2 Identifikācija 24

6 Iekārtas uzstādīšana 25
6.1 Uzstādīšanas vietas sagatavošana 25
6.1.1 Āra iekārtas uzstādīšanas vietas prasības 26
6.1.2 Āra iekārtas papildu uzstādīšanas vietas prasības auksta klimata apstākļos 28
6.2 Iekārtu atvēršana 29
6.2.1 Par iekārtu atvēršanu 29
6.2.2 Ārpus telpām uzstādāmās iekārtas atvēršana 29
6.3 Ārpus telpām uzstādāmās iekārtas montāža 29
6.3.1 Āra iekārtas montāža 29
6.3.2 Piesardzības pasākumi āra iekārtas montāžas laikā 30
6.3.3 Uzstādīšanas konstrukcijas nodrošināšana 30
6.3.4 Ārpus telpām uzstādāmās iekārtas uzstādīšana 31
6.3.5 Drenāžas nodrošināšana 31
6.3.6 Ārpus telpām uzstādāmās iekārtas apgāšanās novēršana 32

7 Cauruļu uzstādīšana 33
7.1 Dzesētāja cauruļu sagatavošana 33
7.1.1 Prasības dzesētāja caurulēm 33
7.1.2 Aukstumaģenta cauruļvadu garuma un augstuma starpība 34
7.1.3 Dzesētāja caurules izolācija 34
7.2 Dzesēšanas šķidruma cauruļu pievienošana 34
7.2.1 Dzesētāja cauruļu pievienošanu 34
7.2.2 Piesardzības pasākumi dzesētāja cauruļu pievienošanas laikā 35
7.2.3 Norādes dzesētāja cauruļu pievienošanai 36
7.2.4 Norādes cauruļu liekšanai 36
7.2.5 Caurules gala paplašināšana 36
7.2.6 Noslēgšanas vārsta un apkopes pieslēgvietas izmantošana 37
7.2.7 Dzesēšanas šķidruma cauruļu pievienošana ārpus telpām uzstādāmajai iekārtai 39
7.3 Dzesēšanas šķidruma cauruļu pārbaude 39
7.3.1 Dzesētāja cauruļu pārbaude 39
7.3.2 Piesardzības pasākumi dzesētāja cauruļu pārbaudes laikā 40
7.3.3 Noplūžu pārbaude 40
7.3.4 Vakuuma žāvēšanas veikšana 40
7.4 Dzesēšanas šķidruma uzpilde 41
7.4.1 Dzesētāja uzpilde 41
7.4.2 Par aukstumaģentu 42
7.4.3 Papildu dzesēšanas šķidruma daudzuma noteikšana 43
7.4.4 Pilnīgai uzpildei nepieciešamā dzesētāja daudzuma noteikšana 43
7.4.5 Papildu dzesētāja uzpilde 43
7.4.6 Etiķetes par fluoru saturošām siltumnīcefekta gāzēm piestiprināšana 43

8 Elektroinstalācija 45
8.1 Elektroinstalācijas sagatavošana ... 45
8.1.1 Elektroinstalācijas sagatavošana ... 45
8.2 Elektroinstalācijas pievienošana ... 46
8.2.1 Par elektroinstalācijas vadu pievienošanu ... 46
8.2.2 Piesardzības pasākumi elektroinstalācijas vadu uzstādīšanas laikā ... 46
8.2.3 Norādes par elektroinstalācijas vadu pievienošanu ... 47
8.2.4 Standarta elektroinstalācijas komponentu specifikācija ... 48
8.2.5 Elektroinstalācijas vadu pievienošana āra iekārtai ... 48

9 Ārpus telpām uzstādāmās iekārtas uzstādīšanas pabeigšana 50
9.1 Ārpus telpām uzstādāmās iekārtas uzstādīšanas pabeigšana ... 50
9.2 Āra iekārtas aizvēršana ... 50

10 Nodošana ekspluatācijā 51
10.1 Pārskats. Nodošana ekspluatācijā ... 51
10.2 Piesardzības pasākumi, ievadot ekspluatācijā ... 51
10.3 Kontrolsaraksts pirms nodošanas ekspluatācijā ... 51
10.4 Kontrolsaraksts, nododot ekspluatācijā ... 52
10.5 Pārbaudes veikšana ... 52
10.6 Ārpus telpām uzstādāmās iekārtas iedarbināšana ... 53

11 Nodošana lietotājam 54

12 Apkope un remonts 55
12.1 Pārskats: apkope un remonts ... 55
12.2 Tehniskās apkopes drošības piesardzības pasākumi ... 55
12.3 Āra iekārtas ikgadējās tehniskās apkopes pārbaudes saraksts ... 55

13 Problēmu novēršana 56
13.1 Pārskats: problēmu novēršana ... 56
13.2 Piesardzības pasākumi problēmu novēršanas laikā ... 56
13.3 Problēmu novēršana, vadoties pēc simptomiem ... 56
13.3.1 Pazīme: iekšējie bloki nokrīt, vibrē vai trokšņo ... 56
13.3.2 Pazīme: iekārta NESILDA vai NEDZESĒ, kā paredzams ... 56
13.3.3 Pazīme: ūdens noplūde ... 57
13.3.4 Pazīme: strāvas noplūde ... 57
13.3.5 Pazīme: bloks nedarbojas vai aizdegas ... 57

14 Likvidēšana 58
14.1 Pārskats: likvidēšana ... 58
14.2 Atsūknēšana ... 58
14.3 Piespiedu dzesēšanas sākšana un apturēšana ... 59
14.3.1 Piespiedu dzesēšanas ieslēgšana/izslēgšana ar iekšējā bloka ieslēgšanas/izslēgšanas slēdzi ... 59
14.3.2 Piespiedu dzesēšanas ieslēgšana/izslēgšana ar iekšējā bloka lietotāja saskarnes ierīci ... 59

15 Tehniskie dati 60
15.1 Vadojuma shēma ... 61

16 Glosārijs 62

1 Informācija par dokumentāciju

1.1 Par šo dokumentu

SARGIETIES!

Pārliecinieties, ka uzstādīšana, apkope, remonts un izmantotie materiāli atbilst Daikin instrukcijām (tostarp visiem "Dokumentācijas komplektā" uzskaitītajiem dokumentiem), kā arī attiecīgajiem tiesību aktiem un ka šos darbus veic tikai pilnvarots personāls. Eiropā un reģionos, kur ir spēkā IEC standarti, attiecīgais standarts ir EN/IEC 60335-2-40.

INFORMĀCIJA

Pārliecinieties, ka lietotājam ir dokumentācija uz papīra, un aiciniet viņu saglabāt to turpmākai uzziņai.

Mērķauditorija

Pilnvaroti uzstādītāji

INFORMĀCIJA

Ir paredzēts, ka šo iekārtu izmanto speciālisti vai apmācīti lietotāji veikalos, vieglajā rūpniecībā un zemnieku saimniecībās, vai arī nelietpratīgas personas uzņēmumos un mājsaimniecībās.

INFORMĀCIJA

Šajā dokumentā ir ietvertas uzstādīšanas instrukcijas, kas attiecas tikai uz ārējo bloku. Par iekšējās instalācijas uzstādīšanu (iekšējā bloka uzstādīšana, aukstumaģenta cauruļvada pievienošana pie iekšējā bloka, elektrisko vadu pievienošana pie iekšējā bloka utt.) sk. iekšējā bloka uzstādīšanas rokasgrāmatā.

Dokumentācijas komplekts

Šis dokuments ir daļa no dokumentācijas komplekta. Pilns komplekts sastāv no tālāk norādītajiem dokumentiem.

- **Vispārējie drošības noteikumi:**
  - Izlasiet šos drošības noteikumus PIRMS iekārtas uzstādīšanas
  - Formāts: Uz papīra (ārējā bloka iepakojumā)
- **Ārējā bloka uzstādīšanas rokasgrāmata:**
  - Uzstādīšanas instrukcija
  - Formāts: Uz papīra (ārējā bloka iepakojumā)
- **Uzstādītāja uzziņu grāmata:**
  - Uzstādīšanas sagatavošana, atsauces dati utt.
  - Formāts: digitāli faili vietnē https://www.daikin.eu. Lai atrastu savu modeli, izmantojiet meklēšanas funkciju 🔍.

Piegādātās dokumentācijas jaunākos labojumus skatiet reģionālajā Daikin tīmekļa vietnē vai jautājiet izplatītājam.

Skenējiet šo QR kodu, lai atrastu visu dokumentācijas komplektu un sīkāku informāciju par savu iekārtu Daikin vietnē.

ARXF-J

Oriģinālās instrukcijas ir rakstītas angļu valodā. Pārējās valodās ir oriģinālo instrukciju tulkojumi.

Inženiertehniskie dati

- Jaunāko tehnisko datu **apakškopa** ir reģionālajā Daikin tīmekļa vietnē (publiski pieejama).
- Jaunāko tehnisko datu **pilnais komplekts** ir vietnē Daikin Business Portal (nepieciešama autentifikācija).

1.2 Uzstādītāja atsauces rokasgrāmata īsumā

Nodaļa	Apraksts
Vispārējie drošības noteikumi	Izlasiet šos drošības noteikumus PIRMS iekārtas uzstādīšanas
Par dokumentāciju	Kāda dokumentācija ir pieejama uzstādītājam
Iepakojuma saturs	Kā izpakot blokus un izņemt to piederumus
Par bloku	▪ Sistēmas shēma ▪ Darbības diapazons
Sagatavošana	Kas jādara un jāzina pirms došanās uz uzstādīšanas vietu
Uzstādīšana	Kas jādara un jāzina pirms sistēmas uzstādīšanas
Konfigurēšana	Kas jādara un jāzina, lai konfigurētu sistēmu pēc tās uzstādīšanas
Nodošana ekspluatācijā	Kas jādara un jāzina, lai uzsāktu sistēmas ekspluatāciju pēc tās konfigurēšanas
Nodošana lietotājam	Kas jānodod un jāizskaidro lietotājam
Utilizācija	Kā utilizēt sistēmu
Tehniskie dati	Sistēmas specifikācijas
Glosārijs	Terminu definīcijas

2 Vispārīgas drošības piesardzības pasākumi

2.1 Informācija par dokumentāciju

- Oriģinālā instrukcija ir sastādīta angļu valodā. Instrukcija visās pārējās valodās ir oriģinālās instrukcijas tulkojums.
- Šajā dokumentā aprakstītie drošības pasākumi attiecas uz ļoti svarīgām tēmām un ir rūpīgi jāievēro.
- Sistēmas uzstādīšana un visas darbības, kas aprakstītas uzstādīšanas rokasgrāmatā un uzstādītāja uzziņu rokasgrāmatā, JĀVEIC pilnvarotam uzstādītājam.

2.1.1 Brīdinājumu un simbolu nozīme



BRIESMAS!

Norāda situāciju, kas izraisa nāvi vai nopietnu savainošanos.



BĪSTAMI: STRĀVAS TRIECIENA BRIESMAS

Norāda situāciju, kas var izraisīt elektrotrieciena saņemšanu.



BĪSTAMI: APDEGUMU/APPLAUCĒŠANĀS BRIESMAS

Norāda situāciju, kas var izraisīt apdegumu gūšanu/applaucēšanos ļoti augstas vai zemas temperatūras iedarbības rezultātā.



BĪSTAMI: SPRĀDZIENA BRIESMAS

Norāda iespējami sprādzienbīstamu situāciju.



SARGIETIES!

Norāda situāciju, kas var izraisīt nāvi vai nopietnu savainošanos.



BRĪDINĀJUMS: VIEGLI UZLIESMOJOŠS MATERIĀLS



BRĪDINĀJUMS: MATERIĀLS AR ZEMĀKU UZLIESMOJAMĪBAS ROBEŽU

Aukstumaģents šajā blokā ir ar zemāku uzliesmojamības robežu.



UZMANĪBU!

Norāda situāciju, kas var izraisīt nāvi vai arī vieglu vai vidēji smagu savainošanos.



PIEZĪME

Norāda situāciju, kas var izraisīt aprīkojuma vai īpašuma bojājumus.



INFORMĀCIJA

Norāda noderīgus padomus vai papildinformāciju.

Uz iekārtas izmantotie simboli:

Simbols	Skaidrojums
	Pirms uzstādīšanas izlasiet uzstādīšanas un ekspluatācijas rokasgrāmatu, kā arī norādījumu lapu par vadojuma ierīkošanu.
	Pirms apkopes un servisa darbu veikšanas izlasiet servisa rokasgrāmatu.
	Papildinformāciju skatiet uzstādītāja un lietotāja atsauces rokasgrāmatā.
	Iekārtai ir rotējošas daļas. Iekārtas apkopes vai pārbaudes laikā rīkojieties piesardzīgi.

Dokumentācijā izmantotie simboli:

Simbols	Skaidrojums
	Apzīmē attēla nosaukumu vai atsauci uz to. **Piemērs:** "1–3 attēla nosaukums" nozīmē "3. attēls 1. nodaļā".
	Apzīmē tabulas nosaukumu vai atsauci uz to. **Piemērs:** "1–3 tabulas nosaukums" nozīmē "3. tabula 1. nodaļā".

2.2 Informācija uzstādītājam

2.2.1 Vispārīgi

Ja NEZINĀT, kā uzstādīt vai ekspluatēt šo iekārtu, sazinieties ar tās izplatītāju.



BĪSTAMI: APDEGUMU/APPLAUCĒŠANĀS BRIESMAS

- Darbības laikā un uzreiz pēc tās neskarieties pie dzesētāja caurulēm, ūdens caurulēm un iekšējām daļām. Tās var būt pārāk karstas vai pārāk aukstas. Nogaidiet, līdz to temperatūra atgriezīsies normas robežās. Ja tomēr nepieciešams tām pieskarties, OBLIGĀTI valkājiet aizsargcimdus.
- NEPIESKARIETIES noplūdušam dzesētājam.



SARGIETIES!

Nepareiza aprīkojuma vai izvēles piederumu uzstādīšana vai pievienošana var izraisīt elektriskās strāvas triecienu, īssavienojumu, noplūdes, aizdegšanos vai citādus iekārtas bojājumus. Izmantojiet TIKAI tādus piederumus, papildu aprīkojumu un rezerves daļas, ko apstiprinājis Daikin, ja vien nav norādīts citādi.



SARGIETIES!

Nodrošiniet, lai uzstādīšana, pārbaudes un izmantotie materiāli atbilstu piemērojamo likumdošanas aktu prasībām (papildus Daikin dokumentācijā aprakstītajām instrukcijām).



SARGIETIES!

Saplēsiet un utilizējiet plastmasas iepakojuma maisiņus, lai neviens, it īpaši bērni, nevarētu ar tiem rotaļāties. **Iespējamās sekas:** nosmakšana.

SARGIETIES!

Veiciet atbilstošus pasākumus, lai nepieļautu to, ka iekārtu kā patvērumu izmanto nelieli dzīvnieki. Nelieli dzīvnieki, saskaroties ar elektriskajām daļām, var izraisīt nepareizu darbību, dūmošanu vai aizdegšanos.

UZMANĪBU!

Veicot ierīces uzstādīšanu, apkopi vai remontu, izmantojiet atbilstošu personas aizsargaprīkojumu (aizsargcimdus, aizsargbrilles utt.).

UZMANĪBU!

NEAIZTIECIET iekārtas gaisa ievadu un alumīnija ribas.

UZMANĪBU!

- Uz iekārtas augšējās virsmas NENOVIETOJIET nekādus objektus un aprīkojumu.
- NESĒDIET, NEKĀPIET un NESTĀVIET uz iekārtas.

PIEZĪME

Lai ārpus telpām uzstādāmajā iekārtā neiekļūtu ūdens, darbus ir ieteicams veikt sausā un skaidrā laikā.

Iespējams, ka piemērojamie likumdošanas akti pieprasa, lai kopā ar iekārti tiktu glabāts žurnāls, kurā, kā minimums, tiek reģistrēta informācija par tehnisko apkopi, remontdarbiem, pārbaužu rezultātiem, dīkstāves periodiem utt.

Viegli pieejamā vietā netālu no iekārtas ir JĀGLABĀ materiāli, kas satur vismaz tālāk norādīto informāciju.

- Instrukcijām par sistēmas izslēgšanu avārijas gadījumā.
- Ugunsdzēsības depo, policijas iecirkņa un slimnīcas nosaukumam un adresei.
- Remonta pakalpojumu sniedzēja nosaukums, adrese un kontakttālruņi.

Eiropā šī žurnāla nepieciešamo saturu nosaka standarts EN378.

2.2.2 Uzstādīšanas vieta

- Ap iekārtu atstājiet pietiekami daudz brīvas vietas, lai nodrošinātu gaisa cirkulāciju un varētu veikt iekārtas remontu.
- Pārliecinieties, ka uzstādīšanas vieta var izturēt iekārtas svaru un vibrācijas.
- Nodrošiniet, lai uzstādīšanas telpa būtu labi ventilējama. NENOBLOĶĒJIET ventilācijas atveres.
- Nodrošiniet, lai iekārta būtu nolīmeņota.

NEUZSTĀDIET iekārtu tālāk minētajās vietās.

- Vietās, kur pastāv potenciāli sprādzienbīstama atmosfēra.
- Vietās, kur atrodas mašinērija, kas izdala elektromagnētiskos viļņus. Elektromagnētiskie viļņi var traucēt vadības sistēmai un izraisīt aprīkojuma darbības traucējumus.
- Vietās, kur pastāv aizdegšanās risks uzliesmojošu gāzu noplūdes (piemēram, krāsas šķīdinātāja vai benzīna iztvaikojumi), oglekļa šķiedru un uzliesmojošu putekļu klātbūtnes dēļ.
- Vietās, kur rodas korozīvas gāzes (piemēram, sērskābes gāze). Vara cauruļu vai lodēto savienojumu korozija var izraisīt dzesētāja noplūdes.

Instrukcija iekārtai ar aukstumaģentu R32



BRĪDINĀJUMS: MATERIĀLS AR ZEMĀKU UZLIESMOJAMĪBAS ROBEŽU

Aukstumaģents šajā blokā ir ar zemāku uzliesmojamības robežu.



SARGIETIES!

- Dzesētāja ķēdes daļas NEDRĪKST caurdurt vai dedzināt.
- NEDRĪKST izmantot tīrīšanas materiālus vai līdzekļus atkausēšanas procesa paātrināšanai, ko nav ieteicis ražotājs.
- Ņemiet vērā, kas sistēmā esošais dzesētājs ir bez smaržas.



SARGIETIES!

No mehāniskiem bojājumiem pasargātu iekārtu uzglabā labi vēdināmā telpā, kur nav aizdegšanās avotu (piemēram, atklātas liesmas, gāzes iekārtas vai elektriskā sildītāja, kas pastāvīgi darbojas); telpas izmēriem jābūt atbilstošiem tālāk minētajiem.



SARGIETIES!

Pārliecinieties, ka uzstādīšana, apkope un remonts atbilst Daikin instrukcijām un attiecīgiem tiesību aktiem (piemēram, valsts noteikumiem par gāzes izmantošanu) un ka šos darbus veic TIKAI pilnvarots personāls.



SARGIETIES!

- Veiciet piesardzības pasākumus, lai izvairītos no pārmērīgas vibrācijas vai pulsācijas aukstumaģenta cauruļvados.
- Aizsargierīces, cauruļvadus un veidgabalus pēc iespējas sargājiet no nelabvēlīgas vides ietekmes.
- Nodrošiniet vietu, lai gari cauruļvada posmi varētu izstiepties un sarauties.
- Cauruļvadus saldēšanas sistēmās projektējiet un uzstādiet tā, lai līdz minimumam samazinātu iespēju, ka hidrauliskais trieciens sabojā sistēmu.
- Iekštelpu blokus un caurules droši uzstādiet un aizsargājiet tā, lai nevarētu notikt nejaušs aprīkojuma vai cauruļu bojājums, piemēram, pārvietojot mēbeles vai veicot pārbūves darbus.



SARGIETIES!

Ja viena vai vairākas telpas ir savienotas ar iekārtu, izmantojot kanālu sistēmu, tad lūdzam pārliecināties, ka:

- nav aktīvu aizdegšanās avotu (piemēram, atklātas liesmas, gāzes iekārtas vai elektriskā sildītāja), ja grīdas platība ir mazāka par A (m^2),
- kanālos nav uzstādītas papildu ierīces, kuras ar kļūt par aizdegšanās avotu (piemēram, karsta virsma ar temperatūru virs 700°C un elektriskais pārslēgs),
- kanālos tiek izmantotas tikai ražotāja atļautas papildu ierīces,
- gaisa ieplūde UN izplūde ir tieši savienota ar to pašu telpu, izmantojot kanālus. Gaisa ieplūdei vai izplūdei NEDRĪKST izmantot, piemēram, iekarinātos griestus.



UZMANĪBU!

NEIZMANTOJIET iespējamus aizdegšanās avotus, meklējot vai konstatējot aukstumaģenta noplūdi.

PIEZĪME

- NEDRĪKST otrreiz izmantot lietotus savienojumus un vara blīves.
- Dzesēšanas sistēmas uzstādīšanas laikā izveidotajiem savienojumiem ir jābūt pieejamiem apkopei.

Uzstādīšanas vietas prasības

SARGIETIES!

Ja iekārtā ir aukstumaģents R32, tad telpā, kur iekārta ir uzstādīta, tiek ekspluatēta un uzglabāta, grīdas platībai JĀBŪT lielākai par minimālo grīdas platību, kāda norādīta tabulā zem A (m^2). Tas attiecas uz:

- Iekšējiem blokiem **bez** aukstumaģenta noplūdes devēja; ja iekšējie bloki ir **ar** aukstumaģenta noplūdes devēju, tad sk. uzstādīšanas rokasgrāmatu.
- Ārējo bloku, kas uzstādīts vai glabājas telpā (piem., ziemas dārzā, garāžā, mašīntelpā).

PIEZĪME

- Cauruļvadam jābūt droši uzstādītam un aizsargātam pret fiziskiem bojājumiem.
- Uzstādiet pēc iespējas īsākus cauruļvadus.

Minimālās grīdas platības noteikšana

1 Nosakiet kopējo aukstumaģenta daudzumu sistēmā (= rūpnīcā uzpildītais aukstumaģents ❶ + ❷ papildus uzpildītais aukstumaģents).

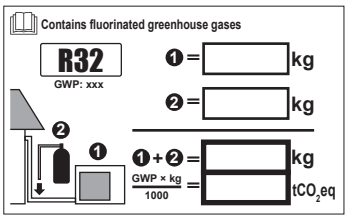

2 Nosakiet attiecīgo grafiku vai tabulu.

- Iekšējam blokam: Vai iekārta uzstādīta pie griestiem, pie sienas vai uz grīdas?
- Ārējiem blokiem, kas uzstādīti vai glabājas telpā, tas ir atkarīgs no uzstādīšanas augstuma:

Ja uzstādīšanas augstums ir…	Tad izmantojiet grafiku vai tabulu…
<1,8 m	Bloks uzstādīts uz grīdas
1,8≤x<2,2 m	Bloks uzstādīts pie sienas
≥2,2 m	Bloks uzstādīts pie griestiem

3 Izmantojiet grafiku vai tabulu, lai noteiktu minimālo grīdas platību.

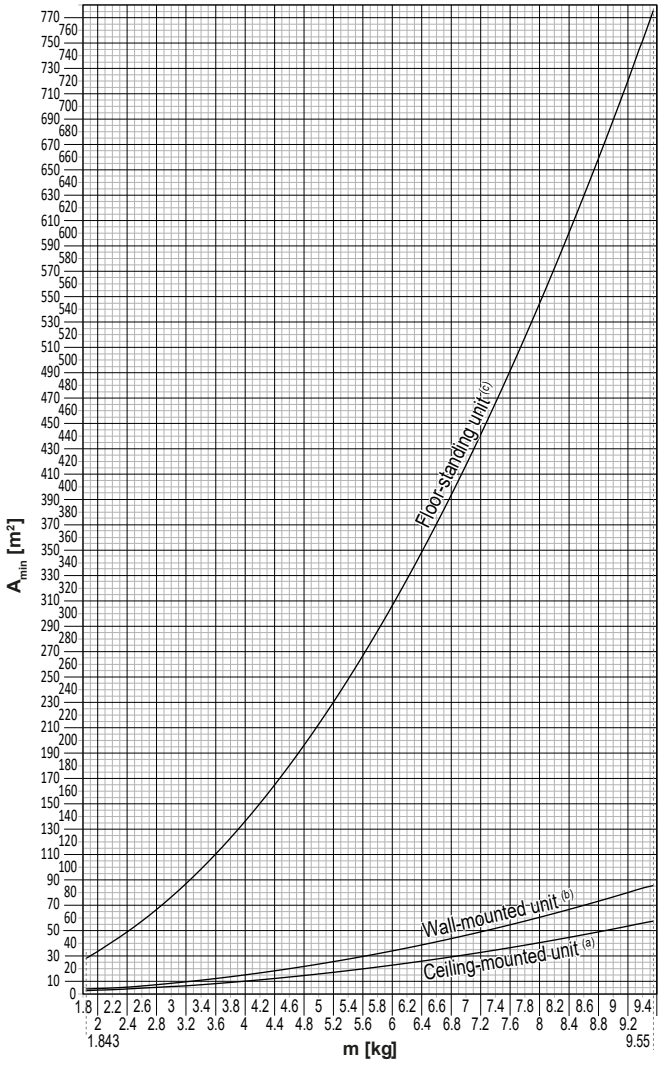

Ceiling-mounted unit[(a)]		Wall-mounted unit[(b)]		Floor-standing unit[(c)]	
m (kg)	A_{min} (m²)	m (kg)	A_{min} (m²)	m (kg)	A_{min} (m²)
≤1.842	—	≤1.842	—	≤1.842	—
1.843	3.64	1.843	4.45	1.843	28.9
2.0	3.95	2.0	4.83	2.0	34.0
2.2	4.34	2.2	5.31	2.2	41.2
2.4	4.74	2.4	5.79	2.4	49.0
2.6	5.13	2.6	6.39	2.6	57.5
2.8	5.53	2.8	7.41	2.8	66.7
3.0	5.92	3.0	8.51	3.0	76.6
3.2	6.48	3.2	9.68	3.2	87.2
3.4	7.32	3.4	10.9	3.4	98.4
3.6	8.20	3.6	12.3	3.6	110
3.8	9.14	3.8	13.7	3.8	123
4.0	10.1	4.0	15.1	4.0	136
4.2	11.2	4.2	16.7	4.2	150
4.4	12.3	4.4	18.3	4.4	165
4.6	13.4	4.6	20.0	4.6	180
4.8	14.6	4.8	21.8	4.8	196
5.0	15.8	5.0	23.6	5.0	213
5.2	17.1	5.2	25.6	5.2	230
5.4	18.5	5.4	27.6	5.4	248
5.6	19.9	5.6	29.7	5.6	267
5.8	21.3	5.8	31.8	5.8	286
6.0	22.8	6.0	34.0	6.0	306
6.2	24.3	6.2	36.4	6.2	327
6.4	25.9	6.4	38.7	6.4	349
6.6	27.6	6.6	41.2	6.6	371
6.8	29.3	6.8	43.7	6.8	394
7.0	31.0	7.0	46.3	7.0	417
7.2	32.8	7.2	49.0	7.2	441
7.4	34.7	7.4	51.8	7.4	466
7.6	36.6	7.6	54.6	7.6	492
7.8	38.5	7.8	57.5	7.8	518
8	40.5	8	60.5	8	545
8.2	42.6	8.2	63.6	8.2	572
8.4	44.7	8.4	66.7	8.4	601
8.6	46.8	8.6	69.9	8.6	629
8.8	49.0	8.8	73.2	8.8	659
9	51.3	9	76.6	9	689
9.2	53.6	9.2	80.0	9.2	720
9.4	55.9	9.4	83.6	9.4	752
9.55	57.7	9.55	86.2	9.55	776

m Kopējais aukstumģenta daudzums sistēmā
A_{min} Minimālā grīdas platība
(a) Ceiling-mounted unit (= bloks uzstādīts pie griestiem)
(b) Wall-mounted unit (= bloks uzstādīts pie sienas)
(c) Floor-standing unit (= bloks uzstādīts uz grīdas)

2.2.3 Aukstumaģents — R410A vai R32 gadījumā

Ja tiek izmantots. Plašāku informāciju skatiet uzstādīšanas rokasgrāmatā vai attiecīgā lietojuma uzstādītāja uzziņu rokasgrāmatā.

BĪSTAMI: SPRĀDZIENA BRIESMAS

Atsūknēšana – dzesētāja noplūde. Ja vēlaties atsūknēt sistēmu, un dzesētāja kontūrā ir noplūde:

- NEIZMANTOJIET iekārtas automātisko atsūknēšanas funkciju, ar kuru varat pārsūknēt visu dzesētāju no sistēmas āra iekārtā. **Iespējamās sekas:** Kompresora pašaizdegšanās un eksplozija, jo gaiss iekļūst strādājošā kompresorā.
- Izmantojiet atsevišķu reģenerācijas sistēmu, lai iekārtas kompresoram NEBŪTU jādarbojas.

SARGIETIES!

Pārbaužu laikā NEKAD nelietojiet produktā spiedienu, kas ir lielāks par maksimālo pieļaujamo spiedienu (kas norādīts datu plāksnītē uz iekārtas).

SARGIETIES!

Ja tiek konstatēta dzesētāja noplūde, veiciet visus nepieciešamos piesardzības pasākumus. Ja tiek konstatēta dzesētāja gāzes noplūde, nekavējoties izvēdiniet telpas. Iespējamie riski:

- Pārmērīga dzesētāja koncentrācija slēgtā telpā var radīt skābekļa trūkumu.
- Ja dzesētāja gāze nokļūst saskarē ar liesmām, var rasties toksiska gāze.

SARGIETIES!

VIENMĒR veiciet aukstumaģenta atgūšanu. NEPIEĻAUJIET noplūdi apkārtējā vidē. Izmantojiet vakuumsūkni, lai atgaisotu iekārtu.

SARGIETIES!

Nodrošiniet, lai sistēmā nebūtu skābekļa. Dzesētāju drīkst uzpildīt TIKAI pēc tam, kad ir veikta noplūdes pārbaude un vakuumžāvēšana.

Iespējamās sekas: Kompresora pašaizdegšanās un eksplozija, jo skābeklis iekļūst strādājošā kompresorā.

PIEZĪME

- Lai kompresors netiktu sabojāts, NEUZPILDIET vairāk par noteikto dzesētāja tilpumu.
- Ja dzesētāja sistēma ir jāatver, visi ar dzesētāju saistītie darbi ir JĀVEIC saskaņā ar piemērojamo likumdošanu.

PIEZĪME

Nodrošiniet, lai dzesējošās vielas cauruļu uzstādīšana tiktu veikta saskaņā ar piemērojamo likumdošanu. Eiropā piemērojamais standarts ir EN378.

PIEZĪME

Nodrošiniet, lai āra caurules un savienojumi NETIKTU pakļauti slodzei.

PIEZĪME

Kad visas caurules ir savienotas, pārbaudiet, vai nav gāzes noplūdes. Gāzes noplūdes noteikšanai izmantojiet slāpekli.

- Ja nepieciešama atkārtota uzpilde, par to skatiet iekārtas datu plāksnīti vai aukstumaģenta uzpildes uzlīmi. Tur ir norādīts aukstumaģenta tips un vajadzīgais daudzums.
- Neatkarīgi no tā, vai iekārta fabrikā ir vai nav uzpildīta ar aukstumaģentu, abos gadījumos var būt nepieciešama papildu uzpildīšana atkarībā no sistēmas cauruļvadu izmēriem un to garuma.
- Lietojiet TIKAI šajā sistēmā izmantotajam dzesēšanas šķidrumam paredzētos rīkus, lai nodrošinātu spiedienizturību un novērstu svešķermeņu iekļūšanu sistēmā.
- Dzesēšanas šķidruma uzpildīšana tiek veikta šādi:

Ja	Tad
Tiek lietota sifona caurule (piemēram, cilindram ir apzīmējums "Pievienots šķidruma uzpildīšanas sifons")	Veiciet uzpildīšanu ar augšupvērstu cilindru. 
Sifona caurule NETIEK lietota	Veiciet uzpildīšanu ar lejupvērstu cilindru. 

- Lēnām atveriet dzesēšanas cilindrus.
- Uzpildiet dzesētāju šķidruma veidā. Ja tiks pievienots gāzes veida dzesētājs, var tikt traucēta darbība.

UZMANĪBU!

Kad dzesētāja uzpildīšanas procedūra ir pabeigta vai ir nepieciešams pārtraukums, nekavējoties aizveriet dzesētāja tvertnes vārstu. Ja vārsts NETIEK aizvērts tūlītēji, atlikušais spiediens var uzpildīt papildu dzesētāju. **Iespējamās sekas:** Nepareizs dzesētāja tilpums.

2.2.4 Elektrība

BĪSTAMI: STRĀVAS TRIECIENA BRIESMAS

- Pirms noņemat slēdžu kārbas vāku, pievienojat elektriskos vadus vai pieskaraties elektriskajām daļām, pilnībā ATSLĒDZIET strāvas padevi.
- Pirms apkopes veikšanas strāvas padevei jābūt atvienotai ilgāk nekā 10 minūtes, un ir jāveic sprieguma mērīšana galvenās ķēdes kondensatoru spailēs vai elektriskajās daļās. Pirms pieskaršanās elektriskajām daļām līdzstrāvas spriegumam JĀBŪT mazākam par 50 V. Spaiļu atrašanās vietu skatiet elektroinstalācijas shēmā.
- NEPIESKARIETIES elektriskajām daļām ar mitrām rokām.
- NEATSTĀJIET iekārtu bez uzraudzības, ja ir noņemts apkopes pārsegs.

SARGIETIES!

Ja rūpnīcā NAV uzstādīts galvenais slēdzis vai cits atvienošanas līdzeklis, kas kontaktus atvieno visos polos, nodrošinot pilnīgu atvienošanu atbilstoši pārsprieguma III kategorijas nosacījumiem, tas ir OBLIGĀTI jāiekļauj fiksētajā elektroinstalācijā.

SARGIETIES!

- Izmantojiet TIKAI vara vadus.
- Gādājiet, lai ārējie vadi atbilstu valsts elektrotehnisko noteikumu prasībām.
- Ārējā elektroinstalācija ir jāveido atbilstoši iekārtas komplektācijā iekļautajai elektroinstalācijas shēmai.
- NESASPIEDIET saišķī esošos kabeļus un gādājiet, lai tie NESASKARTOS ar caurulēm un ar asām malām. Nodrošiniet, lai spaiļu savienojumiem netiktu pielietots ārējs spiediens.
- Noteikti ierīkojiet zemējumu. NESAVIENOJIET iekārtas zemējumu ar komunālā tīkla caurulēm, izlādni vai tālruņa līnijas zemējumu. Nepilnīgs vai nepareizs zemējums var izraisīt elektriskās strāvas triecienu.
- Noteikti izmantojiet atsevišķu energoapgādes avotu. NEKAD neizmantojiet energoapgādes avotu, kas tiek koplietots ar citu ierīci.
- Noteikti uzstādiet nepieciešamos drošinātājus vai jaudas slēdžus.
- Noteikti ierīkojiet noplūdstrāvas aizsardzību. Ja to neizdara, tad ir iespējams elektriskās strāvas trieciens vai aizdegšanās.
- Kad uzstādāt noplūdstrāvas aizsardzību, pārbaudiet, vai tā ir saderīga ar invertoru (izturīga pret augstfrekvences elektromagnētiskajiem traucējumiem), lai izvairītos no nevajadzīgas noplūdstrāvas aizsardzības nostrādāšanas.

UZMANĪBU!

- Pievienojot strāvas padevi: vispirms pievienojiet zemējuma kabeli, tikai pēc tam veiciet strāvu vadošos savienojumus.
- Atvienojot strāvas padevi: vispirms atvienojiet strāvu vadošos kabeļus, tikai pēc tam atvienojiet zemējuma savienojumu.
- Vadu garumam starp strāvas padeves spiediena izlīdzinātāju un pašu spaiļu bloku ir JĀBŪT tādam, lai strāvu vadošie vadi būtu nostiepti pirms zemējuma vada, ja strāvas padeve tiek pavilkta no spiediena izlīdzinātāja.

PIEZĪME

Piesardzības pasākumi strāvas kabeļu uzstādīšanas laikā:



- Strāvas spaiļu blokam NEPIEVIENOJIET dažāda biezuma vadus (vaļīgs strāvas vads var radīt pārlieku lielu karšanu).
- Pievienojot vienāda diametra vadus, dariet to, kā parādīts attēlā iepriekš.
- Vadiem lietojiet paredzētajai strāvai atbilstošus vadus un stingri pievienojiet, pēc tam nostipriniet tos, lai novērstu ārējā spiediena izplešanos ārpus spaiļu plates.
- Lai pievilktu spaiļu skrūves, lietojiet atbilstošu skrūvgriezi. Skrūvgriezis ar mazu galvu var sabojāt skrūves galviņu un nenodrošinās pareizu pievilkšanu.
- Pārvelkot spaiļu skrūves, tās var salauzt.

SARGIETIES!

- Pēc elektrotehnisko darbu pabeigšanas pārliecinieties, ka sadales kārbā visi elektriskie komponenti un spailes ir droši pievienotas.
- Pirms iekārtas iedarbināšanas pārliecinieties, ka visi vāki un pārsegi ir aizvērti.

PIEZĪME

Attiecināms TIKAI tad, ja strāvas padevei ir trīs fāzes un kompresoram ir ieslēgšanas/izslēgšanas iespēja.

Ja pēc īslaicīga elektropadeves traucējuma iespējama pretfāze un produkta darbības laikā strāvas padeve tiek IESLĒGTA un IZSLĒGTA, pievienojiet lokālu pretfāzes aizsardzības ķēdi. Produktu darbinot pretfāzē, var sabojāt kompresoru un citas daļas.

3 Īpaši drošības norādījumi uzstādītājam

Obligāti ievērojiet tālāk sniegtos drošības norādījumus un noteikumus.

Iekārtas uzstādīšana (skatiet "6 Iekārtas uzstādīšana" [▸ 25])

SARGIETIES!

Uzstādīšanu veic uzstādītājs, materiālu un instalācijas izvēlei ir jāatbilst attiecīgo likumdošanas aktu prasībām. Eiropā attiecīgais standarts ir EN378.

Uzstādīšanas vieta (sk. "6.1 Uzstādīšanas vietas sagatavošana" [▸ 25])

UZMANĪBU!

- Pārbaudiet, vai uzstādīšanas vieta izturēs bloka svaru. Nepareiza uzstādīšana rada briesmas. Tad iespējama arī vibrācija vai neparastas skaņas darbības laikā.
- Nodrošiniet pietiekami lielu apkopes vietu.
- Uzstādot bloku, gādājiet, lai tas NESASKARAS ar griestiem vai sienu, jo pretējā gadījumā ir iespējama vibrācija.

SARGIETIES!

No mehāniskiem bojājumiem pasargājamo iekārtu uzglabā labi vēdināmā telpā, kur nav pastāvīgi aktīvu aizdegšanās avotu (piemēram, atklātas liesmas, gāzes iekārtas vai elektriskā sildītāja, kas pastāvīgi darbojas). Telpas izmēriem jāatbilst "Vispārējiem drošības noteikumiem".

Aukstumaģenta cauruļvadu savienošana (sk. "7.2 Dzesēšanas šķidruma cauruļu pievienošana" [▸ 34])

UZMANĪBU!

Dalītās sistēmas cauruļvadus un savienojumus izveido pastāvīgus, ja tie atrodas dzīvojamā telpā, izņemot tos savienojumus, kas tieši savieno cauruļvadus ar iekšējiem blokiem.

UZMANĪBU!

- Ar aukstumaģentu R32 uzpildītām, objektā piegādātām iekārtām nedrīkst veikt lodēšanu vai metināšanu.
- Saldēšanas iekārtas uzstādīšanas laikā daļu savienošanu ar vismaz vienu uzpildītu daļu veikt, ņemot vērā šādas prasības: telpās, kur uzturas cilvēki, aukstumaģenta R32 gadījumā nav pieļaujami pagaidu savienojumi, izņemot uz vietas izveidotus savienojumus, kas savieno iekšējo bloku ar cauruļvadiem. Uz vietas veidotiem savienojumiem starp cauruļvadu un iekšējo bloku jābūt pagaidu savienojumiem.

PIEZĪME

- Izmantojiet pie bloka piestiprināto platgala uzgriezni.
- Lai novērstu gāzes noplūdi, uzklājiet aukstumaģenta eļļu TIKAI paplatinājuma iekšpusē. Izmantojiet aukstumaģenta R32 eļļu (FW68DA).
- NEDRĪKST otrreiz izmantot iepriekš lietotus savienotājus.

PIEZĪME

- NELIETOJIET minerāleļļu platgala daļas eļļošanai.
- NELIETOJIET atkārtoti iepriekšējo instalāciju cauruļvadus.
- Lai šis R32 bloks kalpotu paredzēto laiku, tam NEDRĪKST uzstādīt sausinātāju. Sausināšanas materiāls var sadrupt un sabojāt sistēmu.

SARGIETIES!

Stingri piestipriniet aukstumaģenta cauruļvadu pirms kompresora iedarbināšanas. Ja aukstumaģenta cauruļvads nav pievienots un ir atvērts noslēgvārsts, kad sāk darboties kompresors, tad tiks iesūkts gaiss. Rezultātā aukstumaģenta kontūrā radīsies nenormāls spiediens, kas var izraisīt iekārtas bojājumus un pat traumas cilvēkiem.

UZMANĪBU!

- Nepilnīgs paplatinājums var izraisīt gāzveida aukstumaģenta noplūdi.
- Paplatinājumus NEDRĪKST lietot vairākas reizes. Izmantojiet jaunus paplatinājumus, lai novērstu gāzveida aukstumaģenta noplūdi.
- Izmantojiet platgala uzgriežņus, kas ir iekļauti ierīces komplektācijā. Ja izmanto atšķirīgus platgala uzgriežņus, tas var izraisīt gāzveida aukstumaģenta noplūdi.

UZMANĪBU!

NEDRĪKST atvērt vārstus, kamēr nav veikta paplatināšana. Tas var izraisīt gāzveida aukstumaģenta noplūdi.

BĪSTAMI: SPRĀDZIENA BRIESMAS

NEDRĪKST atvērt noslēgvārstus, pirms nav pabeigta vakuuma žāvēšana.

Aukstumaģenta uzpildīšana (skatiet "7.4 Dzesēšanas šķidruma uzpilde" [▸ 41])

SARGIETIES!

- Aukstumaģents sistēmā ir ar zemāku uzliesmojamības robežu, bet parasti NENOPLŪST. Aukstumaģenta noplūdes gadījumā telpā tā saskare ar gāzes degļa liesmu, sildītāju vai plīti var izraisīt aizdegšanos vai indīgas gāzes veidošanos.
- Noplūdes gadījumā IZSLĒDZIET visus sildītājus, izvēdiniet telpu un vērsieties pie izplatītāja, kurš jums pārdeva iekārtu.
- NELIETOJIET šādu iekārtu, kamēr apkopes speciālists nav novērsis bojājumu noplūdes vietā un apstiprinājis iekārtas gatavību lietošanai.

SARGIETIES!

- Kā dzesētāju izmantojiet tikai R32. Citas vietas var izraisīt sprādzienus un negadījumus.
- R32 satur fluoru saturošas siltumnīcefekta gāzes. Globālās sasilšanas potenciāla (GWP) vērtība ir 675. NEPIEĻAUJIET šo gāzu nokļūšanu atmosfērā.
- Uzpildot dzesētāju, VIENMĒR izmantojiet aizsargcimdus un aizsargbrilles.

PIEZĪME

Lai novērstu kompresora darbības traucējumus, NEDRĪKST iepildīt vairāk par norādīto aukstumaģenta daudzumu.

SARGIETIES!

NEDRĪKST pieskarties nejauši noplūdušam aukstumaģentam. Tas var izraisīt smagus ievainojumus apsaldēšanas rezultātā.

Elektroinstalācija (skatiet "8 Elektroinstalācija" [▸ 45])

SARGIETIES!

Ierīce OBLIGĀTI jāuzstāda saskaņā ar valsts elektroinstalācijas noteikumiem.

SARGIETIES!

- Vadu ievilkšana JĀVEIC atbilstoši pilnvarotam elektriķim, un vadojumam ir JĀATBILST valsts elektrotehniskajiem noteikumiem.
- Izveidojiet vadu savienojumus ar elektrotīklu.
- Visiem komponentiem objektā un visām elektrotehniskās sistēmas daļām jābūt atbilstošām attiecīgo likumu un noteikumu prasībām.

SARGIETIES!

- Ja strāvas padevei nav N fāzes vai tā ir nepareiza, tad aprīkojums var sabojāties.
- Ierīkojiet pareizu zemējumu. NESAVIENOJIET iekārtas zemējumu ar komunālā tīkla caurulēm, izlādni vai tālruņa līnijas zemējumu. Nepilnīgs vai nepareizs zemējums var izraisīt elektriskās strāvas triecienus.
- Uzstādiet nepieciešamos drošinātājus vai slēdžus.
- Sasieniet un piestipriniet elektriskos vadus ar kabeļu saitēm tā, lai kabeļi NESASKARTOS ar asām malām vai caurulēm, it īpaši augstspiediena pusē.
- NELIETOJIET ar līmlenti aplīmētus vadus, pagarinātājus vai savienojumus no zvaigznes–trīsstūra slēguma. Tie var izraisīt pārkaršanu, elektriskās strāvas triecienus vai aizdegšanos.
- NEUZSTĀDIET fāzes apsteidzes kondensatoru, jo šī iekārta ir apgādāta ar invertoru. Fāzes apsteidzes kondensators samazina veiktspēju un var izraisīt nelaimes gadījumus.

SARGIETIES!

Kā strāvas padeves kabeļus VIENMĒR izmantojiet daudzdzīslu kabeļus.

SARGIETIES!

Izmantojiet visu polu atvienošanas tipa pārtraucēju ar vismaz 3 mm attālumu starp kontaktpunktu spraugām, kas nodrošina pilnīgu atvienošanu III kategorijas pārsprieguma gadījumā.

SARGIETIES!

Ja energoapgādes kabelis ir bojāts, lai izvairītos no briesmām, tas ir JĀNOMAINA ražotājam, tā apkopes aģentam vai līdzīgi kvalificētai personai.

SARGIETIES!

NEPIEVIENOJIET šādu barošanas vadu iekšējam blokam. Tāda rīcība var izraisīt elektriskās strāvas triecienu vai aizdegšanos.

SARGIETIES!

- NELIETOJIET izstrādājumā uz vietas iegādātas elektrotehniskās detaļas.
- NEPIEVIENOJIET drenāžas sūkņa barošanas vadu un tml. pie spaiļu bloka. Tāda rīcība var izraisīt elektriskās strāvas triecienu vai aizdegšanos.

SARGIETIES!

Nepieļaujiet starpsavienojuma vadu saskari ar vara caurulēm, kurām nav siltumizolācijas, jo šādas caurules ir ļoti karstas.

BĪSTAMI: STRĀVAS TRIECIENA BRIESMAS

Barošanas sistēma padod strāvu visās elektriskās ķēdes daļās (arī termorezistoriem). Tiem NEDRĪKST pieskarties ar kailām rokām.



BĪSTAMI: STRĀVAS TRIECIENA BRIESMAS

Pirms apkopes veikšanas atvienojiet barošanu uz vairāk nekā 10 minūtēm un izmēriet spriegumu uz galvenās ķēdes kondensatoru vai elektrotehnisko detaļu spailēm. Šim spriegumam JĀBŪT mazākam par 50 V DC, lai jūs varētu pieskarties ķēdes elektrotehniskajām detaļām. Spaiļu atrašanās vieta ir parādīta elektriskā vadojuma shēmā.

Iekšējā bloka uzstādīšanas pabeigšana (sk. "9 Ārpus telpām uzstādāmās iekārtas uzstādīšanas pabeigšana" [▸ 50])



BĪSTAMI: STRĀVAS TRIECIENA BRIESMAS

- Pārliecinieties, ka sistēma ir pareizi iezemēta.
- Izslēdziet strāvas padevi pirms apkopes darbiem.
- Uzstādiet sadales kārbas vāku pirms elektriskās barošanas ieslēgšanas.

Nodošana ekspluatācijā (skatiet "10 Nodošana ekspluatācijā" [▸ 51])



BĪSTAMI: STRĀVAS TRIECIENA BRIESMAS



BĪSTAMI: APDEGUMU/APPLAUCĒŠANĀS BRIESMAS



UZMANĪBU!

NEVEICIET pārbaudes darbināšanu, kamēr notiek darbs pie iekštelpu bloka(-iem).

Pārbaudes darbināšanas laikā darbosies NE VIEN ārējais bloks, bet arī ar to savienotais iekštelpu bloks. Darbs pie iekštelpu bloka pārbaudes darbināšanas laikā ir bīstams.



UZMANĪBU!

Neievietojiet dažādus priekšmetus vai savus pirkstus gaisa ieplūdes un izplūdes atverēs. AIZLIEGTS noņemt ventilatora aizsargu. Kad ventilators griežas lielā ātrumā, tā lāpstiņas var radīt ievainojumus.

Darbības traucējumu novēršana (skatīt "13 Problēmu novēršana" [▸ 56])



BĪSTAMI: STRĀVAS TRIECIENA BRIESMAS



BĪSTAMI: APDEGUMU/APPLAUCĒŠANĀS BRIESMAS



SARGIETIES!

- Veicot iekārtas slēdžu kārbas pārbaudi, VIENMĒR nodrošiniet, lai iekārta būtu atvienota no strāvas padeves. Izslēdziet attiecīgo jaudas slēdzi.
- Ja ir tikusi aktivizēta drošības ierīce, apturiet iekārtu un noskaidrojiet drošības ierīces aktivizēšanas iemeslu pirms tās atiestatīšanas. NEKĀDĀ GADĪJUMĀ nešuntējiet drošības ierīces un nemainiet to vērtības uz vērtībām, kas atšķiras no rūpnīcas noklusējuma iestatījumiem. Ja nevarat atrast problēmas cēloni, sazinieties ar iekārtas izplatītāju.



SARGIETIES!

Novērsiet riska situāciju radīšanu nejaušas termoslēdža atiestatīšanas rezultātā — strāvu šai ierīcei NEDRĪKST padot caur ārēju pārslēdzējierīci, piemēram, taimeri, kā arī to nedrīkst pievienot kontūram, kuru regulāri IESLĒDZ vai IZSLĒDZ komunālo pakalpojumu uzņēmums.



BĪSTAMI: STRĀVAS TRIECIENA BRIESMAS

- Kad bloks nedarbojas, iespiedplates LED indikatori tiek IZSLĒGTI, lai taupītu strāvu.
- Bet arī tad, ja LED indikatori nespīd, spaiļu bloks un iespiedplate var būt zem sprieguma.



BRĪDINĀJUMS: MATERIĀLS AR ZEMĀKU UZLIESMOJAMĪBAS ROBEŽU

Aukstumaģents šajā blokā ir ar zemāku uzliesmojamības robežu.

4 Informācija par iepakojumu

Neaizmirstiet tālāk minēto:

- Pēc piegādes IR JĀPĀRBAUDA, vai iekārta nav bojāta un ir pilnā komplektācijā. Par jebkādiem bojājumiem vai trūkstošām daļām ir nekavējoties JĀZIŅO piegādātāja pretenziju aģentam.
- Iekārtu tās oriģinālajā iepakojumā nogādājiet pēc iespējas tuvāk tās galīgās uzstādīšanas vietai, lai neradītu no transportēšanas bojājumiem.
- Savlaicīgi sagatavojiet ceļu, pa kuru plānojat ienest iekārtu uz tās galīgās uzstādīšanas vietu.
- Rīkojoties ar iekārtu, ņemiet vērā šo informāciju:

  trausls izstrādājums, rīkojieties ar iekārtu uzmanīgi.

  Turiet iekārtu vertikālā stāvoklī, lai izvairītos no bojājumiem.

4.1 Pārskats. Informācija par iepakojumu

Šajā nodaļā aprakstīta rīcība pēc ārējā bloka piegādāšanas uzstādīšanas vietā.

Neaizmirstiet tālāk minēto:

- Pēc piegādes IR JĀPĀRBAUDA, vai iekārta nav bojāta un ir pilnā komplektācijā. Par jebkādiem bojājumiem vai trūkstošām daļām ir nekavējoties JĀZIŅO piegādātāja pretenziju aģentam.
- Iekārtu tās oriģinālajā iepakojumā nogādājiet pēc iespējas tuvāk tās galīgās uzstādīšanas vietai, lai neradītu no transportēšanas bojājumiem.
- Savlaicīgi sagatavojiet ceļu, pa kuru plānojat ienest iekārtu uz tās galīgās uzstādīšanas vietu.
- Rīkojoties ar iekārtu, ņemiet vērā šo informāciju:

  trausls izstrādājums, rīkojieties ar iekārtu uzmanīgi.

  Turiet iekārtu vertikālā stāvoklī, lai izvairītos no bojājumiem.

4.2 Āra iekārta

4.2.1 Āra iekārtas izpakošana

SARGIETIES!

Pārliecinieties, ka uzstādīšana, apkope un remonts atbilst Daikin instrukcijām un attiecīgiem tiesību aktiem (piemēram, valsts noteikumiem par gāzes izmantošanu) un ka šos darbus veic TIKAI pilnvarots personāls.

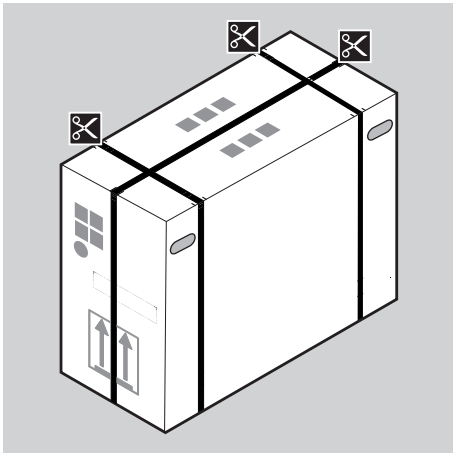

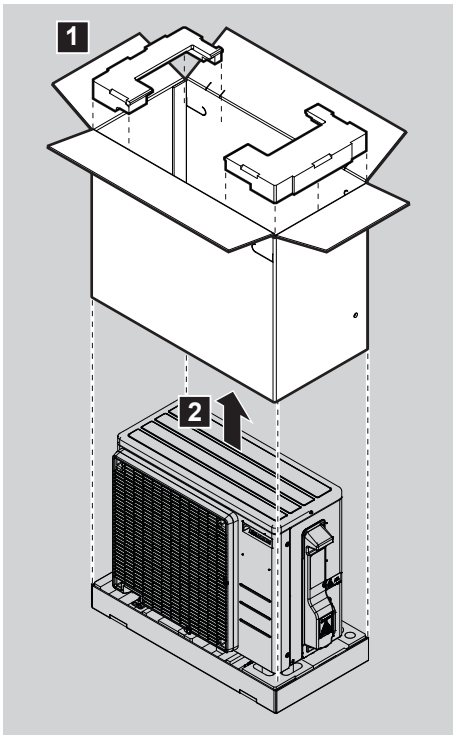

4.2.2 Ārpus telpām uzstādāmās iekārtas piederumu noņemšana

1 Paceliet ārējo bloku.

UZMANĪBU!

Ārējo bloku apstrādājiet TIKAI šādi:

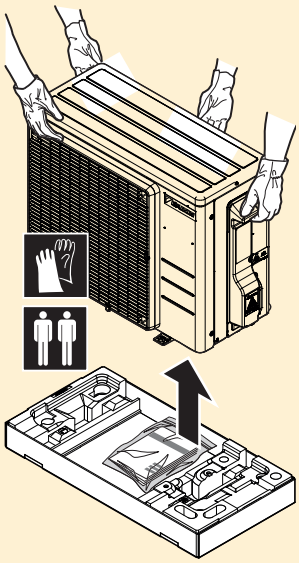

2 Izņemiet piederumus iepakojuma apakšā

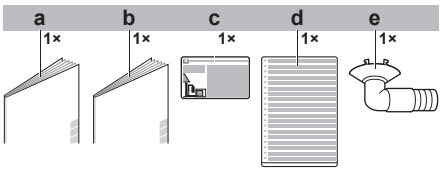

a Vispārējie drošības noteikumi
b Ārējā bloka uzstādīšanas rokasgrāmata
c Fluorēto siltumnīcefekta gāzu etiķete
d Fluorēto siltumnīcefekta gāzu etiķete vairākās valodās
e Drenāžas aizbāznis (atrodas iepakojuma kastes dibenā)

5 Informācija par iekārtām un papildaprīkojumu

5.1 Pārskats. Informācija par iekārtām un papildaprīkojumu

Šajā nodaļā ietvertā informācija:

- Ārējā bloka identifikācija

5.2 Identifikācija

PIEZĪME

Vienlaikus uzstādot vai apkalpojot vairākas iekārtas, NESAJAUCIET apkalpes paneļus starp dažādiem modeļiem.

6 Iekārtas uzstādīšana

Šajā nodaļā

6.1 Uzstādīšanas vietas sagatavošana ... 25
6.1.1 Āra iekārtas uzstādīšanas vietas prasības ... 26
6.1.2 Āra iekārtas papildu uzstādīšanas vietas prasības auksta klimata apstākļos ... 28
6.2 Iekārtu atvēršana ... 29
6.2.1 Par iekārtu atvēršanu ... 29
6.2.2 Ārpus telpām uzstādāmās iekārtas atvēršana ... 29
6.3 Ārpus telpām uzstādāmās iekārtas montāža ... 29
6.3.1 Āra iekārtas montāža ... 29
6.3.2 Piesardzības pasākumi āra iekārtas montāžas laikā ... 30
6.3.3 Uzstādīšanas konstrukcijas nodrošināšana ... 30
6.3.4 Ārpus telpām uzstādāmās iekārtas uzstādīšana ... 31
6.3.5 Drenāžas nodrošināšana ... 31
6.3.6 Ārpus telpām uzstādāmās iekārtas apgāšanās novēršana ... 32

6.1 Uzstādīšanas vietas sagatavošana

SARGIETIES!

No mehāniskiem bojājumiem pasargājamo iekārtu uzglabā labi vēdināmā telpā, kur nav pastāvīgi aktīvu aizdegšanās avotu (piemēram, atklātas liesmas, gāzes iekārtas vai elektriskā sildītāja, kas pastāvīgi darbojas). Telpas izmēriem jāatbilst "Vispārējiem drošības noteikumiem".

Izvēlieties tādu uzstādīšanas vietu, kurā var ienest un iznest ierīci no objekta.

NEUZSTĀDIET ierīci vietās, kas bieži tiek izmantota kā darba vieta. Būvdarbu (piemēram, slīpēšanas darbu) gadījumā, kad tiek rādīts liels daudzums putekļu, ierīce ir JĀAPSEDZ.

UZMANĪBU!

- Pārbaudiet, vai uzstādīšanas vieta izturēs bloka svaru. Nepareiza uzstādīšana rada briesmas. Tad iespējama arī vibrācija vai neparastas skaņas darbības laikā.
- Nodrošiniet pietiekami lielu apkopes vietu.
- Uzstādot bloku, gādājiet, lai tas NESASKARAS ar griestiem vai sienu, jo pretējā gadījumā ir iespējama vibrācija.

- Izvēlieties tādu vietu, kur darbības troksnis vai karstā/aukstā gaisa izplūšana no bloka nevienam netraucē, un raugieties, lai izraudzītā vieta atbilstu spēkā esošo tiesību aktu prasībām.
- Ap iekārtu atstājiet pietiekami daudz brīvas vietas, lai nodrošinātu gaisa cirkulāciju un varētu veikt iekārtas remontu.
- Izvairieties no vietām, kurās var noplūst uzliesmojoša gāze vai produkts.
- Uzstādiet blokus, strāvas kabeļus un sakaru vadus vismaz 3 m attālumā no TV vai radio uztvērēja, lai novērstu traucējumus. Atkarībā no izmantotajiem radioviļņiem 3 m attālums var būt nepietiekams.

SARGIETIES!

NEDRĪKST novietot zem iekšējā un/vai ārējā bloka nekādus priekšmetus, kuri var samirkt. Pretējā gadījumā mitruma kondensācija uz bloka vai aukstumaģenta cauruļvadiem, gaisa filtra aizsērēšana vai drenāžas nosprostošanās var izraisīt ūdens pilēšanu, kas, savukārt, var notraipīt vai sabojāt zem bloka novietotos priekšmetus.

SARGIETIES!

Pārliecinieties, ka uzstādīšana, apkope un remonts atbilst Daikin instrukcijām un attiecīgiem tiesību aktiem (piemēram, valsts noteikumiem par gāzes izmantošanu) un ka šos darbus veic TIKAI pilnvarots personāls.

6.1.1 Āra iekārtas uzstādīšanas vietas prasības

INFORMĀCIJA

Izlasiet arī šos nosacījumus:

- Vispārīgie nosacījumi uzstādīšanas vietai. Skatiet nodaļu “Vispārīgi piesardzības pasākumi”.
- Prasības dzesētāja caurulēm (garums, augstuma atšķirība). Skatiet nodaļā “Sagatavošanas pasākumi”.

Ievērojiet šādus norādījumus par atstarpēm:

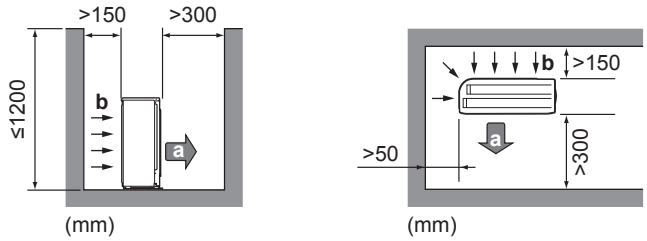

a Gaisa izvade
b Gaisa ieplūdes atvere

PIEZĪME

- NEKRAUJIET ierīces vienu uz otras.
- NEKARINIET ierīci pie griestiem.

Spēcīgs vējš (≥18 km/h), kas pūš pret āra iekārtas gaisa izplūdes vietu, rada īssavienojumu (izplūdes gaisa iesūkšana). Iespējamās problēmas:

- darba kapacitātes pasliktināšanās;
- bieža aizsalšana sildīšanas laikā;
- darbības traucējumi spiediena samazināšanās vai palielināšanās dēļ;
- salūzis ventilators (ja spēcīgs vējš nepārtraukti pūš pret ventilatoru; tas var sākt griezties ļoti ātri, līdz salūzt).

Ja gaisa ieplūdes vieta tiek pakļauta vēja iedarbībai, ieteicams uzstādīt deflektora plāksni.

Ieteicams uzstādīt āra iekārtu ar gaisa ieplūdes vietu pret sienu, NEVIS tieši pret vēja plūsmu.

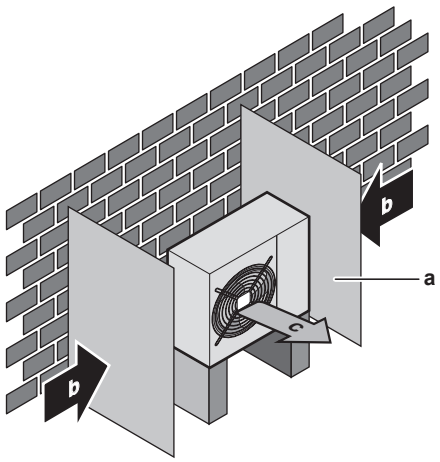

a Deflektora plāksne
b Valdošais vēja virziens
c Gaisa izplūde

NEUZSTĀDIET iekārtu tālāk minētajās vietās.

- No trokšņa pasargājamas vietas (piemēram, guļamistabas tuvumā), lai darbības troksnis neradītu problēmas.

  Piezīme: Ja skaņu mēra faktiskajos uzstādīšanas apstākļos, tad vides trokšņu un skaņas atstarošanas dēļ izmērītā vērtība varētu būt augstāka par skaņas spiediena līmeni, kāds norādīts datu grāmatā "Skaņas spektrs".

INFORMĀCIJA

Skaņas spiediena līmenis ir mazāks par 70 dBA.

- Vietās, kura atmosfērā ir minerāleļļas migliņa, izsmidzinājums vai tvaiki. Plastmasas detaļas nolietojas un nokrīt vai rada ūdens noplūdi.

NAV ieteicams uzstādīt ierīci šādās vietās, jo tas var saīsināt iekārtas kalpošanas laiku:

- vietās, kur ir ievērojamas sprieguma svārstības,
- transportlīdzekļos un kuģos,
- vietās, kur ir skābju vai sārmu tvaiki.

Uzstādīšana jūrmalā. Pārliecinieties, ka ārējais bloks IR PASARGĀTS no jūras vējiem. Tas nepieciešams, lai novērstu koroziju, ko izraisa lielais sāls daudzums gaisā, tādējādi saīsinot bloka kalpošanas laiku.

Uzstādiet ārējo bloku vietā, kur tas ir pasargāts no jūras vējiem.

Piemērs: Ēkas aizmugurē.

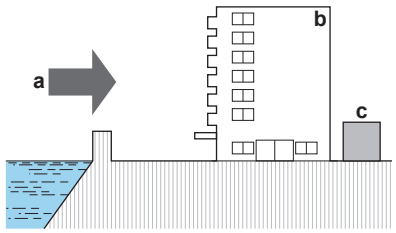

a Jūras vējš
b Ēka
c Ārējais bloks

Ja ārējais bloks nav pasargāts no jūras vējiem, ierīkojiet tam vējlauzi.

- Vējlauža augstums ≥1,5× ārējā bloka augstums
- Uzstādot vējlauzi, ņemiet vērā apkopes vietas prasības.

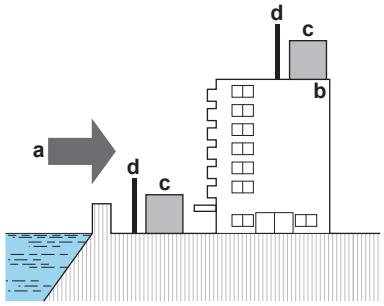

a Jūras vējš
b Ēka
c Ārējais bloks
d Vējlauzis

Ārējais bloks ir paredzēts uzstādīšanai tikai ārpus telpām un lietošanai vides temperatūrā, kāda zemāk norādīta tabulā (ja pievienotā iekšējā bloka lietošanas rokasgrāmatā nav norādīts citādi).

Modelis	Dzesēšana	Sildīšana
(A)RXF, (A)RXP	–10~48°C ar sauso termometru	–15~24°C ar sauso termometru

INFORMĀCIJA

Skaņas spiediena līmenis ir mazāks par 70 dBA.

6.1.2 Āra iekārtas papildu uzstādīšanas vietas prasības auksta klimata apstākļos

Aizsargājiet āra iekārtu no tiešiem saules stariem un nodrošiniet, ka āra iekārta NEKAD neapsnieg.

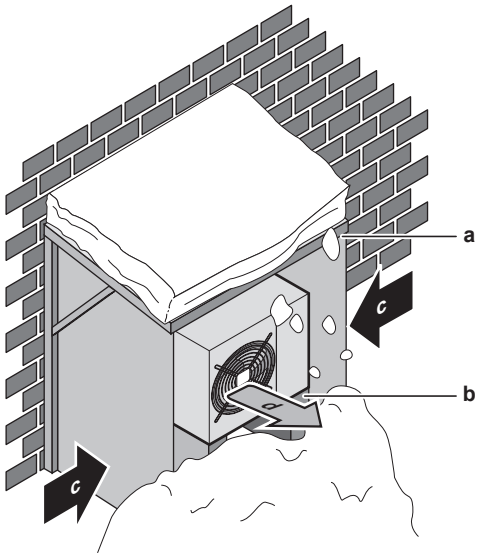

a Sniega jumtiņš vai nojume
b Paaugstinājums
c Valdošais vēja virziens
d Gaisa izplūde

Jebkurā gadījumā nodrošiniet, ka zem iekārtas ir vismaz 300 mm brīvas vietas. Papildus nodrošiniet, ka iekārta ir novietota vismaz 100 mm virs iespējamā maksimālā sniega līmeņa. Papildinformāciju skatiet šeit: "6.3 Ārpus telpām uzstādāmās iekārtas montāža" [▶ 29].

Ieteicams zem bloka atstāt vismaz 150 mm brīvas vietas (300 mm vietās, kur daudz snieg). Blokam jāatrodas arī vismaz 100 mm augstāk par sagaidāmo maksimālo

sniega segas līmeni. Ja nepieciešams, ierīkojiet paaugstinājumu. Par to plašāk skatiet "6.3 Ārpus telpām uzstādāmās iekārtas montāža" [▸ 29].

Apgabalos, kur uzsnieg daudz sniega, ir svarīgi izvēlēties tādu uzstādīšanas vietu, kur sniegs NEIETEKMĒ iekārtas darbību. Ja iespējama sānu snigšana, nodrošiniet, lai sniegs NEIETEKMĒTU siltummaiņa spirāli. Ja nepieciešams, uzstādiet sniega pārsegu vai šķūni un postamentu.

6.2 Iekārtu atvēršana

6.2.1 Par iekārtu atvēršanu

Dažreiz ir nepieciešams atvērt iekārtu. **Piemērs:**

- Pievienojot dzesētāja caurules
- Ja pievieno elektroinstalāciju
- Ja veic iekārtas apkalpi vai apkopi

BĪSTAMI: STRĀVAS TRIECIENA BRIESMAS

NEATSTĀJIET iekārtu bez uzraudzības, ja ir noņemts apkopes pārsegs.

6.2.2 Ārpus telpām uzstādāmās iekārtas atvēršana

BĪSTAMI: STRĀVAS TRIECIENA BRIESMAS

BĪSTAMI: APDEGUMU/APPLAUCĒŠANĀS BRIESMAS

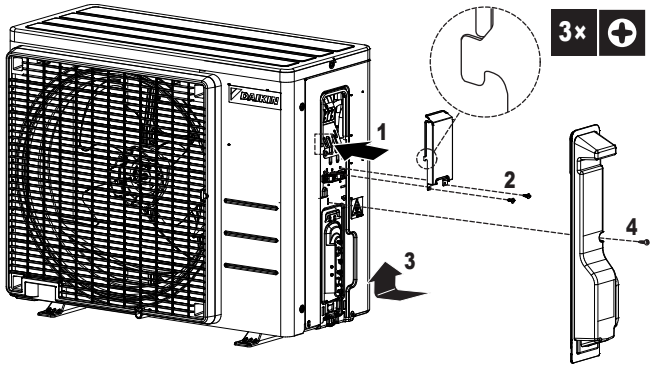

6.3 Ārpus telpām uzstādāmās iekārtas montāža

6.3.1 Āra iekārtas montāža

Kur

Ārējais un iekšējais bloks ir jāuzstāda pirms aukstumaģenta cauruļvada pievienošanas pie abiem blokiem.

Parastā darbplūsma

Ārējā bloka uzstādīšanā parasti ir šādi posmi:

1 Uzstādīšanas pamatnes nodrošināšana.

2 Ārējā bloka uzstādīšana.
3 Drenāžas nodrošināšana.
4 Bloka nodrošināšana pret apgāšanos.
5 Iekārtas aizsardzība no sniega un vēja, uzstādot sniega pārsegu un deflektora plāksni. Skatiet šeit: "6.1 Uzstādīšanas vietas sagatavošana" [▸ 25].

6.3.2 Piesardzības pasākumi āra iekārtas montāžas laikā

INFORMĀCIJA

Izlasiet arī brīdinājumus un prasības šādās nodaļās:

- Vispārējie drošības noteikumi
- Sagatavošana

6.3.3 Uzstādīšanas konstrukcijas nodrošināšana

Pārbaudiet uzstādīšanas vietas stiprumu un līmeni, lai iekārta neradītu darbības vibrācijas un trokšņus.

Izmantojiet vibrācijnoturīgu gumiju (ārējais piederums) tajos gadījumos, kad vibrācija var tikt pārnesta uz ēku.

Bloku var uzstādīt arī uz betona verandas vai citas cietas virsmas, ja vien tā nodrošina pareizu drenāžu.

Droši nostipriniet iekārtu, atbilstoši pamatu rasējumiem izmantojot pamatu skrūves.

Sagatavojiet 4 stiprinājumu skrūvju, uzgriežņu un paplākšņu M8 vai M10 komplektus (lauka piederumi).

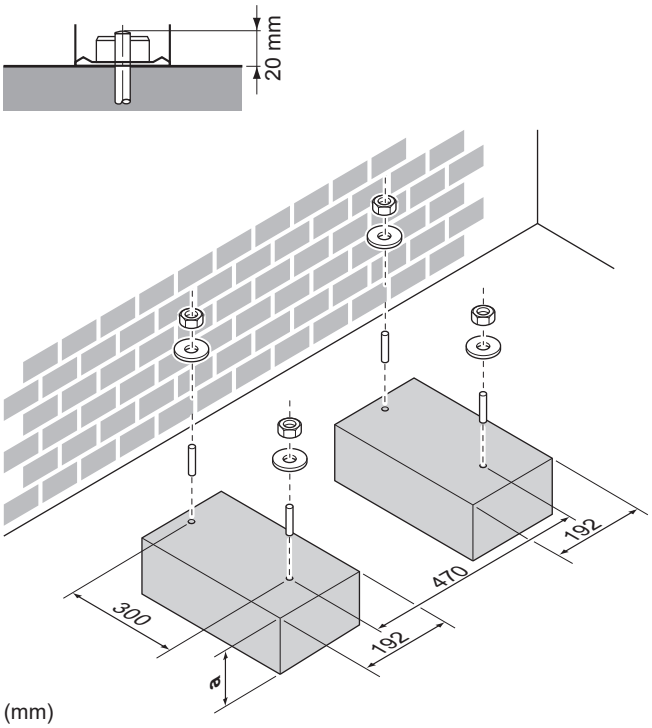

a 100 mm virs paredzamā sniega segas līmeņa

6.3.4 Ārpus telpām uzstādāmās iekārtas uzstādīšana

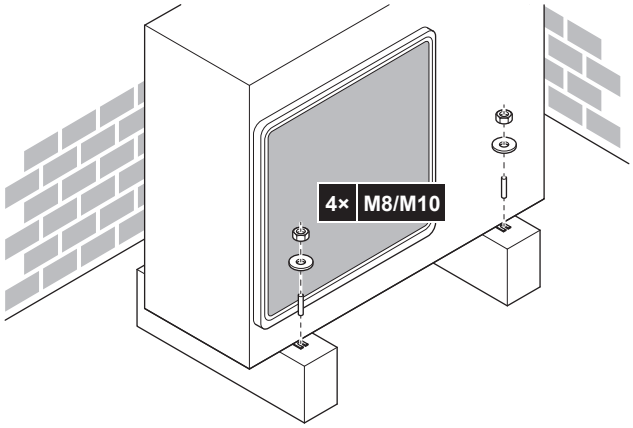

6.3.5 Drenāžas nodrošināšana

- Pārliecinieties, ka ir nodrošināta pareiza kondensāta aizplūšana.
- Uzstādiet bloku uz pamatnes, lai nodrošinātu pareizu drenāžu un novērstu apledošanu.
- Izveidojiet ap pamatni ūdens novadīšanas kanālu, lai no iekārtas apkārtnes novadītu notekūdeņus.
- Nepieļaujiet notekūdeņu nonākšanu uz taciņas, lai tā aukstā laikā NEAPLEDO un nekļūst slidena.
- Ja bloku piestiprināt uz rāmja, tad vispirms uzstādiet ūdensdrošu plāksni 150 mm no bloka apakšmalas, lai novērstu ūdens iekļūšanu blokā un drenāžas ūdens pilēšanu (sk. nākamo attēlu).



PIEZĪME

Ja iekārtu uzstāda auksta klimata apstākļos, tad jāveic vajadzīgie pasākumi, lai NEPIEĻAUTU izplūstošā kondensāta sasalšanu.

PIEZĪME

Ja ārējā bloka drenāžas atveres bloķē montāžas pamatne vai grīdas virsma, palieciet zem ārējā bloka kājām ≤30 mm augstas papildu pēdiņas.

INFORMĀCIJA

Lai saņemtu informāciju par pieejamām opcijām, sazinieties ar izplatītāju.

1 Drenāžas atverē ielieciet drenāžas aizbāzni.

2 Izmantojiet Ø16 mm šļūteni (ārējais piederums).

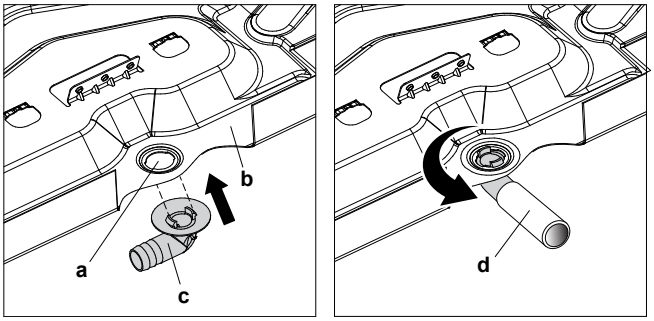

a Drenāžas atvere
b Apakšējais rāmis
c Drenāžas aizbāznis
d Šļūtene (ārējie piederumi)

6.3.6 Ārpus telpām uzstādāmās iekārtas apgāšanās novēršana

Ja bloku uzstāda tādā vietā, kur to var sašķiebt spēcīgs vējš, tad jāveic šādi drošības pasākumi:

1 Sagatavojiet 2 troses, kā parādīts šajā ilustrācijā (ārējie piederumi).
2 Pārvelciet 2 troses pāri ārējam blokam.
3 Ievietojiet gumijas loksni starp trosēm un ārējo bloku, lai troses nesaskrāpētu krāsu (ārējie piederumi).
4 Piestipriniet trošu galus.
5 Nospriegojiet troses.

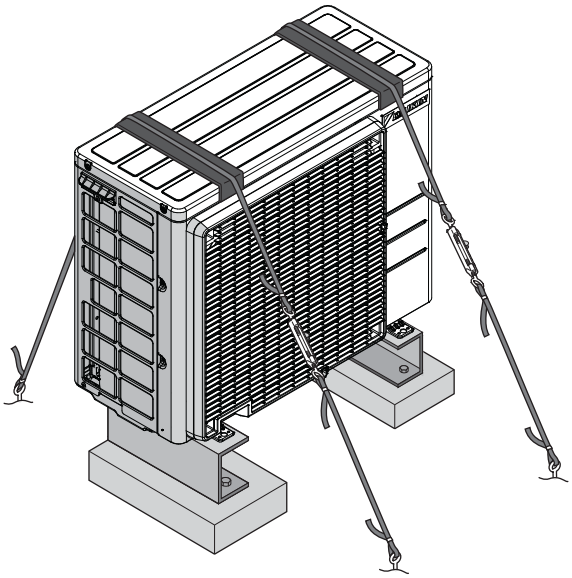

7 Cauruļu uzstādīšana

Šajā nodaļā

7.1 Dzesētāja cauruļu sagatavošana ... 33
7.1.1 Prasības dzesētāja caurulēm ... 33
7.1.2 Aukstumaģenta cauruļvadu garuma un augstuma starpība ... 34
7.1.3 Dzesētāja caurules izolācija ... 34
7.2 Dzesēšanas šķidruma cauruļu pievienošana ... 34
7.2.1 Dzesētāja cauruļu pievienošanu ... 34
7.2.2 Piesardzības pasākumi dzesētāja cauruļu pievienošanas laikā ... 35
7.2.3 Norādes dzesētāja cauruļu pievienošanai ... 36
7.2.4 Norādes cauruļu liekšanai ... 36
7.2.5 Caurules gala paplašināšana ... 36
7.2.6 Noslēgšanas vārsta un apkopes pieslēgvietas izmantošana ... 37
7.2.7 Dzesēšanas šķidruma cauruļu pievienošana ārpus telpām uzstādāmajai iekārtai ... 39
7.3 Dzesēšanas šķidruma cauruļu pārbaude ... 39
7.3.1 Dzesētāja cauruļu pārbaude ... 39
7.3.2 Piesardzības pasākumi dzesētāja cauruļu pārbaudes laikā ... 40
7.3.3 Noplūžu pārbaude ... 40
7.3.4 Vakuuma žāvēšanas veikšana ... 40
7.4 Dzesēšanas šķidruma uzpilde ... 41
7.4.1 Dzesētāja uzpilde ... 41
7.4.2 Par aukstumaģentu ... 42
7.4.3 Papildu dzesēšanas šķidruma daudzuma noteikšana ... 43
7.4.4 Pilnīgai uzpildei nepieciešamā dzesētāja daudzuma noteikšana ... 43
7.4.5 Papildu dzesētāja uzpilde ... 43
7.4.6 Etiķetes par fluoru saturošām siltumnīcefekta gāzēm piestiprināšana ... 43

7.1 Dzesētāja cauruļu sagatavošana

7.1.1 Prasības dzesētāja caurulēm

UZMANĪBU!

Dalītās sistēmas cauruļvadus un savienojumus izveido pastāvīgus, ja tie atrodas dzīvojamā telpā, izņemot tos savienojumus, kas tieši savieno cauruļvadus ar iekšējiem blokiem.

INFORMĀCIJA

Izlasiet arī piesardzības pasākumus un prasības sadaļā "2 Vispārīgas drošības piesardzības pasākumi" [▶ 6].

Cauruļvada materiāls

Ar fosforskābi deoksidētas vienlaidu vara caurules

Cauruļu diametrs

Šķidruma cauruļvads	Gāzes cauruļvads
Ø6,4 mm (1/4")	Ø9,5 mm (3/8")

Cauruļvada atlaidināšanas pakāpe un biezums

Ārējais diametrs (Ø)	Atlaidināšanas pakāpe	Biezums (t)[a]	
6,4 mm (1/4")	Rūdīts (O)	≥0,8 mm	
9,5 mm (3/8")	Rūdīts (O)		

[a] Atkarībā no attiecīgajiem tiesību aktiem un iekārtas maksimālā darba spiediena (sk. "PS High" uz iekārtas datu plāksnītes) var būt nepieciešams lielāks cauruļvada sieniņu biezums.

7.1.2 Aukstumaģenta cauruļvadu garuma un augstuma starpība

Kas?	Attālums
Maksimālais pieļaujamais cauruļvadu garums	20 m
Minimālais pieļaujamais cauruļvadu garums	1,5 m
Maksimālā pieļaujamā augstumu starpība	12 m

7.1.3 Dzesētāja caurules izolācija

- Izmantojiet polietilēna putas kā izolācijas materiālu:
  - ar siltuma caurlaidību no 0,041 līdz 0,052 W/mK (no 0,035 līdz 0,045 kcal/mh°C)
  - ar vismaz 120°C karstumizturību
- Izolācijas biezums:

Caurules ārējais diametrs ($Ø_p$)	Izolācijas iekšējais diametrs ($Ø_i$)	Izolācijas biezums (t)
6,4 mm (1/4")	8~10 mm	≥10 mm
9,5 mm (3/8")	12~15 mm	

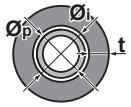

Ja temperatūra ir lielāka par 30°C, bet mitrums ir lielāks par 80% relatīvā mitruma, izolācijas materiālu biezumam ir jābūt vismaz 20 mm, lai novērstu kondensātu uz izolācijas virsmas.

7.2 Dzesēšanas šķidruma cauruļu pievienošana

7.2.1 Dzesētāja cauruļu pievienošanu

Pirms dzesētāja cauruļu pievienošanas veicamie darbi

Pārliecinieties, ka iekštelpu un āra iekārta ir nostiprināta.

Parastā darbplūsma

Dzesētāja cauruļu pievienošana ietver:

- Dzesētāja cauruļu pievienošanu iekštelpu iekārtai
- Dzesētāja cauruļu pievienošanu ārā iekārtai
- Dzesētāja cauruļu izolāciju
- Ievērojiet norādījumus par šādām operācijām:
  - Cauruļu locīšana
  - Cauruļu galu paplatināšana
  - Noslēgvārstu izmantošana

7.2.2 Piesardzības pasākumi dzesētāja cauruļu pievienošanas laikā

BĪSTAMI: APDEGUMU/APPLAUCĒŠANĀS BRIESMAS

PIEZĪME

- Izmantojiet pie galvenā bloka piestiprinātu platgala uzgriezni.
- Lai novērstu gāzes noplūdi, uzklājiet aukstumaģenta eļļu tikai paplatinājuma iekšpusē. Izmantojiet aukstumaģenta R32 eļļu (**Piemērs:** FW68DA, SUNISO Oil).
- NEDRĪKST otrreiz izmantot iepriekš lietotus savienotājus.

PIEZĪME

- NELIETOJIET minerāleļļu platgala daļas eļļošanai.
- NELIETOJIET atkārtoti iepriekšējo instalāciju cauruļvadus.
- Lai šis R32 bloks kalpotu paredzēto laiku, tam NEDRĪKST uzstādīt sausinātāju. Sausināšanas materiāls var sadrupt un sabojāt sistēmu.

PIEZĪME

Ievērojiet šādus piesardzības noteikumus attiecībā uz aukstumaģenta cauruļvadu:

- Nepieļaujiet nepiederošu vielu, piemēram, gaisa, piejaukumus aukstumaģenta sastāvā.
- Papildiniet aukstumaģentu tikai ar R32.
- Lietojiet tikai tādus montāžas rīkus (piemēram, spiediena manometru komplektu), kas paredzēti vienīgi iekārtām ar R32, iztur paredzēto spiedienu un nepieļauj nepiederošu vielu (piemēram, minerāleļļas un mitruma) iekļūšanu sistēmā.
- Uzstādiet cauruļvadus tādā veidā, lai platgala daļas NEBŪTU pakļautas mehāniskai slodzei.
- NEATSTĀJIET caurules objektā neaprūpētas. Ja uzstādīšanu NEIZDODAS paveikt 1 dienā, tad nodrošiniet cauruļvadu aizsardzību saskaņā ar norādījumiem tabulā, lai novērstu netīrumu, šķidrumu vai putekļu iekļūšanu cauruļvados.
- Ievērojiet piesardzību, ievietojot sienā vara caurules (sk. attēlu zemāk).

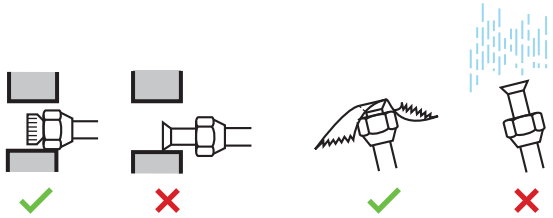

Mērvienība	Uzstādīšanas periods	Aizsardzības metode
Āra iekārta	>1 mēnesis	Savelciet cauruli
	<1 mēnesis	Savelciet cauruli vai izmantojiet lenti
Iekštelpu iekārta	Neatkarīgi no perioda	

PIEZĪME

NEDRĪKST atvērt aukstumaģenta noslēgvārstu, pirms neesat pārbaudījis aukstumaģenta cauruļvadus. Ja nepieciešama papildu aukstumaģenta uzpilde, pēc uzpildes ieteicams atvērt aukstumaģenta noslēgvārstu.

SARGIETIES!

Stingri piestipriniet aukstumaģenta cauruļvadu pirms kompresora iedarbināšanas. Ja aukstumaģenta cauruļvads nav pievienots un ir atvērts noslēgvārsts, kad sāk darboties kompresors, tad tiks iesūkts gaiss. Rezultātā aukstumaģenta kontūrā radīsies nenormāls spiediens, kas var izraisīt iekārtas bojājumus un pat traumas cilvēkiem.

7.2.3 Norādes dzesētāja cauruļu pievienošanai

Pievienojot caurules, ņemiet vērā šīs norādes:

- Pārklājiet paplatinājuma iekšējo virsmu ar ētera eļļu vai estera eļļu, kad piestiprināt platgala uzgriezni. Vispirms ar roku uzskrūvējiet 3 vai 4 apgriezienus, bet pēc tam stingri pievelciet.

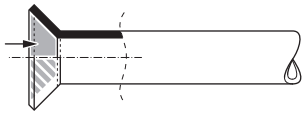

- Atskrūvējot konusa uzgriezni, VIENMĒR izmantojiet 2 atslēgas.
- Savienojot caurules, konusa uzgriežņa pievilkšanai VIENMĒR izmantojiet uzgriežņu atslēgu un robežatslēgu. Aprīkojums uzgriežņu sprēgāšanas un noplūžu novēršanai.

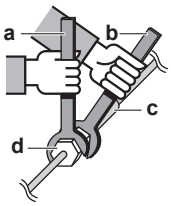

a Robežatslēga
b Uzgriežņu atslēga
c Cauruļu savienojums
d Konusa uzgrieznis

Cauruļvada izmērs (mm)	Pievilkšanas griezes moments (N•m)	Platgala izmēri (A) (mm)	Platgala forma (mm)
Ø6,35	15~17	8,7~9,1	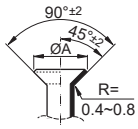
Ø9,52	33~39	12,8~13,2	

7.2.4 Norādes cauruļu liekšanai

Lociet caurules ar cauruļu locīšanas ierīci. Visiem cauruļu līkumiem jābūt pēc iespējas laidenākiem (liekuma rādiusam jābūt 30~40 mm vai lielākam).

7.2.5 Caurules gala paplašināšana

UZMANĪBU!

- Nepilnīgs paplatinājums var izraisīt gāzveida aukstumaģenta noplūdi.
- Paplatinājumus NEDRĪKST lietot vairākas reizes. Izmantojiet jaunus paplatinājumus, lai novērstu gāzveida aukstumaģenta noplūdi.
- Izmantojiet platgala uzgriežņus, kas ir iekļauti ierīces komplektācijā. Ja izmanto atšķirīgus platgala uzgriežņus, tas var izraisīt gāzveida aukstumaģenta noplūdi.

1 Nogrieziet caurules galu ar cauruļu šķērēm.

2 Pavērsiet griezuma virsmu uz leju un noņemiet tai grātes, lai skaidas NENONĀK caurulē.

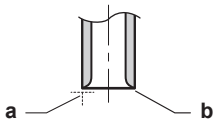

a Grieziet precīzi taisnā leņķī.
b Noņemiet grātes.

3 Noņemiet platgala uzgriezni no noslēgvārsta un uzskrūvējiet platgala uzgriezni caurulei.

4 Uzlieciet caurulei platgala savienojumu. Iestatiet tieši tādā stāvoklī, kā parādīts šajā attēlā.

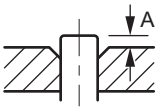

	Platgala rīks R32 sistēmai (sajūga tipa)	Parastais platgala rīks	
		Sajūga tipa (Ridgid tipa)	Spārnuzgriežņa tipa (Imperial tipa)
A	0~0,5 mm	1,0~1,5 mm	1,5~2,0 mm

5 Pārbaudiet, vai platgals ir pareizi izveidots.

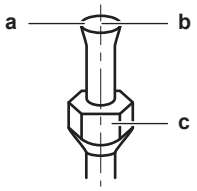

a Platgala iekšējai virsmai JĀBŪT nevainojamai.
b Caurules galam JĀBŪT vienmērīgi paplatinātam ideālā aplī.
c Pārliecinieties, ka platgala uzgrieznis ir uzskrūvēts.

7.2.6 Noslēgšanas vārsta un apkopes pieslēgvietas izmantošana

UZMANĪBU!
NEDRĪKST atvērt vārstus, kamēr nav veikta paplatināšana. Tas var izraisīt gāzveida aukstumaģenta noplūdi.

Noslēgšanas vārsta izmantošana

Ņemiet vērā šīs norādes:

- Noslēguma vārsti tiek noslēgti jau rūpnīcā.
- Nākamajā attēlā parādītas slēgvārsta daļas, kas nepieciešamas, rīkojoties ar vārstu.

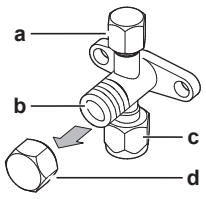

a Apkopes pieslēgvieta un tās vāciņš
b Vārsta kāts
c Āra cauruļu savienojums
d Kāta vāciņš

- Darbības laikā turiet abus noslēgšanas vārstus atvērtus.

- NEAPEJIETIES ar vārsta kātu, izmantojot pārlieki lielu spēku. Izmantojot pārlieki lielu spēku, iespējams salauzt vārstu.
- VIENMĒR pārliecinieties, ka slēgvārsts ir pievilkts ar uzgriežņu atslēgu, tad pieskrūvējiet vai atskrūvējiet konusa uzgriezni, izmantojot robežatslēgu. Ar uzgriežņu atslēgu NESATVERIET kāta vāciņu, jo tas var izraisīt dzesētāja noplūdi.

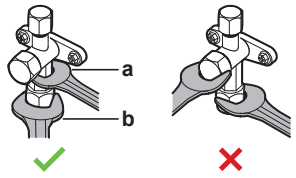

a Uzgriežņu atslēga
b Robežatslēga

- Ja gaidāms, ka darba spiediens būs zems (piemēram, veicot dzesēšanu, ja gaisa temperatūra ārā ir zema), ar silikonu apstrādājiet noslēgšanas vārsta konusa uzgriezni uz gāzes līnijas, lai nepieļautu sasalšanu.

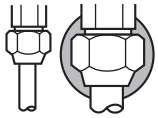

Pārliecinieties, ka silikona adhezīva pārklājumā nav izveidojušās plaisas.

Noslēgšanas vārsta atvēršana/aizvēršana

1. Noņemiet slēgvārsta pārsegu.
2. Uzlieciet sešstūra uzgriežņu atslēgu (šķidruma pusē: 4 mm, gāzes pusē: 4 mm) vārsta kātam un pagrieziet vārsta kātu:

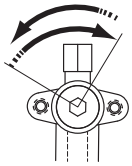

Grieziet pretēji pulksteņrādītāja virzienam, lai atvērtu
Grieziet pulksteņrādītāja virzienā, lai aizvērtu

3. Pārtrauciet griešanu, kad noslēgšanas vārstu vairs NAV IESPĒJAMS pagriezt.
4. Uzstādiet noslēgšanas vārsta pārsegu.

Rezultāts: Tajā brīdī vārsts ir atvērts/aizvērts.

Apiešanās ar kāta vāciņu

- Kāta vāks ir blīvēts ar bultiņu norādītajā vietā. NEDRĪKST to sabojāt.

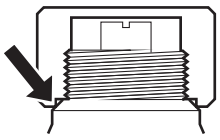

- Pēc noslēgvārsta atvēršanas vai aizvēršanas stingri pievelciet vārsta kāta vāku un pārbaudiet, vai nav aukstumaģenta noplūdes.

Detaļa	Pievilkšanas griezes moments (N·m)
Kāta vāks, šķidruma pusē	21,6~27,4
Kāta vāks, gāzes pusē	21,6~27,4

Apiešanās ar apkopes vāciņu

- VIENMĒR izmantojiet aukstumaģenta šļūteni ar vārsta depresora tapu, jo apkopes atvere ir Šrādera ventilis.

- Pēc apkopes atveres apkalpošanas stingri pievelciet apkopes atveres vāku un pārbaudiet, vai nav aukstumaģenta noplūdes.

Vienums	Pievilkšanas griezes moments (N•m)
Apkopes pieslēgvietas vāciņš	10,8~14,7

7.2.7 Dzesēšanas šķidruma cauruļu pievienošana ārpus telpām uzstādāmajai iekārtai

- **Cauruļvada garums.** Ārējam cauruļvadam jābūt pēc iespējas īsākam.
- **Cauruļvada aizsardzība.** Āra caurulēm jābūt aizsargātām pret mehāniskiem bojājumiem.

1 Pievienojiet šķidrā aukstumaģenta cauruli no iekšējā bloka pie ārējā bloka šķidruma noslēgvārsta.

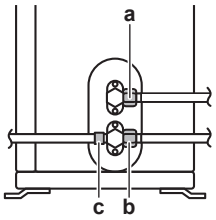

a Šķidruma noslēgvārsts
b Gāzes noslēgvārsts
c Apkopes atvere

2 Pievienojiet gāzveida aukstumaģenta cauruli no iekšējā bloka pie ārējā bloka gāzes noslēgvārsta.

PIEZĪME

Dzesētāja caurules starp iekštelpu un āra iekārtu ieteicams pārklāt ar apdares lenti.

7.3 Dzesēšanas šķidruma cauruļu pārbaude

7.3.1 Dzesētāja cauruļu pārbaude

Āra iekārtas **iekšējās** dzesētāja caurules rūpnīcā ir pārbaudītas, lai novērstu noplūžu iespējamību. Jums jāpārbauda tikai āra iekārtas **ārējās** dzesētāja caurules.

Pirms dzesētāja cauruļu pārbaudes

Pārliecinieties, ka dzesētāja caurules ir savienotas ar āra iekārtu un iekštelpu iekārtu.

Parastā darbplūsma

Dzesētāja cauruļu pārbaude parasti ietver norādītos posmus:

1 Dzesētāja cauruļu pārbaude, lai noskaidrotu, vai nav radušās noplūdes.
2 Dzesētāja cauruļu vakuumžāvēšana, lai likvidētu visu mitrumu, gaisu vai slāpekli.

Ja iespējams, ka dzesētāja caurulēs ir mitrums (piemēram, caurulēs varētu būt iekļuvis ūdens), vispirms veiciet vakuumžāvēšanu, līdz viss mitrums tiek likvidēts.

7.3.2 Piesardzības pasākumi dzesētāja cauruļu pārbaudes laikā

INFORMĀCIJA

Izlasiet arī brīdinājumus un prasības šādās nodaļās:

- Vispārējie drošības noteikumi
- Sagatavošana

PIEZĪME

Izmantojiet 2 posmu vakuumsūkni ar pretvārstu, kas var veikt izvadi pie –100,7 kPa (–1,007 bāri) liela manometra spiediena (5 Torr). Pārliecinieties, ka sūkņa eļļa neietek atpakaļ sistēmā, kamēr sūknis nedarbojas.

PIEZĪME

Izmantojiet šo vakuumsūkni tikai R32. Tā paša sūkņa izmantošana darbā ar citiem dzesētājiem var radīt bojājumus sūknim vai iekārtai.

PIEZĪME

- Pievienojiet vakuumsūkni gāzes noslēgšanas vārsta apkopes pieslēgvietai.
- Pirms noplūžu pārbaudes uzsākšanas vai vakuumžāvēšanas pārliecinieties, ka gāzes noslēgšanas vārsts un šķidruma noslēgšanas vārsts ir atbilstoši aizvērts.

7.3.3 Noplūžu pārbaude

PIEZĪME

NEPĀRSNIEDZIET iekārtas maksimālo darba spiedienu (skatīt “PS High” uz ierīces datu plāksnītes).

PIEZĪME

VIENMĒR izmantojiet ieteicamo burbuļu pārbaudes šķīdumu, kas iegādāts pie vairumtirgotāja.

NEKĀDĀ GADĪJUMĀ neizmantojiet ziepjūdeni:

- Ziepjūdens var izraisīt komponenšu, piemēram, konusa uzgriežņu vai slēgvārstu, saplaisāšanu.
- Ziepjūdens var saturēt sāli, kas absorbē mitrumu, un tas sasals, kad caurules kļūs aukstas.
- Ziepjūdens satur amonjaku, kas var izraisīt konusa savienojumu (starp misiņa konusa uzgriezni un vara konusu) koroziju.

1. Iepildiet sistēmā slāpekļa gāzi vismaz līdz 200 kPa (2 bar) manometriskajam spiedienam. Ieteicamais pārbaudes spiediens ir 3000 kPa (30 bar) vai lielāks (atkarībā no vietējiem noteikumiem), lai atklātu sīkas noplūdes.
2. Pārbaudiet noplūdes, uzziežot testēšanas šķīdumu uz visiem savienojumiem.
3. Izlaidiet slāpekļa gāzi.

7.3.4 Vakuuma žāvēšanas veikšana

1. Radiet sistēmā vakuumu, līdz manometrs uzrāda –0,1 MPa (–1 bar) spiedienu
2. Tā atstājiet uz 4-5 minūtēm un tad pārbaudiet spiedienu:

Ja spiediens...	Tad...
Nemainās	Sistēmā nav mitruma. Šī procedūra ir pabeigta.

Ja spiediens...	Tad...
Palielinās	Sistēmā ir mitrums. Pārejiet nākamajā posmā.

3 Radiet sistēmā vakuumu vismaz divas stundas, līdz manometrs uzrāda −0,1 MPa (−1 bar) spiedienu.

4 Pēc sūkņa izslēgšanas pārbaudiet spiedienu vismaz vienu stundu.

5 Ja NEVARAT sasniegt vajadzīgo vakuumu vai NEVARAT saglabāt tādu vakuumu vienu stundu, tad rīkojieties šādi:

- Atkal pārbaudiet, vai nav noplūdes.
- Atkal veiciet vakuuma žāvēšanu.

PIEZĪME

Noteikti atveriet noslēgšanas vārstus, kad esat uzstādījis aukstumaģenta cauruļvadus un veicis vakuuma žāvēšanu. Ja iekārtu darbina ar aizvērtiem noslēgšanas vārstiem, tad ir iespējams kompresora bojājums.

7.4 Dzesēšanas šķidruma uzpilde

7.4.1 Dzesētāja uzpilde

Ārējais bloks fabrikā ir uzpildīts ar aukstumaģentu, bet dažos gadījumos var būt nepieciešams rīkoties šādi:

Kas	Kad
Papildināt aukstumaģentu	Ja kopējais cauruļvada garums ir lielāks par noteikto (sk. tālāk).
Pilnīga aukstumaģenta uzpilde no jauna	**Piemērs:** ▪ Ja pārvieto sistēmu. ▪ Pēc noplūdes.

Papildināt aukstumaģentu

Pirms papildu aukstumaģenta uzpildīšanas noteikti pārliecinieties, ka ārējā bloka **ārējā** aukstumaģenta caurule ir pārbaudīta (noplūdes pārbaude, vakuuma žāvēšana).

INFORMĀCIJA

Atkarībā no iekārtām un/vai uzstādīšanas apstākļiem iespējams, ka elektroinstalācija jāpievieno pirms dzesētāja uzpildes.

Tipiska procedūra. Papildu aukstumaģenta uzpildīšanā parasti ir šādi posmi:

1 Nepieciešamā papildus uzpildāmā daudzuma noteikšana.

2 Vajadzības gadījumā papildu aukstumaģenta uzpildīšana.

3 Fluorēto siltumnīcefekta gāzu etiķetes aizpildīšana, etiķetes piestiprināšana ārējā bloka vāka iekšpusē.

Pilnīga aukstumaģenta uzpilde no jauna

Pirms pilnīgas aukstumaģenta uzpildīšanas no jauna obligāti veiciet šādas darbības:

1 Atgūstiet no sistēmas visu aukstumaģentu.

2 Pārbaudiet ārējā bloka **ārējo** aukstumaģenta cauruli (noplūdes pārbaude, vakuuma žāvēšana).

3 Veiciet ārējā bloka **iekšējās** aukstumaģenta caurules vakuuma žāvēšanu.

PIEZĪME

Pirms pilnīgas uzpildes veiciet arī āra iekārtas **iekšējo** dzesētāja cauruļu vakuumžāvēšanu.

Tipiska procedūra. Pilnīgā aukstumaģenta uzpildīšanā no jauna parasti ir šādi posmi:

1 Uzpildāmā aukstumaģenta daudzuma noteikšana.

2 Aukstumaģenta uzpildīšana.

3 Fluorēto siltumnīcefekta gāzu etiķetes aizpildīšana, etiķetes piestiprināšana ārējā bloka vāka iekšpusē.

7.4.2 Par aukstumaģentu

Šim izstrādājumam ir fluoru saturošas siltumnīcefekta gāzes. NEIZLAIDIET gāzes atmosfērā.

Dzesētāja tips: R32

Globālās sasilšanas potenciāla (GWP) vērtība: 675

Atkarībā no pielietojamās likumdošanas, iespējams, ka periodiski jāveic dzesētāja noplūdes pārbaudes. Lai saņemtu papildinformāciju, sazinieties ar savu uzstādītāju.

A2L

BRĪDINĀJUMS: MATERIĀLS AR ZEMĀKU UZLIESMOJAMĪBAS ROBEŽU

Aukstumaģents šajā blokā ir ar zemāku uzliesmojamības robežu.

SARGIETIES!

- Aukstumaģents sistēmā ir ar zemāku uzliesmojamības robežu, bet parasti NENOPLŪST. Aukstumaģenta noplūdes gadījumā telpā tā saskare ar gāzes degļa liesmu, sildītāju vai plīti var izraisīt aizdegšanos vai indīgas gāzes veidošanos.
- Noplūdes gadījumā IZSLĒDZIET visus sildītājus, izvēdiniet telpu un vērsieties pie izplatītāja, kurš jums pārdeva iekārtu.
- NELIETOJIET šādu iekārtu, kamēr apkopes speciālists nav novērsis bojājumu noplūdes vietā un apstiprinājis iekārtas gatavību lietošanai.

SARGIETIES!

No mehāniskiem bojājumiem pasargājamo iekārtu uzglabā labi vēdināmā telpā, kur nav pastāvīgi aktīvu aizdegšanās avotu (piemēram, atklātas liesmas, gāzes iekārtas vai elektriskā sildītāja, kas pastāvīgi darbojas). Telpas izmēriem jāatbilst "Vispārējiem drošības noteikumiem".

SARGIETIES!

- Dzesētāja ķēdes daļas NEDRĪKST caurdurt vai dedzināt.
- NEDRĪKST izmantot tīrīšanas materiālus vai līdzekļus atkausēšanas procesa paātrināšanai, ko nav ieteicis ražotājs.
- Ņemiet vērā, kas sistēmā esošais dzesētājs ir bez smaržas.

PIEZĪME

Spēkā esošie tiesību akti par **fluoru saturošajām siltumnīcefekta gāzēm** pieprasa, lai iekārtas dzesēšanas šķidruma uzpilde tiktu norādīta gan pēc svara, gan kā CO_2 ekvivalents.

Formula tonnas CO_2 ekvivalenta aprēķināšanai: dzesēšanas šķidruma GWP vērtība × kopējā dzesēšanas šķidruma uzpilde [kg]/1000

Lai saņemtu papildinformāciju, sazinieties ar savu uzstādītāju.

7.4.3 Papildu dzesēšanas šķidruma daudzuma noteikšana

Ja kopējais šķidruma cauruļu garums ir…	Tad…
≤10 m	NEPIEVIENOJIET papildu dzesēšanas šķidrumu.
>10 m	R=(kopējais šķidruma cauruļu garums (m) – 10 m)×0,020 R=Papildu uzpilde (kg) (noapaļojot līdz 0,01 kg)

INFORMĀCIJA

Caurules garums ir pielīdzināms šķidruma caurules garumam vienā virzienā.

7.4.4 Pilnīgai uzpildei nepieciešamā dzesētāja daudzuma noteikšana

INFORMĀCIJA

Ja nepieciešama pilnīga uzpilde, kopējais dzesētāja apjoms ietver rūpnīcā uzpildītā dzesētāja apjomu (skatīt iekārtas datu plāksnīti) un noteiktu papildu apjomu.

7.4.5 Papildu dzesētāja uzpilde

SARGIETIES!

- Kā dzesētāju izmantojiet tikai R32. Citas vietas var izraisīt sprādzienus un negadījumus.
- R32 satur fluoru saturošas siltumnīcefekta gāzes. Globālās sasilšanas potenciāla (GWP) vērtība ir 675. NEPIEĻAUJIET šo gāzu nokļūšanu atmosfērā.
- Uzpildot dzesētāju, VIENMĒR izmantojiet aizsargcimdus un aizsargbrilles.

PIEZĪME

Lai novērstu kompresora darbības traucējumus, NEDRĪKST iepildīt vairāk par norādīto aukstumaģenta daudzumu.

Priekšnosacījums: Pirms dzesētāja uzpildes pārliecinieties, ka dzesētāja caurules ir savienotas un pārbaudītas (noplūdes pārbaude un vakuumžāvēšana).

1. Savienojiet dzesēšanas šķidruma cilindru ar apkopes pieslēgumvietu.
2. Pievienojiet papildu dzesēšanas šķidrumu.
3. Atveriet gāzes noslēgšanas vārstu.

Ja nepieciešama atsūknēšana, jo jāveic sistēmas izjaukšana vai pārvietošana, skatiet "14.2 Atsūknēšana" [▸ 58], lai iegūtu plašāku informāciju.

7.4.6 Etiķetes par fluoru saturošām siltumnīcefekta gāzēm piestiprināšana

1. Aizpildiet uzlīmi šādi:

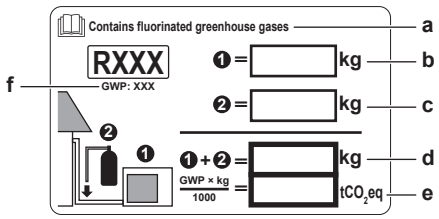

a Ja fluorēto siltumnīcefekta gāzu etiķete vairākās valodās ir piegādāta kopā ar bloku (sk. piederumus), noplēsiet etiķeti attiecīgajā valodā un uzlīmējiet to uz **a**.
b Rūpnīcā uzpildītā aukstumaģenta daudzums: sk. uz bloka datu plāksnītes
c Papildu uzpildītā aukstumaģenta daudzums
d Kopējais aukstumģenta daudzums
e **Fluorēto siltumnīcefekta gāzu** emisija no kopējā aukstumaģenta daudzuma, tonnās kā CO_2 ekvivalents.
f GWP = globālās sasilšanas potenciāls

PIEZĪME

Attiecīgie likumdošanas akti par **fluorētajām siltumnīcefekta gāzēm** nosaka, ka aukstumaģenta daudzumam blokā jānorāda gan svars, gan CO_2 ekvivalents.

Formula daudzuma aprēķināšanai CO_2 ekvivalenta tonnās: Aukstumaģenta GWP vērtība × kopējais aukstumaģenta daudzums [kg] / 1000

Izmantojiet GWP vērtību, kas norādīta aukstumaģenta uzpildīšanas uzlīmē.

2 Piestipriniet etiķeti ārpus telpām izmantojamās iekārtas iekšpusē blakus gāzes un šķidruma noslēgšanas vārstiem.

8 Elektroinstalācija

Šajā nodaļā

8.1 Elektroinstalācijas sagatavošana 45
8.1.1 Elektroinstalācijas sagatavošana 45
8.2 Elektroinstalācijas pievienošana 46
8.2.1 Par elektroinstalācijas vadu pievienošanu 46
8.2.2 Piesardzības pasākumi elektroinstalācijas vadu uzstādīšanas laikā 46
8.2.3 Norādes par elektroinstalācijas vadu pievienošanu 47
8.2.4 Standarta elektroinstalācijas komponentu specifikācija 48
8.2.5 Elektroinstalācijas vadu pievienošana āra iekārtai 48

8.1 Elektroinstalācijas sagatavošana

8.1.1 Elektroinstalācijas sagatavošana

INFORMĀCIJA

Izlasiet arī piesardzības pasākumus un prasības sadaļā "2 Vispārīgas drošības piesardzības pasākumi" [▶ 6].

INFORMĀCIJA

Vēl lasiet "8.2.4 Standarta elektroinstalācijas komponentu specifikācija" [▶ 48].

SARGIETIES!

- Ja strāvas padevei nav N fāzes vai tā ir nepareiza, tad aprīkojums var sabojāties.
- Ierīkojiet pareizu zemējumu. NESAVIENOJIET iekārtas zemējumu ar komunālā tīkla caurulēm, izlādni vai tālruņa līnijas zemējumu. Nepilnīgs zemējums var izraisīt elektriskās strāvas triecienus.
- Uzstādiet nepieciešamos drošinātājus vai slēdžus.
- Sasieniet un piestipriniet elektriskos vadus ar kabeļu saitēm tā, lai kabeļi NESASKARTOS ar asām malām vai caurulēm, it īpaši augstspiediena pusē.
- NEUZSTĀDIET fāzes apsteidzes kondensatoru, jo šī iekārta ir apgādāta ar invertoru. Fāzes apsteidzes kondensators samazina veiktspēju un var izraisīt nelaimes gadījumus.

SARGIETIES!

- Vadu ievilkšana JĀVEIC atbilstoši pilnvarotam elektriķim, un vadojumam ir JĀATBILST valsts elektrotehniskajiem noteikumiem.
- Izveidojiet vadu savienojumus ar elektrotīklu.
- Visiem komponentiem objektā un visām elektrotehniskās sistēmas daļām jābūt atbilstošām attiecīgo likumu un noteikumu prasībām.

SARGIETIES!

Kā strāvas padeves kabeļus VIENMĒR izmantojiet daudzdzīslu kabeļus.

8.2 Elektroinstalācijas pievienošana

8.2.1 Par elektroinstalācijas vadu pievienošanu

Parastā darbplūsma

Elektroinstalācijas pievienošana parasti sastāv no tālāk norādītajiem posmiem.

1. Pārliecinieties, ka elektriskā tīkla rādītāji atbilst iekārtas elektrotehniskajām prasībām.
2. Elektrisko vadu savienošana ar ārējo bloku.
3. Elektrisko vadu savienošana ar iekšējo bloku.
4. Pievienošana pie elektriskā tīkla.

8.2.2 Piesardzības pasākumi elektroinstalācijas vadu uzstādīšanas laikā

BĪSTAMI: STRĀVAS TRIECIENA BRIESMAS

SARGIETIES!

- Vadu ievilkšana JĀVEIC atbilstoši pilnvarotam elektriķim, un vadojumam ir JĀATBILST valsts elektrotehniskajiem noteikumiem.
- Izveidojiet vadu savienojumus ar elektrotīklu.
- Visiem komponentiem objektā un visām elektrotehniskās sistēmas daļām jābūt atbilstošām attiecīgo likumu un noteikumu prasībām.

SARGIETIES!

Kā strāvas padeves kabeļus VIENMĒR izmantojiet daudzdzīslu kabeļus.

SARGIETIES!

Ja energoapgādes kabelis ir bojāts, lai izvairītos no briesmām, tas ir JĀNOMAINA ražotājam, tā apkopes aģentam vai līdzīgi kvalificētai personai.

SARGIETIES!

NEPAGARINIET barošanas vai savienojošos kabeļus, izmantojot vadu savienotājus, vadu savienojumu skavas, ar līmlenti aplīmētus vadus un pagarinātājus.

Tie var izraisīt pārkaršanu, elektriskās strāvas triecienu vai aizdegšanos.

SARGIETIES!

NEPIEVIENOJIET šādu barošanas vadu iekšējam blokam. Tāda rīcība var izraisīt elektriskās strāvas triecienu vai aizdegšanos.

SARGIETIES!

- NELIETOJIET izstrādājumā uz vietas iegādātas elektrotehniskās detaļas.
- NEPIEVIENOJIET drenāžas sūkņa barošanas vadu un tml. pie spaiļu bloka. Tāda rīcība var izraisīt elektriskās strāvas triecienu vai aizdegšanos.

SARGIETIES!

Nepieļaujiet starpsavienojuma vadu saskari ar vara caurulēm, kurām nav siltumizolācijas, jo šādas caurules ir ļoti karstas.

INFORMĀCIJA

Izlasiet arī brīdinājumus un prasības šādās nodaļās:

- Vispārējie drošības noteikumi
- Sagatavošana

8.2.3 Norādes par elektroinstalācijas vadu pievienošanu

PIEZĪME

Mēs iesakām izmantot vienlaidu (vienas dzīslas) vadus. Ja izmantojat no vairākām dzīslām savītus vadus, tad nedaudz savijiet vadu, lai nostiprinātu vada galu ievietošanai spailē vai apaļā apspaides tipa spailē.

Savīto vadu sagatavošana ievilkšanai

1. paņēmiens: Vada savīšana

1 Noņemiet izolāciju (20 mm) no vadiem.

2 Nedaudz savijiet vadu galus, lai izveidotu "cieto" savienojumu.

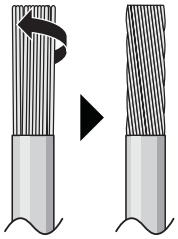

2. paņēmiens: Apaļā apspaides tipa spailes izmantošana (ieteicama)

1 Noņemiet izolāciju no vadiem un nedaudz savijiet katra vada galu.

2 Vada galā uzstādiet apaļu apspaides tipa spaili. Uzstādiet apaļu apspaides tipa spaili uz vada līdz pat izolācijai un ar piemērotu instrumentu nostipriniet šo spaili.

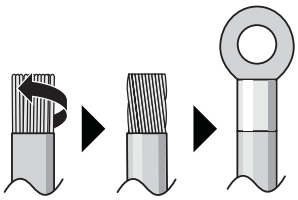

Izmantojamās vadu ierīkošanas metodes:

Vada veids	Ierīkošanas metode
Vienas dzīslas vads Vai Savīts vads, lai izveidotu "cieto" savienojumu	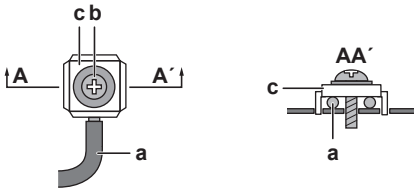 **a** Savīts vads (vienas dzīslas vai savīts vads) **b** Skrūve **c** Plakanā paplāksne

Vada veids	Ierīkošanas metode
No vairākām dzīslām savīts vads ar apaļu apspaides tipa spaili	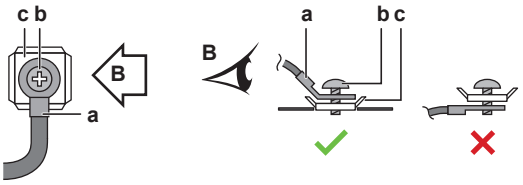 **a** Spaile **b** Skrūve **c** Plakanā paplāksne ✓ Atļauts ✕ NAV atļauts

Pievilkšanas spēks

Vienums	Pievilkšanas spēks (N•m)
M4 (X1M)	1,2~1,5
M4 (zemējums)	

- Zemējuma vadam starp vada atslogotāju un spaili jābūt garākam par citiem vadiem.

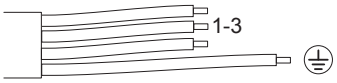

8.2.4 Standarta elektroinstalācijas komponentu specifikācija

Detaļa		
Barošanas strāvas kabelis	Spriegums	220~240 V
	Fāze	1~
	Frekvence	50 Hz
	Vadu izmēri	JĀBŪT atbilstošam attiecīgām likumu prasībām
Starpsavienojuma kabelis (iekšējais↔ārējais bloks)		4 dzīslu kabelis, ≥1,5 mm² un piemērots 220~240 V spriegumam
Ieteicamais ārējais drošinātājs		16 A
Noplūdstrāvas aizsargslēdzis		JĀBŪT atbilstošam attiecīgām likumu prasībām

8.2.5 Elektroinstalācijas vadu pievienošana āra iekārtai

SARGIETIES!

NEPAGARINIET barošanas vai savienojošos kabeļus, izmantojot vadu savienotājus, vadu savienojumu skavas, ar līmlenti aplīmētus vadus un pagarinātājus.

Tie var izraisīt pārkaršanu, elektriskās strāvas triecienu vai aizdegšanos.

1 Noņemiet izolāciju (20 mm) no vadiem.

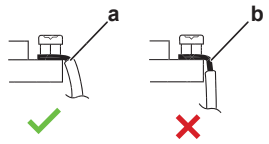

a Noņemiet vadu izolāciju līdz šai vietai
b Ja izolācija noņemta pārāk tālu, tad ir iespējams elektriskās strāvas trieciens vai strāvas noplūde

2 Noņemiet aizsargplāksni.

3 Atveriet vadu skavu.

4 Savienojiet savienotājkabeli un barošanas vadus šādi:

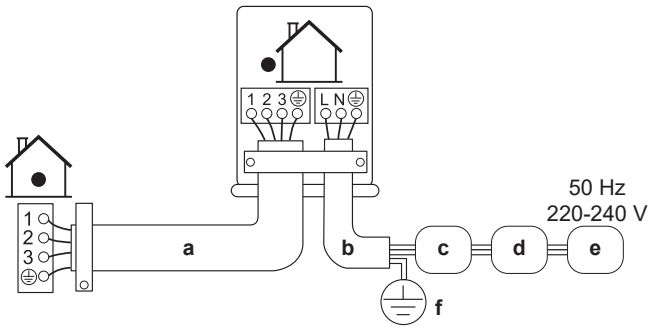

a Savienotājkabelis
b Barošanas kabelis
c Aizsargslēdzis (ārējais drošinātājs strāvas stiprumam atkarībā no modeļa nosaukuma)
d Paliekošās strāvas ierīce
e Barošanas pievads
f Zeme

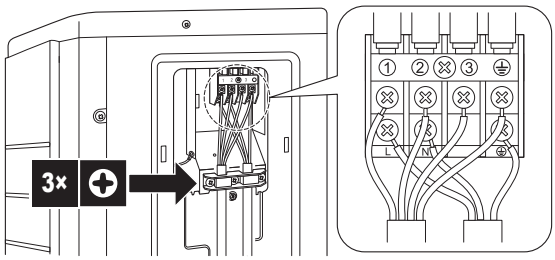

5 Stingri pievelciet spaiļu skrūves. Ieteicam izmantot Phillips skrūvgriezi.

9 Ārpus telpām uzstādāmās iekārtas uzstādīšanas pabeigšana

9.1 Ārpus telpām uzstādāmās iekārtas uzstādīšanas pabeigšana

PIEZĪME

Dzesētāja caurules starp iekštelpu un āra iekārtu ieteicams pārklāt ar apdares lenti.

1 Izolējiet un nostipriniet dzesētāja caurules un kabeļus šādi:

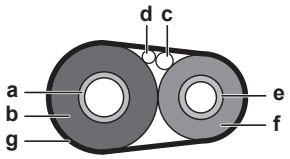

a Gāzes caurule
b Gāzes caurules izolācija
c Starpsavienojuma kabelis
d Vietējie vadi (ja attiecināms)
e Šķidruma caurule
f Šķidruma caurules izolācija
g Apdares lente

2 Uzstādiet apkopes pārsegu.

9.2 Āra iekārtas aizvēršana

PIEZĪME

Kad aizverat ārējā bloka vāku, pārliecinieties, ka skrūvju pievilkšanas griezes moments NEPĀRSNIEDZ 1,3 N•m.

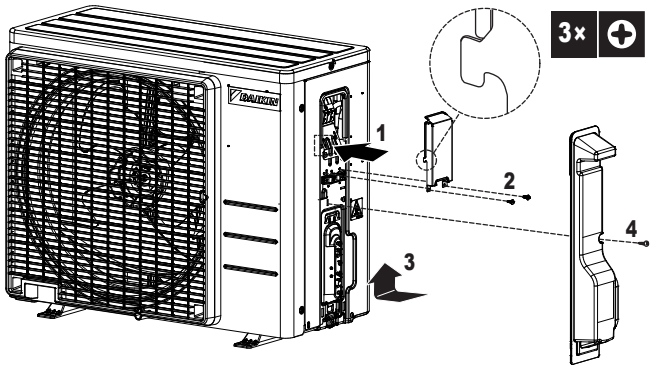

10 Nodošana ekspluatācijā

10.1 Pārskats. Nodošana ekspluatācijā

Šajā nodaļā aprakstīta sistēmas konfigurēšana pēc uzstādīšanas.

Parastā darbplūsma

Nodošana ekspluatācijā parasti sastāv no tālāk norādītajiem posmiem:

1 Pārbauda "Kontrolsarakstu pirms ievades ekspluatācijā".

2 Veic sistēmas darbības izmēģinājumu.

10.2 Piesardzības pasākumi, ievadot ekspluatācijā



BĪSTAMI: STRĀVAS TRIECIENA BRIESMAS



BĪSTAMI: APDEGUMU/APPLAUCĒŠANĀS BRIESMAS



UZMANĪBU!

NEVEICIET pārbaudes darbināšanu, kamēr notiek darbs pie iekštelpu bloka(-iem).

Pārbaudes darbināšanas laikā darbosies NE VIEN ārējais bloks, bet arī ar to savienotais iekštelpu bloks. Darbs pie iekštelpu bloka pārbaudes darbināšanas laikā ir bīstams.



UZMANĪBU!

Neievietojiet dažādus priekšmetus vai savus pirkstus gaisa ieplūdes un izplūdes atverēs. AIZLIEGTS noņemt ventilatora aizsargu. Kad ventilators griežas lielā ātrumā, tā lāpstiņas var radīt ievainojumus.



PIEZĪME

IESLĒDZIET strāvu 6 stundas pirms uzpildīšanas, lai strāva tiktu pievadīta kompresora kartera sildītājam un lai aizsargātu kompresoru.



PIEZĪME

Ierīcei VIENMĒR jābūt uzstādītiem termistoriem un/vai spiediena sensoriem/ slēdžiem. CITĀDI var tikt izraisīta kompresora aizdegšanās.

Pārbaudes darbināšanas laikā sāk darboties gan ārējais, gan iekštelpu bloks. Pārliecinieties, ka ir pabeigta visu iekštelpu bloku sagatavošana darbam (lauka cauruļvadi, elektrības vadi, atgaisošana u.c). Detalizētu informāciju sk. iekštelpu bloku uzstādīšanas rokasgrāmatā.

10.3 Kontrolsaraksts pirms nodošanas ekspluatācijā

1 Pēc iekārtas uzstādīšanas pārbaudiet tālāk norādīto.

2 Aiztaisiet iekārtu.

3 Ieslēdziet iekārtu.

☐	**Iekštelpu iekārta** ir pareizi uzstādīta.
☐	**Ārpus telpām uzstādāmā iekārta** ir pareizi uzstādīta.
☐	Sistēma ir pareizi **zemēta** un zemējuma spailes ir pievilktas.
☐	**Strāvas padeves spriegums** atbilst iekārtas identifikācijas uzlīmē norādītajam spriegumam.
☐	Slēdžu kārbā NAV **vaļīgu savienojumu** vai bojātu elektrokomponentu.
☐	iekštelpu iekārtas un ārpus telpām uzstādāmās iekārtas iekšpusē NAV **bojātu komponentu** vai **saspiestu cauruļu**.
☐	NAV **dzesējošās vielas noplūžu**.
☐	**Dzesējošās vielas caurules** (gāzes un šķidruma) ir termiski izolētas.
☐	Ir uzstādītas pareiza izmēra caurules, un **caurules** ir pareizi izolētas.
☐	Ārpus telpām uzstādāmās iekārtas **sprostvārsti** (gāzes un šķidruma) ir pilnībā atvērti.
☐	Tālāk norādītā **ārējā elektroinstalācija** starp āra iekārtu un iekštelpu iekārtu ir veikta saskaņā ar šo dokumentu un piemērojamajiem tiesību aktiem.
☐	**Drenāža** Gādājiet, lai drenāža labi plūstu. **Iespējamās sekas:** Kondensējies ūdens var pilēt.
☐	Iekšējais bloks saņem signālus no **lietotāja saskarnes ierīces**.
☐	Norādītie vadi tiek izmantoti **starpsavienojuma kabelim**.
☐	**Drošinātāji, jaudas slēdži** vai citas lokālās aizsardzības ierīces tiek uzstādītas atbilstoši šai instrukcijai, un tās NEDRĪKST apiet.

10.4 Kontrolsaraksts, nododot ekspluatācijā

☐	Ir veikta **atgaisošana**.
☐	Ir veikta a **pārbaude**.

10.5 Pārbaudes veikšana

Priekšnosacījums: JĀNODROŠINA strāvas padeve ar norādītajām vērtībām.

Priekšnosacījums: Darbības izmēģināšanu var veikt dzesēšanas vai sildīšanas režīmā.

Priekšnosacījums: Skatiet iekštelpu bloka lietošanas rokasgrāmatu par temperatūras iestatīšanu, darbības režīmu utt.

1 Dzesēšanas režīmā iestatiet zemāko ieprogrammējamo temperatūru. Sildīšanas režīmā iestatiet augstāko ieprogrammējamo temperatūru. Darbības izmēģinājumu vajadzības gadījumā var atspējot.

2 Kad darbības izmēģinājums ir pabeigts, iestatiet temperatūru normālā līmenī. Dzesēšanas režīmā: 26~28°C, sildīšanas režīmā: 20~24°C.

3 Pārliecinieties, ka visas funkcijas un iekārtas daļas pareizi darbojas.

4 Sistēma pārtrauc darboties 3 minūtes pēc bloka izslēgšanas.

INFORMĀCIJA

- Pat tad, ja bloks ir izslēgts, tas patērē elektroenerģiju.
- Kad pēc pārtraukuma tiek atjaunota elektrības padeve, iekārta sāk darboties iepriekš iestatītajā režīmā.

10.6 Ārpus telpām uzstādāmās iekārtas iedarbināšana

Par sistēmas konfigurēšanu un nodošanu ekspluatācijā skatiet iekšējā bloka uzstādīšanas rokasgrāmatā.

11 Nodošana lietotājam

Kad darbības izmēģināšana ir pabeigta un iekārta pareizi darbojas, pārliecinieties, ka lietotājam ir skaidrība par tālāk minēto:

- Pārliecinieties, ka lietotājam ir dokumentācija uz papīra, un aiciniet viņu saglabāt to turpmākai uzziņai. Informējiet lietotāju, ka pilnu dokumentāciju viņš var atrast interneta vietnē, kuras adrese iepriekš norādīta šajā rokasgrāmatā.
- Izskaidrojiet lietotājam, kā pareizi darbināt sistēmu un kas jādara, ja rodas problēmas.
- Parādiet lietotājam, kas ir jādara iekārtas apkopei.
- Izskaidrojiet lietotājam padomus par enerģijas taupīšanu, kā tas aprakstīts lietošanas rokasgrāmatā.

12 Apkope un remonts

PIEZĪME

Apkopi DRĪKST veikt tikai pilnvarots uzstādītājs vai apkopes aģents.

Iesakām veikt apkopi vismaz reizi gadā. Taču piemērojamā likumdošana var noteikt īsākus apkopes intervālus.

12.1 Pārskats: apkope un remonts

Šajā nodaļā ietvertā informācija:

- Apkopes drošības noteikumi
- Ārējā bloka ikgadējā apkope

12.2 Tehniskās apkopes drošības piesardzības pasākumi

BĪSTAMI: STRĀVAS TRIECIENA BRIESMAS

BĪSTAMI: APDEGUMU/APPLAUCĒŠANĀS BRIESMAS

SARGIETIES!

- Pirms jebkādu apkopes vai remonta darbību veikšanas vienmēr izslēdziet aizsargslēdzi, kas atrodas energoapgādes panelī, izņemiet drošinātājus vai atveriet iekārtas aizsardzības ierīces.
- 10 minūtes pēc strāvas padeves izslēgšanas NEAIZTIECIET zem sprieguma esošās daļas, jo pastāv augstsprieguma risks.
- Ievērojiet, ka dažas elektrisko komponentu kārbas sekcijas ir karstas.
- Uzmanieties, lai NEPIESKARTOS strāvvadošai sekcijai.
- NESKALOJIET iekārtu. Tas var izraisīt elektriskās strāvas triecienu vai aizdegšanos.

PIEZĪME: elektrostatiskās izlādes risks

Pirms jebkādu apkopes vai remonta darbu veikšanas pieskarieties kādai iekārtas metāliskai daļai, lai atbrīvotos no statiskās elektrības un pasargātu PCB.

12.3 Āra iekārtas ikgadējās tehniskās apkopes pārbaudes saraksts

Tālāk uzskaitīto pārbaudiet vismaz vienreiz gadā:

- Siltummainis

  Ārējā bloka siltummaini var aizsprostot putekļi, dubļi, lapas u.c. Ieteicams siltummaini tīrīt katru gadu. Ja siltummainis ir aizsprostots, tad iekārtas darbība var pasliktināties pārāk zema vai pārāk augsta spiediena dēļ.

13 Problēmu novēršana

13.1 Pārskats: problēmu novēršana

Šajā nodaļā aprakstīts, kas jums jādara, ja rodas problēmas.

Te ir informācija par problēmu risināšanu atkarībā no to pazīmēm.

Pirms problēmu novēršanas

Veiciet rūpīgu iekārtas vizuālo pārbaudi un meklējiet acīmredzamus defektus, piemēram, vaļīgus savienojumus vai bojātus vadus.

13.2 Piesardzības pasākumi problēmu novēršanas laikā



BĪSTAMI: STRĀVAS TRIECIENA BRIESMAS



BĪSTAMI: APDEGUMU/APPLAUCĒŠANĀS BRIESMAS



SARGIETIES!

- Veicot iekārtas slēdžu kārbas pārbaudi, VIENMĒR nodrošiniet, lai iekārta būtu atvienota no strāvas padeves. Izslēdziet attiecīgo jaudas slēdzi.
- Ja ir tikusi aktivizēta drošības ierīce, apturiet iekārtu un noskaidrojiet drošības ierīces aktivizēšanas iemeslu pirms tās atiestatīšanas. NEKĀDĀ GADĪJUMĀ nešuntējiet drošības ierīces un nemainiet to vērtības uz vērtībām, kas atšķiras no rūpnīcas noklusējuma iestatījumiem. Ja nevarat atrast problēmas cēloni, sazinieties ar iekārtas izplatītāju.



SARGIETIES!

Novērsiet riska situāciju radīšanu nejaušas termoslēdža atiestatīšanas rezultātā — strāvu šai ierīcei NEDRĪKST padot caur ārēju pārslēdzējierīci, piemēram, taimeri, kā arī to nedrīkst pievienot kontūram, kuru regulāri IESLĒDZ vai IZSLĒDZ komunālo pakalpojumu uzņēmums.

13.3 Problēmu novēršana, vadoties pēc simptomiem

13.3.1 Pazīme: iekšējie bloki nokrīt, vibrē vai trokšņo

Iespējamie iemesli	Veicamā darbība
Iekšējie bloki NAV droši piestiprināti.	Droši piestipriniet iekšējos blokus.

13.3.2 Pazīme: iekārta NESILDA vai NEDZESĒ, kā paredzams

Iespējamie iemesli	Veicamā darbība
Nepareizi savienoti elektroinstalācijas vadi	Pareizi savienojiet elektroinstalācijas vadus.
Gāzes noplūde	Pārbaudiet, kur ir gāzes noplūde.

13.3.3 Pazīme: ūdens noplūde

Iespējamie iemesli	Veicamā darbība
Nepilnīga siltumizolācija (gāzes un šķidruma caurules, drenāžas šļūtenes pagarinājuma daļas telpās).	Pārliecinieties, ka šīm caurulēm un drenāžas šļūtenei ir pilnīga termoizolācija.
Nepareizs drenāžas savienojums.	Nodrošiniet drenāžas savienojumu.

13.3.4 Pazīme: strāvas noplūde

Iespējamie iemesli	Veicamā darbība
Bloks NAV pareizi iezemēts.	Pārbaudiet un pielāgojiet zemējuma vadu savienojumus.

13.3.5 Pazīme: bloks nedarbojas vai aizdegas

Iespējamie iemesli	Veicamā darbība
Elektroinstalācijas NAV ierīkota saskaņā ar specifikācijām.	Koriģējiet elektroinstalāciju.

14 Likvidēšana

PIEZĪME

NEMĒĢINIET pašrocīgi demontēt sistēmu: iekārtas demontāža, dzesētāja, eļļas un citu daļu apstrāde JĀVEIC saskaņā ar piemērojamo likumdošanu. Iekārtas ir JĀPĀRSTRĀDĀ specializētā pārstrādes rūpnīcā, lai daļas izmantotu atkārtoti, pārstrādātu un atgūtu.

14.1 Pārskats: likvidēšana

Parastā darbplūsma

Pirms sistēmas likvidēšanas ir jāizpilda tālāk norādītās darbības:

1 Sistēmā jāveic atsūknēšana.

2 Sistēma ir jānogādā specializētā pārstrādes rūpnīcā.

INFORMĀCIJA

Lai uzzinātu vairāk, skatiet apkalpes rokasgrāmatu.

14.2 Atsūknēšana

BĪSTAMI: SPRĀDZIENA BRIESMAS

Atsūknēšana – dzesētāja noplūde. Ja vēlaties atsūknēt sistēmu, un dzesētāja kontūrā ir noplūde:

- NEIZMANTOJIET iekārtas automātisko atsūknēšanas funkciju, ar kuru varat pārsūknēt visu dzesētāju no sistēmas āra iekārtā. **Iespējamās sekas:** Kompresora pašaizdegšanās un eksplozija, jo gaiss iekļūst strādājošā kompresorā.
- Izmantojiet atsevišķu reģenerācijas sistēmu, lai iekārtas kompresoram NEBŪTU jādarbojas.

PIEZĪME

Atsūknēšanas laikā pirms dzesētāja caurules noņemšanas izslēdziet kompresoru. Ja kompresors joprojām darbojas un noslēgvārsts ir atvērts atsūknēšanas laikā, sistēmā tiek iesūknēts gaiss. Ja dzesētāja ciklā ir normām neatbilstošs spiediens, kompresors var salūzt, un var rasties sistēmas bojājumi.

Iekārtas automātiskas izsūknēšanas funkcija visu aukstumaģentu no sistēmas pārsūknē ārējā blokā.

1 Noņemiet šķidruma noslēgvārsta un gāzes noslēgvārsta uzvāžņus.

2 Veiciet piespiedu dzesēšanu. Skatiet "14.3 Piespiedu dzesēšanas sākšana un apturēšana" [▸ 59].

3 Pēc 5–10 minūtēm (jau pēc 1–2 minūtēm, ja ir ļoti zema (<–10°C) āra temperatūra) aizveriet šķidruma noslēgvārstu ar sešstūra uzgriežņu atslēgu.

4 Pārbaudiet manometrā, vai ir izveidots vakuums.

5 Pēc 2–3 minūtēm aizveriet gāzes noslēgvārstu un pārtrauciet piespiedu dzesēšanu.

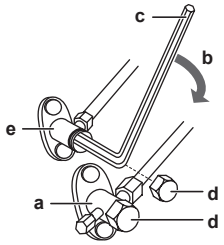

a Gāzes noslēgvārsts
b Noslēgšanas virziens
c Sešstūra atslēga
d Vārsta uzvāznis
e Šķidruma noslēgvārsts

14.3 Piespiedu dzesēšanas sākšana un apturēšana

Piespiedu dzesēšanu var veikt ar 2 paņēmieniem.

- **1. paņēmiens.** Izmantojot iekšējā bloka ON/OFF slēdzi (ja iekšējam blokam tāds ir).
- **2. paņēmiens.** Izmantojot iekšējā bloka lietotāja saskarnes ierīci.

14.3.1 Piespiedu dzesēšanas ieslēgšana/izslēgšana ar iekšējā bloka ieslēgšanas/izslēgšanas slēdzi

1 Nospiediet un turiet ON/OFF slēdzi vismaz 5 sekundes.

Rezultāts: Sākas darbība.

> **INFORMĀCIJA**
> Piespiedu dzesēšana tiks automātiski pārtraukta apmēram pēc 15 minūtēm.

2 Lai ātrāk pārtrauktu darbību, nospiediet ON/OFF slēdzi.

14.3.2 Piespiedu dzesēšanas ieslēgšana/izslēgšana ar iekšējā bloka lietotāja saskarnes ierīci

1 Iestatiet **dzesēšanas** darbības režīmu. Skatiet iekšējā bloka uzstādīšanas rokasgrāmatas nodaļu „Darbības izmēģināšana”.

15 Tehniskie dati

Jaunāko tehnisko datu **apskats** ir pieejams reģionālajā Daikin tīmekļa vietnē (publiski pieejama). Jaunāko tehnisko datu **pilns komplekts** ir pieejams Daikin Business Portal (ir nepieciešama autentifikācija).

15.1 Vadojuma shēma

Unificētās elektroinstalācijas shēmas apzīmējumi

Izmantotās daļas un numerāciju skatiet iekārtas elektroinstalācijas shēmā. Daļas ir atsevišķi numurētas ar arābu ciparie augošā secībā, numurs pārskatā ir norādīts zem simbola "*" kā daļas koda sastāvdaļa.

	: JAUDAS SLĒDZIS		: AIZSARGZEMĒJUMS
	: SAVIENOJUMS		: AIZSARGZEMĒJUMS (SKRŪVE)
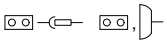	: SAVIENOTĀJS		: TAISNGRIEZIS
	: ZEME		: RELEJA SAVIENOTĀJS
	: ĀRĒJĀ ELEKTROINSTALĀCIJA		: ĪSSLĒGUMA SAVIENOTĀJS
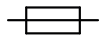	: DROŠINĀTĀJS		: SPAILE
 INDOOR	: IEKŠĒJAIS BLOKS		: SPAIĻU JOSLA
 OUTDOOR	: ĀRĒJAIS BLOKS		: VADU SPAILE

BLK : MELNS	GRN : ZAĻŠ	PNK : ROZĀ	WHT : BALTS
BLU : ZILS	GRY : PELĒKS	PRP, PPL : PURPURKRĀSAS	YLW : DZELTENS
BRN : BRŪNS	ORG : ORANŽS	RED : SARKANS	

A*P	: IESPIEDSHĒMA	PS	: STRĀVAS PADEVES SLĒDZIS
BS*	: POGA IESL./IZSL., IEDARBINĀŠANAS SLĒDZIS	PTC*	: TERMOREZISTORS PTC
BZ, H*O	: ZUMMERIS	Q*	: IZOLĒTĀ AIZVARA BIPOLĀRAIS TRANZISTORS (IGBT)
C*	: KONDENSATORS		
AC*, CN*, E*, HA*, HE*, HL*, HN*, HR*, MR*_A, MR*_B, S*, U, V, W, X*A, K*R_*	: SAVIENOJUMS, SAVIENOTĀJS	Q*DI	: NOPLŪDSTRĀVAS AIZSARGSLĒDZIS
		Q*L	: PĀRSLODZES AIZSARGS
		Q*M	: TERMISKAIS SLĒDZIS
D*, V*D	: DIODE	R*	: REZISTORS
DB*	: DIOŽU TILTS	R*T	: TERMOREZISTORS
DS*	: DIP SLĒDZIS	RC	: UZTVĒRĒJS
E*H	: SILDĪTĀJS	S*C	: ROBEŽSLĒDZIS
F*U, FU* (RAKSTURLIELUMIEM, SK. IESPIEDSHĒMU JŪSU BLOKĀ)	: DROŠINĀTĀJS	S*L	: PLUDIŅSLĒDZIS
		S*NPH	: SPIEDIENA DEVĒJS (AUGSTS)
		S*NPL	: SPIEDIENA DEVĒJS (ZEMS)
FG*	: SAVIENOTĀJS (RĀMJA ZEMĒJUMS)	S*PH, HPS*	: SPIEDIENA SLĒDZIS (AUGSTS)
H*	: TURĒTĀJS	S*PL	: SPIEDIENA SLĒDZIS (ZEMS)
H*P, LED*, V*L	: KONTROLSPULDZĪTE, GAISMAS DIODE	S*T	: TERMOSTATS
HAP	: GAISMAS DIODE (APKOPES MONITORS ZAĻŠ)	S*RH	: MITRUMA SENSORS
HIGH VOLTAGE	: AUGSTSPRIEGUMS	S*W, SW*	: IEDARBINĀŠANAS SLĒDZIS
IES	: VIEDACS SENSORS	SA*, F1S	: IZLĀDNIS
IPM*	: INTELIĢENTAIS BAROŠANAS MODULIS	SR*, WLU	: SIGNĀLU UZTVĒRĒJS
K*R, KCR, KFR, KHuR, K*M	: MAGNĒTISKAIS RELEJS	SS*	: SELEKTORSLĒDZIS
L	: ZEM SPRIEGUMA	SHEET METAL	: SPAIĻU JOSLAS STIPRINĀJUMA PLĀKSNE
L*	: TINUMS	T*R	: TRANSFORMATORS
L*R	: REAKTORS	TC, TRC	: RAIDĪTAJS
M*	: SOĻU MOTORS	V*, R*V	: VARISTORS
M*C	: KOMPRESORA MOTORS	V*R	: DIOŽU TILTS
M*F	: VENTILATORA MOTORS	WRC	: BEZVADU TĀLVADĪBAS IERĪCE
M*P	: DRENĀŽAS SŪKŅA MOTORS	X*	: SPAILE
M*S	: AUTOMĀTISKĀS LĪSTĪŠU KUSTĪBAS MOTORS	X*M	: SPAIĻU JOSLA (BLOKS)
MR*, MRCW*, MRM*, MRN*	: MAGNĒTISKAIS RELEJS	Y*E	: ELEKTRONISKĀ PAPLAŠINĀJUMVĀRSTA TINUMS
N	: NEITRĀLE		
n=*, N=*	: FERĪTA SERDES TINUMU SKAITS	Y*R, Y*S	: ATPLŪDES ELEKTROMAGNĒTISKĀ VĀRSTA TINUMS
PAM	: IMPULSU-AMPLITŪDAS MODULĀCIJA		
PCB*	: IESPIEDSHĒMA	Z*C	: FERĪTA SERDE
PM*	: BAROŠANAS MODULIS	ZF, Z*F	: TRAUCĒJUMU FILTRS

16 Glosārijs

Izplatītājs
Attiecīgā produkta izplatītājs.

Pilnvarots uzstādītājs
Tehniski prasmīga persona, kas ir kvalificēta šī produkta uzstādīšanai.

Lietotājs
Persona, kas ir šī produkta īpašnieks un/vai ekspluatē šo produktu.

Piemērojamā likumdošana
Visas starptautiskās, Eiropas, nacionālās un vietējās direktīvas, likumi, noteikumi un/vai kodeksi, kas atbilst un izmantojami noteiktam produktam vai sfērai.

Servisa uzņēmums
Kvalificēts uzņēmums, kas var veikt vai koordinēt nepieciešamo iekārtas remontu.

Uzstādīšanas rokasgrāmata
Noteiktam produktam vai instalācijai paredzēta instrukciju rokasgrāmata, kurā izskaidrota uzstādīšana, konfigurēšana un uzturēšana.

Ekspluatācijas rokasgrāmata
Noteiktam produktam vai instalācijai paredzēta instrukciju rokasgrāmata, kurā izskaidrota ekspluatācija.

Apkopes instrukcijas
Noteiktam produktam vai instalācijai paredzēta instrukciju rokasgrāmata, kurā izskaidrota (ja nepieciešams) uzstādīšana, konfigurēšana, ekspluatācija un/vai uzturēšana.

Piederumi
Uzlīmes, rokasgrāmatas, informācijas lapas un aprīkojums, kas iekļauts iekārtas komplektācijā un kas ir jāuzstāda atbilstoši pavadošajā dokumentācijā sniegtajām instrukcijām.

Papildu aprīkojums
Aprīkojums, kuru ražojis vai apstiprinājis uzņēmums Daikin, un kuru iespējams kombinēt ar šo produktu atbilstoši pavadošajā dokumentācijā sniegtajām instrukcijām.

Iegādājams atsevišķi
Aprīkojums, kura ražotājs NAV uzņēmums Daikin un kuru iespējams kombinēt ar šo produktu atbilstoši pavadošajā dokumentācijā sniegtajām instrukcijām.

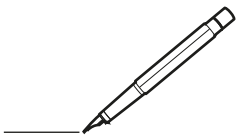

DAIKIN ISITMA VE SOĞUTMA SİSTEMLERİ SAN. TİC. A.Ş.
Gülsuyu Mahallesi, Fevzi Çakmak Caddesi, Burçak Sokak, No:20, 34848 Maltepe
İSTANBUL / TÜRKİYE
Tel: 0216 453 27 00
Faks: 0216 671 06 00
Çağrı Merkezi: 444 999 0
Web: www.daikin.com.tr

Copyright 2026 Daikin

DAIKIN EUROPE N.V.
Zandvoordestraat 300, B-8400 Oostende, Belgium

4P769827-27N 2026.07